Оправки
Технические характеристики

По вопросам продаж и поддержки обращайтесь:

Алматы (7273)495-231
Архангельск (8182)63-90-72
Астрахань (8512)99-46-04
Барнаул (3852)73-04-60
Белгород (4722)40-23-64
Брянск (4832)59-03-52
Владивосток (423)249-28-31
Волгоград (844)278-03-48
Вологда (8172)26-41-59
Воронеж (473)204-51-73
Екатеринбург (343)384-55-89
Иваново (4932)77-34-06
Ижевск (3412)26-03-58
Иркутск (395)279-98-46
Казань (843)206-01-48
Калининград (4012)72-03-81
Калуга (4842)92-23-67
Кемерово (3842)65-04-62
Киров (8332)68-02-04
Краснодар (861)203-40-90
Красноярск (391)204-63-61
Курск (4712)77-13-04
Липецк (4742)52-20-81
Магнитогорск (3519)55-03-13
Москва (495)268-04-70
Мурманск (8152)59-64-93
Набережные Челны (8552)20-53-41
Нижний Новгород (831)429-08-12
Новокузнецк (3843)20-46-81
Новосибирск (383)227-86-73
Омск (3812)21-46-40
Орел (4862)44-53-42
Оренбург (3532)37-68-04
Пенза (8412)22-31-16
Пермь (342)205-81-47
Ростов-на-Дону (863)308-18-15
Рязань (4912)46-61-64
Самара (846)206-03-16
Санкт-Петербург (812)309-46-40
Саратов (845)249-38-78
Севастополь (8692)22-31-93
Симферополь (3652)67-13-56
Смоленск (4812)29-41-54
Сочи (862)225-72-31
Ставрополь (8652)20-65-13
Сургут (3462)77-98-35
Тверь (4822)63-31-35
Томск (3822)98-41-53
Тула (4872)74-02-29
Тюмень (3452)66-21-18
Ульяновск (8422)24-23-59
Уфа (347)229-48-12
Хабаровск (4212)92-98-04
Челябинск (351)202-03-61
Череповец (8202)49-02-64
Ярославль (4852)69-52-93

Россия (495)268-04-70
Киргизия (996)312-96-26-47
Казахстан (7172)727-132

cze@nt-rt.ru || https://ceratizit.nt-rt.ru/

Прецизионный цанговый патрон ER – Centro-P

- Используется со стандартными зажимными гайками/гайками с уплотнительными шайбами
- Максимальное поле допуска для диаметра хвостовика для установки в цангу - ISO H10
- Для зажима требуется роликовый ключ
- $p_{макс.}$ = 80 бар
- также по запросу доступно в исполнении с микрочипом Balluff

Комплект поставки:

Корпус **без** зажимной гайки, **без** упорного винта

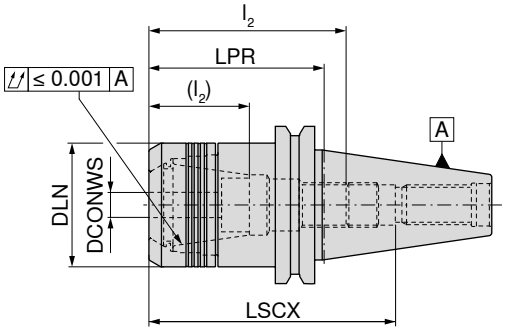

AD
G 2,5 n_{max} 25000

AD/B
G 2,5 n_{max} 25000

Адаптер	DCONWS mm	LPR mm	DLN mm	LSCX mm	l_2 (l_2) mm	Для цанги	84 424 ...	84 414 ...
SK 30	2 - 16	70	40	66	35 - 49 (18 - 31)	430E (ER25)	**016**	
SK 40	1 - 10	70	30	110	28 - 45 (16 - 31)	426E (ER16)	**102**	
SK 40	1 - 10	100	30	140	28 - 45 (16 - 31)	426E (ER16)	**103**	
SK 40	1 - 10	130	30	140	28 - 50 (14 - 34)	426E (ER16)		**510**
SK 40	1 - 10	160	30	200	28 - 45 (16 - 31)	426E (ER16)		**910**
SK 40	2 - 16	45	40	85	35 - 60 (20 - 42)	430E (ER25)		**816**
SK 40	2 - 16	70	40	110	35 - 60 (20 - 42)	430E (ER25)	**162**	
SK 40	2 - 16	100	40	113	35 - 60 (20 - 42)	430E (ER25)	**163**	
SK 40	2 - 16	130	40	140	38 - 67 (21 - 49)	430E (ER25)		**516**
SK 40	2 - 16	160	40	118	35 - 60 (20 - 42)	430E (ER25)		**916**
SK 40	2 - 20	50	50	85	52 - 70 (26 - 52)	470E (ER32)	**201**	
SK 40	2 - 20	70	50	111	55 - 75 (42 - 62)	470E (ER32)	**202**	
SK 40	2 - 20	100	50	114	52 - 70 (32 - 52)	470E (ER32)	**203**	
SK 40	2 - 20	130	50	114	50 - 74 (36 - 55)	470E (ER32)		**620**
SK 40	2 - 20	160	50	119	52 - 70 (32 - 52)	470E (ER32)		**920**
SK 40	3 - 26	70	63	105	48 - 55	472E (ER40)	**261** [1]	
SK 50	2 - 16	100	40	150	35 - 64 (20 - 48)	430E (ER25)	**167**	
SK 50	2 - 20	70	50	120	59 - 85 (40 - 70)	470E (ER32)		**320**
SK 50	2 - 20	100	50	150	53 - 81 (35 - 63)	470E (ER32)		**520**
SK 50	2 - 20	130	50	150	53 - 81 (35 - 63)	470E (ER32)		**52100**
SK 50	2 - 20	160	50	200	53 - 83 (35 - 65)	470E (ER32)		**720**
SK 50	3 - 26	70	63	120	48 - 60	472E (ER40)		**26600**
SK 50	3 - 26	100	63	90	48 - 70	472E (ER40)		**26700**
SK 50	3 - 26	130	63	90	47 - 57	472E (ER40)		**26800**
SK 50	3 - 26	160	63	90	47 - 57	472E (ER40)		**26900**

1) Не соответствует стандартам, канавка фланца под захват не по DIN, не подходит для автоматической смены

→ Передаваемый крутящий момент, на стр. 300

LSCX = длина зажима без упорного винта
l_2 = длина зажима упорного винта 1, размер в скобках (l_2) = длина зажима упорного винта 2
Размер LPR при использовании зажимных гаек с уплотнительными шайбами на 3 мм больше

Комплектующие прецизионного цангового патрона ER – Centro-P

	Зажимная гайка IK		Зажимная гайка		Упорный винт 2		Упорный винт 1	
	84 950 ...		84 950 ...		83 950 ...		83 950 ...	
Комплектующие								
Для цанги								
426E (ER16)		011		001	M11x1 - SW6	341	M11x1 - SW6	337
430E (ER25)		013		003	M18x1,5 - SW6	432	M18x1,5 - SW6	431
470E (ER32)		015		005	M22x1,5 - SW6	402	M22x1,5 - SW6	401
472E (ER40)		017		007			M28x1,5 - SW6	400

Прецизионный цанговый патрон ER, конический – Centro-P

- Используется со специальными гайками
- Максимальное поле допуска для диаметра хвостовика для установки в цангу - ISO H10
- Для зажима требуется роликовый ключ
- $p_{макс.}$ = 80 бар
- также по запросу доступно в исполнении с микрочипом Balluff

Комплект поставки:

Корпус **без** зажимной гайки, **без** упорного винта

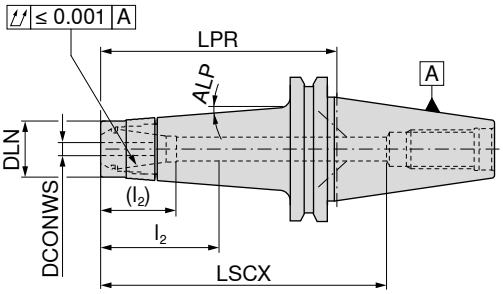

AD/B
G 2,5 n_{max} 25000

84 417 ...

Адаптер	DCONWS mm	LPR mm	DLN mm	LSCX mm	l_2 (l_2) mm	Для цанги	ALP	
SK 40	1 - 10	100	24	140	28 - 48 (20 - 35)	426E (ER16)	4,5°	**410**
SK 40	1 - 10	130	24	105	28 - 48 (20 - 35)	426E (ER16)		**61000**
SK 40	1 - 10	160	24	200	28 - 48 (20 - 35)	426E (ER16)	2,5°	**910**

→ Передаваемый крутящий момент, на стр. 300

LSCX = длина зажима без упорного винта
l_2 = длина зажима упорного винта 1, размер в скобках (l_2) = длина зажима упорного винта 2
Размер LPR при использовании зажимных гаек с уплотнительными шайбами на 4 мм больше

	Зажимная гайка коническая IK		Зажимная гайка коническая		Упорный винт 2		Упорный винт 1	
	84 950 ...		84 950 ...		83 950 ...		83 950 ...	
Комплектующие								
Для цанги								
426E (ER16)		033		031	M11x1 - SW6	341	M11x1 - SW6	337

Комплектующие


Цанга ER
→ 256–263, 266

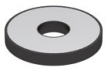
Уплотнительная шайба
→ 269


Роликовый ключ
→ 275


Насадка для роликового ключа
→ 275


Штревельный болт
→ 57–58


Прочие комплектующие
→ 273

Прецизионный цанговый патрон ER, тонкое исполнение – Centro-P

- Используется с зажимными гайками Mini
- Максимальное поле допуска для диаметра хвостовика для установки в цангу - ISO H10
- Для зажима требуется роликовый ключ
- $p_{макс.}$ = 80 бар
- также по запросу доступно в исполнении с микрочипом Balluff

Комплект поставки:

Корпус **без** зажимной гайки, **без** упорного винта

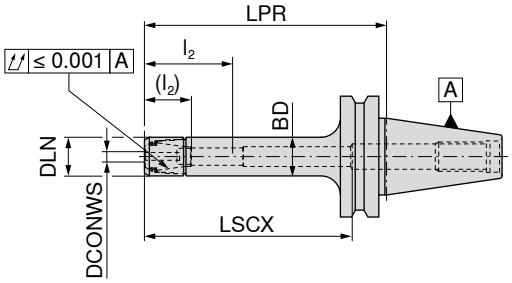

AD/B
G 2,5 n_{max} 25000

Адаптер	DCONWS mm	LPR mm	DLN mm	BD mm	LSCX mm	l_2 (l_2) mm	Для цанги	84 412 ...
SK 40	1 - 7	70	16	16	60	15 - 32 (7 - 22)	4008E (ER11)	**207**
SK 40	1 - 7	100	16	16	68	18 - 36 (12 - 26)	4008E (ER11)	**407**
SK 40	1 - 7	130	16	16	110	15 - 32 (7 - 22)	4008E (ER11)	**607**
SK 40	1 - 7	160	16	16	68	18 - 36 (12 - 26)	4008E (ER11)	**907**
SK 40	1 - 10	70	22	22	90	28 - 50 (14 - 36)	426E (ER16)	**210**
SK 40	1 - 10	100	22	22	110	28 - 50 (14 - 36)	426E (ER16)	**310**
SK 40	1 - 10	130	22	22	140	28 - 50 (14 - 36)	426E (ER16)	**410**
SK 40	1 - 10	160	22	22	170	28 - 50 (14 - 36)	426E (ER16)	**510**

→ Передаваемый крутящий момент, на стр. 300

LSCX = длина зажима без упорного винта
l_2 = длина зажима упорного винта 1, размер в скобках (l_2) = длина зажима упорного винта 2
Размер LPR при использовании зажимных гаек с уплотнительными шайбами на 4 мм больше

Комплектующие	 Зажимная гайка Mini IK	 Зажимная гайка Mini		 Упорный винт 2		 Упорный винт 1
	84 950 ...	**84 950 ...**		**83 950 ...**		**83 950 ...**
Для цанги						
4008E (ER11)		**041**	M8x1 - SW4	**340**	M8x1 - SW4	**336**
426E (ER16)	**035**	**034**	M11x1 - SW6	**341**	M11x1 - SW6	**337**

Комплектующие

	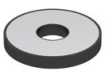					
Цанга ER	Уплотнительная шайба	Съемник	Роликовый ключ	Насадка для роликового ключа	Штревельный болт	Прочие комплектующие
→ 256–263, 266	→ 269	→ 274	→ 275	→ 275	→ 57–58	→ 273

Прецизионный цанговый патрон OZ – Centro-P

- Максимальное поле допуска для диаметра хвостовика для установки в цангу - ISO H10
- Для зажима требуется роликовый ключ
- $p_{макс.}$ = 80 бар
- также по запросу доступно в исполнении с микрочипом Balluff

Комплект поставки:

Корпус **без** зажимной гайки, **без** упорного винта

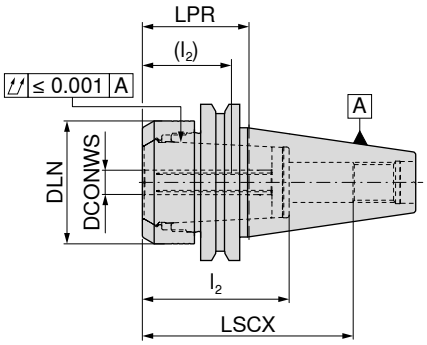

AD/B
G 2,5 n_{max} 25000

Адаптер	DCONWS mm	LPR mm	DLN mm	LSCX mm	l_2 (l_2) mm	Для цанги	84 406 ...
SK 40	2 - 25	43	50	80	53 - 65 (37 - 48)	462E	**025**

→ Передаваемый крутящий момент, на стр. 300

LSCX = длина зажима без упорного винта
l_2 = длина зажима упорного винта 1, размер в скобках (l_2) = длина зажима упорного винта 2
Размер LPR при использовании зажимных гаек с уплотнительными шайбами на 4 мм больше

Комплектующие	 Зажимная гайка IK	 Зажимная гайка	 Упорный винт 2		 Упорный винт 1	
	84 950 ...	**84 950 ...**	**83 950 ...**		**83 950 ...**	
Для цанги						
462E	**020**	**009**	M22x1,5 - SW6	**402**	M22x1,5 - SW6	**401**

Комплектующие

					
Цанга OZ → 267	Уплотнительное кольцо → 267	Роликовый ключ → 275	Насадка для роликового ключа → 275	Штревельный болт → 57–58	Прочие комплектующие → 273

16

Прецизионный цанговый патрон ER – HDC

- HDC = Heavy Duty Chuck – патрон, сконструированный специально для черновой обработки
- Используется с зажимными гайками Heavy Duty
- Максимальное поле допуска для диаметра хвостовика для установки в цангу - ISO H10
- Для зажима требуется роликовый ключ
- $p_{макс.}$ = 80 бар
- также по запросу доступно в исполнении с микрочипом Balluff

Комплект поставки:

Корпус **с** зажимной гайкой, **без** упорного винта

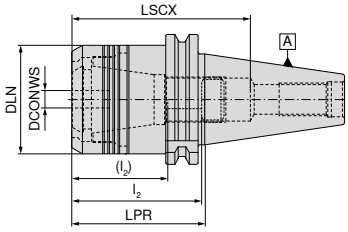

цилиндрич.

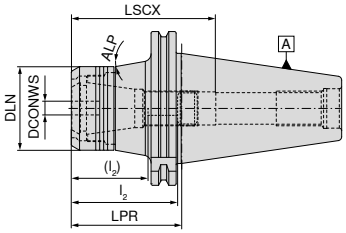

конич.

NEW

AD
G 6,3 n_{max} 18000
цилиндрич.
84 400 ...

NEW

AD
G 6,3 n_{max} 18000
конич.
84 400 ...

Адаптер	DCONWS mm	LPR mm	DLN mm	LSCX mm	l_2 (l_2) mm	ALP °	Для цанги		
SK 40	2 - 20	65	53	85	41 - 65 (27 - 47)		470E (ER32)	**12079**	
SK 50	2 - 20	70	53	91	41 - 71 (27 - 53)	10	470E (ER32)		**12078**
SK 50	2 - 20	100	53	121	41 - 74 (27 - 56)	10	470E (ER32)		**22078**

LSCX = длина зажима без упорного винта
l_2 = длина зажима упорного винта 1, размер в скобках (l_2) = длина зажима упорного винта 2

Комплектующие DCONWS	 Зажимная гайка 84 950 ...		 Упорный винт 2 83 950 ...		 Упорный винт 1 83 950 ...	
2 - 20	**30100**	M22x1,5 - SW6	**402**	M22x1,5 - SW6	**401**	

Комплектующие

				
Цанга ER	Роликовый ключ	Насадка для роликового ключа	Штревельный болт	Прочие комплектующие
→ 256–266	→ 275	→ 275	→ 57–58	→ 273

Гидропатрон высокого давления, короткое исполнение

▲ Для твердосплавных и HSS-хвостовиков с допуском h6 или точнее
▲ также по запросу доступно в исполнении с микрочипом Balluff

Комплект поставки:
Корпус с упорным и нажимным винтами

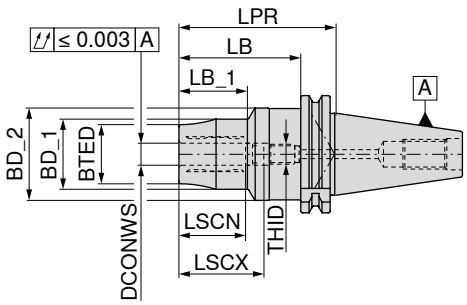

AD/B
G 2,5 n_{max} 25000

	Адаптер	DCONWS mm	LPR mm	BTED mm	BD_1 mm	BD_2 mm	LB_1 mm	LSCX mm	LSCN mm	LB mm	THID	83 422 ...
Корот.	SK 40	16	90	36	42	50	42	49	39	71	M12x1	116
	SK 40	20	95	42	48	50	45	51	41	76	M16x1	120
	SK 40	25	110	51	57	50	60	57	47	91	M16x1	125
	SK 40	32	120	57	63	50	65	61	51	101	M16x1	132

→ мин. глубина зажима, стр. 300

Комплектующие DCONWS		 Т-образный ключ 80 397 ...		 Нажимной винт 83 950 ...		 Упорный винт IK 83 950 ...
16	SW5	050	TR10x1,5x14	430	M12x1x18	446
20	SW5	050	TR10x1,5x14	430	M16x1x18,5	448
25	SW5	050	TR10x1,5x14	430	M16x1x22	449
32	SW5	050	TR10x1,5x14	430	M16x1x25	450

Комплектующие


Переходная втулка
→ 271


Штревельный болт
→ 57–58


Прочие комплектующие
→ 273

Гидропатрон высокого давления, короткое и прочное исполнение

▲ Для твердосплавных и HSS-хвостовиков с допуском h6 или точнее
▲ также по запросу доступно в исполнении с микрочипом Balluff

Комплект поставки:
Корпус с упорным и нажимным винтами

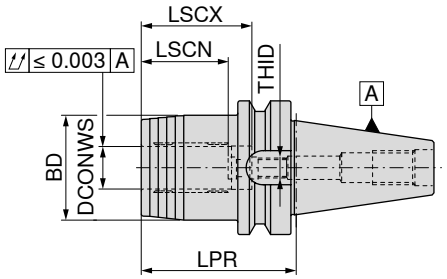

AD/B
G 2,5 n_{max} 25000

83 427 ...

Адаптер	DCONWS mm	LPR mm	BD mm	LSCX mm	LSCN mm	THID	
SK 40	20	64,5	49	51	40	M16x1x13,5	**120**

→ Мин. глубина зажима, стр. 300

	Заглушка	Т-образный ключ	Нажимной винт	Упорный винт IK
				
	83 950 ...	**80 397 ...**	**83 950 ...**	**83 950 ...**
Комплектующие				
Для артикула				
83 427 120	M5x5 - SW2,5 **157**	SW5 **050**	M10x1x14 **429**	M16x1x13,5 - SW8 **424**

Комплектующие

		
Переходная втулка → 271	Штревельный болт → 57–58	Прочие комплектующие 273

Гидропатрон высокого давления, тонкое исполнение, 3°

▲ Для твердосплавных и HSS-хвостовиков с допуском h6 или точнее
▲ также по запросу доступно в исполнении с микрочипом Balluff

Комплект поставки:

Корпус с упорным, нажимным и запорным винтами

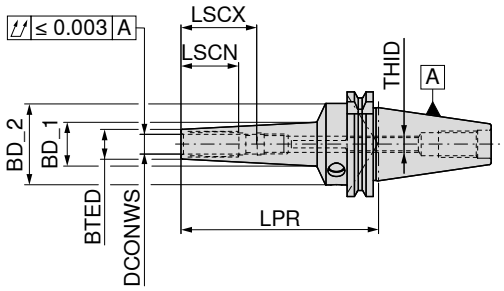

AD/B
G 2,5 n_{max} 25000

83 421 ...

	Адаптер	DCONWS mm	LPR mm	BTED mm	BD_1 mm	BD_2 mm	LSCX mm	LSCN mm	THID	
Длин.	SK 40	3	120	9	17,40	49,5	28	12	M3	**103**
	SK 40	4	120	10	18,40	49,5	28	16	M3	**104**
	SK 40	5	120	11	19,40	49,5	28	20	M3	**105**
	SK 40	6	120	12	20,40	49,5	37	27	M5	**106**
	SK 40	8	120	14	22,40	49,5	37	27	M6	**108**
	SK 40	10	120	16	24,50	49,5	41	31	M8x1	**110**
	SK 40	12	120	18	26,60	49,5	46	36	M10x1	**112**
	SK 40	16	120	24	32,30	49,5	49	39	M12x1	**116**
	SK 40	20	120	28	36,40	49,5	51	41	M16x1	**120**
	SK 40	6	160	16	34,37	49,5	37	27	M5	**206**
	SK 40	8	160	18	35,45	49,5	37	27	M6	**208**
	SK 40	10	160	20	37,10	49,5	41	31	M8x1	**210**
	SK 40	12	160	22	38,72	49,5	46	36	M10x1	**212**
	SK 40	6	200	16	38,72	49,5	37	27	M5	**306**
	SK 40	8	200	18	39,74	49,5	37	27	M6	**308**
	SK 40	10	200	20	41,40	49,5	41	31	M8x1	**310**
	SK 40	12	200	22	43,02	49,5	46	36	M10x1	**312**

→ Мин. глубина зажима, стр. 300

	 Заглушка		 Т-образный ключ		 Нажимной винт		 Упорный винт IK	
	83 950 ...		**80 397 ...**		**83 950 ...**		**83 950 ...**	
Комплектующие Для артикула								
83 421 103	M5x5 - SW2,5	**157**	SW5	**050**	M10x1x10	**158**	M3x20 - SW1,5	**172**
83 421 104	M5x5 - SW2,5	**157**	SW5	**050**	M10x1x10	**158**	M3x20 - SW1,5	**172**
83 421 105	M5x5 - SW2,5	**157**	SW5	**050**	M10x1x10	**158**	M3x20 - SW1,5	**172**
83 421 106	M5x5 - SW2,5	**157**	SW5	**050**	M10x1x10	**158**	M5x12,5 - SW2,5	**418**
83 421 108	M5x5 - SW2,5	**157**	SW5	**050**	M10x1x10	**158**	M6x12,5 - SW3	**419**
83 421 110	M5x5 - SW2,5	**157**	SW5	**050**	M10x1x12	**159**	M8x1x13,5 - SW3	**420**
83 421 112	M5x5 - SW2,5	**157**	SW5	**050**	M10x1x12	**159**	M10x1x13,5 - SW5	**421**
83 421 116	M5x5 - SW2,5	**157**	SW5	**050**	M10x1x12	**159**	M12x1x13,5 - SW5	**422**
83 421 120	M5x5 - SW2,5	**157**	SW5	**050**	M10x1x12	**159**	M16x1x13,5 - SW8	**424**
83 421 206	M5x5 - SW2,5	**157**	SW5	**050**	M10x1x10	**158**	M5x12,5 - SW2,5	**418**
83 421 208	M5x5 - SW2,5	**157**	SW5	**050**	M10x1x10	**158**	M6x12,5 - SW3	**419**
83 421 210	M5x5 - SW2,5	**157**	SW5	**050**	M10x1x12	**159**	M8x1x13,5 - SW3	**420**
83 421 212	M5x5 - SW2,5	**157**	SW5	**050**	M10x1x12	**159**	M8x1x13,5 - SW3	**420**
83 421 306	M5x5 - SW2,5	**157**	SW5	**050**	M10x1x10	**158**	M5x12,5 - SW2,5	**418**
83 421 308	M5x5 - SW2,5	**157**	SW5	**050**	M10x1x10	**158**	M6x12,5 - SW3	**419**
83 421 310	M5x5 - SW2,5	**157**	SW5	**050**	M10x1x12	**159**	M8x1x13,5 - SW3	**420**
83 421 312	M5x5 - SW2,5	**157**	SW5	**050**	M10x1x12	**159**	M8x1x13,5 - SW3	**420**

Гидропатрон, короткое и тонкое исполнение

▲ Для твердосплавных и HSS-хвостовиков с допуском h6 или точнее
▲ также по запросу доступно в исполнении с микрочипом Balluff

Комплект поставки:
Корпус с упорным и нажимным винтами

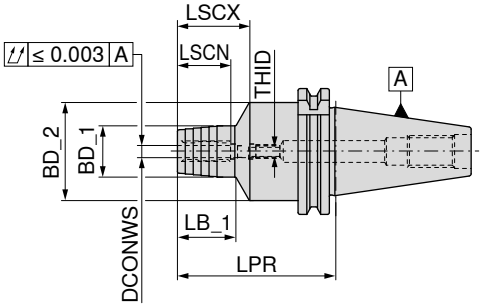

AD/B
G 2,5 n_{max} 25000

	Адаптер	DCONWS mm	LPR mm	BD_1 mm	BD_2 mm	LSCX mm	LSCN mm	LB_1 mm	THID	83 402 ...
Короткое и тонкое исполнение	SK 40	6	80,5	26	49,5	37	27	29,5	M5	106
	SK 40	8	80,5	28	49,5	37	27	30,0	M6	108
	SK 40	10	80,5	30	49,5	41	31	35,0	M8x1	110
	SK 40	12	80,5	32	49,5	46	36	40,0	M10x1	112
	SK 40	16	80,5	38	49,5	49	39	45,0	M12x1	116
	SK 40	20	80,5	42	49,5	51	41	47,0	M16x1	120
	SK 40	25	80,5	55	63,0	57	47	28,0	M16x1	125
	SK 40	32	80,5	63	70,0	61	51	25,5	M16x1	132
	SK 50	6	80,5	26	49,5	37	27	29,5	M5	306
	SK 50	8	80,5	28	49,5	37	27	30,0	M6	308
	SK 50	10	80,5	30	49,5	41	31	35,0	M8x1	310
	SK 50	12	80,5	32	49,5	46	36	40,0	M10x1	312
	SK 50	16	80,5	38	49,5	49	39	45,0	M12x1	316
	SK 50	20	80,5	42	49,5	51	41	42,0	M16x1	320
	SK 50	25	100,0	55	63,0	57	47	48,0	M16x1	325
	SK 50	32	100,0	63	70,0	61	51	51,0	M16x1	332

→ Мин. глубина зажима, стр. 300

Комплектующие DCONWS	Нажимной винт 83 950 ...		Упорный винт IK 83 950 ...		Упорный винт IK 83 950 ...	
6	M8x1x10	439			M5x12,5 - SW2,5	418
8	M8x1x10	439	M6x14 - SW2	417	M6x12,5 - SW3	419
10	M10x1x12	440			M8x1x13,5 - SW3	420
12	M10x1x12	440			M10x1x13,5 - SW5	421
16	M10x1x12	440			M12x1x13,5 - SW5	422
20 - 32	M10x1x12	440			M16x1x13,5 - SW8	424

Комплектующие


Переходная втулка
→ 271


Штревельный болт
→ 57–58


Прочие комплектующие
273

Гидропатрон, короткое и прочное исполнение

▲ Для твердосплавных и HSS-хвостовиков с допуском h6 или точнее
▲ также по запросу доступно в исполнении с микрочипом Balluff

Комплект поставки:
Корпус с упорным и нажимным винтами

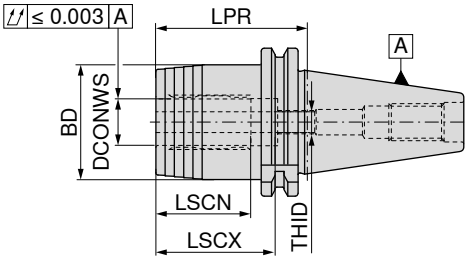

AD/B
G 2,5 n_{max} 25000

Адаптер	DCONWS mm	LPR mm	BD mm	LSCX mm	LSCN mm	THID	83 425 ...
SK 40	20	64,5	49,5	51	41	M16x1	**120**
SK 50	32	81,0	72,0	61	51	M16x1	**332**

→ Мин. глубина зажима, стр. 300

Гидропатрон, очень короткое исполнение

▲ Для твердосплавных и HSS-хвостовиков с допуском h6 или точнее
▲ также по запросу доступно в исполнении с микрочипом Balluff

Комплект поставки:
Корпус с упорным и нажимным винтами

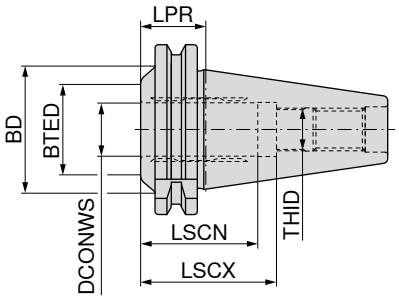

AD
G 2,5 n_{max} 25000

Адаптер	DCONWS mm	LPR mm	BTED mm	BD mm	LSCX mm	LSCN mm	THID	83 403 ...
SK 40	20	24,5	34	48	51	41	M16x1	**120**

→ Мин. глубина зажима, стр. 300

Нажимной винт

Упорный винт IK

Комплектующие DCONWS		83 950 ...		83 950 ...
20 - 32	M10x1x12	**440**	M16x1x13,5 - SW8	**424**

16

Термопатрон, тонкое исполнение, 3°

▲ Для твердосплавных и HSS-хвостовиков с допуском h6 или точнее
▲ также по запросу доступно в исполнении с микрочипом Balluff

TG

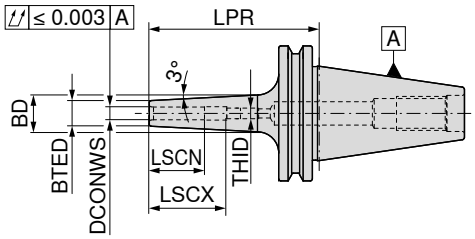

AD/B
G 2,5 n_{max} 25000

84 320 ...

	Адаптер	DCONWS mm	LPR mm	BTED mm	BD mm	LSCX mm	LSCN mm	THID	
Корот.	SK 40	3	80	9	14	28	12	M6	103
	SK 40	4	80	10	15	28	16	M6	104
	SK 40	5	80	11	16	30	20	M6	105
	SK 40	6	80	12	17	36	26	M5	106
	SK 40	8	80	14	19	36	26	M6	108
	SK 40	10	80	16	21	41	31	M8x1	110
	SK 40	12	80	18	23	47	37	M10x1	112
	SK 40	14	80	20	26	47	37	M10x1	114
	SK 40	16	80	22	28	50	40	M12x1	116
	SK 40	18	80	24	30	50	40	M12x1	118
	SK 40	20	80	26	32	52	42	M16x1	120
Длин.	SK 40	3	120	9	16	12	12		203
	SK 40	4	120	10	17	16	16		204
	SK 40	5	120	11	18	20	20		205
	SK 40	6	120	12	22	36	26	M5	206
	SK 40	8	120	14	24	36	26	M6	208
	SK 40	10	120	16	26	41	31	M8x1	210
	SK 40	12	120	18	28	47	37	M10x1	212
	SK 40	14	120	20	30	47	37	M10x1	214
	SK 40	16	120	22	32	50	40	M12x1	216
	SK 40	18	120	24	34	50	40	M12x1	218
	SK 40	20	120	26	36	52	42	M16x1	220
Сверхдлин.	SK 40	3	160	9	19	12	12		303
	SK 40	4	160	10	20	16	16		304
	SK 40	5	160	11	21	20	20		305
	SK 40	6	160	12	24	36	26	M5	306
	SK 40	8	160	14	26	36	26	M6	308
	SK 40	10	160	16	28	41	31	M8x1	310
	SK 40	12	160	18	30	47	37	M10x1	312
	SK 40	14	160	20	32	47	37	M10x1	314
	SK 40	16	160	22	34	50	40	M12x1	316
	SK 40	18	160	24	36	50	40	M12x1	318
	SK 40	20	160	26	38	52	42	M16x1	320

→ Мин. глубина зажима, стр. 300

Упорный винт IK

83 950 ...

Упорный винт IK

83 950 ...

Комплектующие

DCONWS				
3 - 5	M6x14 - SW2	417		
6			M5x12,5 - SW2,5	418
8			M6x12,5 - SW3	419
10			M8x1x13,5 - SW3	420
12 - 14			M10x1x13,5 - SW5	421
16 - 18			M12x1x13,5 - SW5	422
20			M16x1x13,5 - SW8	424

Термопатрон 4,5°

▲ Для твердосплавных и HSS-хвостовиков с допуском h6 или точнее
▲ также по запросу доступно в исполнении с микрочипом Balluff

TG

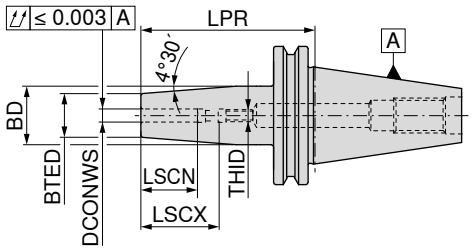

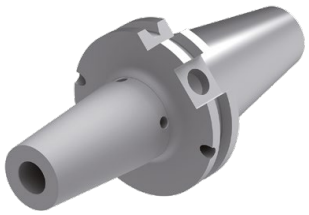


AD
G 2,5 n_{max} 25000
84 300 ...


AD/B
G 2,5 n_{max} 25000
84 300 ...

	Адаптер	DCONWS mm	LPR mm	BTED mm	BD mm	LSCX mm	LSCN mm	THID			
Корот.	SK 30	3	80	10	17	22	12	M6	003		
	SK 30	4	80	15	22	26	16	M6	004		
	SK 30	5	80	15	22	30	20	M6	005		
	SK 30	6	80	21	27	36	26	M5	006		
	SK 30	8	80	21	27	36	26	M6	008		
	SK 30	10	80	24	32	41	31	M8x1	010		
	SK 30	12	80	24	32	47	37	M10x1	012		
	SK 30	14	80	27	34	47	37	M10x1	014		
	SK 30	16	80	27	34	50	40	M12x1	016		
	SK 30	18	80	33	42	50	40	M12x1	018		
	SK 30	20	80	33	42	52	42	M16x1	020		
	SK 40	3	80	10	17	22	12	M6			103
	SK 40	4	80	15	22	26	16	M6			104
	SK 40	5	80	15	22	30	20	M6			105
	SK 40	6	80	21	27	36	26	M5			106
	SK 40	8	80	21	27	26	26	M6			108
	SK 40	10	80	24	32	41	31	M8x1			110
	SK 40	12	80	24	32	47	37	M10x1			112
	SK 40	14	80	27	34	47	37	M10x1			114
	SK 40	16	80	27	34	50	40	M12x1			116
	SK 40	18	80	33	42	50	40	M12x1			118
	SK 40	20	80	33	42	52	42	M16x1			120
	SK 40	25	100	44	53	58	48	M16x1			125
Длин.	SK 40	3	120	10	20	12	12				203
	SK 40	4	120	15	22	16	16				204
	SK 40	5	120	15	22	20	20				205
	SK 40	6	120	21	27	36	26	M5			206
	SK 40	8	120	21	27	36	26	M6			208
	SK 40	10	120	24	32	41	31	M8x1			210
	SK 40	12	120	24	32	47	37	M10x1			212
	SK 40	14	120	27	34	47	37	M10x1			214
	SK 40	16	120	27	34	50	40	M12x1			216
	SK 40	18	120	33	42	50	40	M12x1			218
	SK 40	20	120	33	42	52	42	M16x1			220
	SK 40	25	120	44	53	58	48	M16x1			225
Сверхдлин.	SK 40	3	160	10	20	12	12				303
	SK 40	4	160	15	22	16	16				304
	SK 40	5	160	15	22	20	20				305
	SK 40	6	160	21	27	36	26	M5			306
	SK 40	8	160	21	27	36	26	M6			308
	SK 40	10	160	24	32	41	31	M8x1			310
	SK 40	12	160	24	32	47	37	M10x1			312
	SK 40	14	160	27	34	47	37	M10x1			314
	SK 40	16	160	27	34	50	40	M12x1			316
	SK 40	18	160	33	42	50	40	M12x1			318
	SK 40	20	160	33	42	52	42	M16x1			320
	SK 40	25	160	44	53	58	48	M16x1			325

→ Мин. глубина зажима, стр. 300

Термопатрон 4,5°

▲ Для твердосплавных и HSS-хвостовиков с допуском h6 или точнее
▲ также по запросу доступно в исполнении с микрочипом Balluff

TG

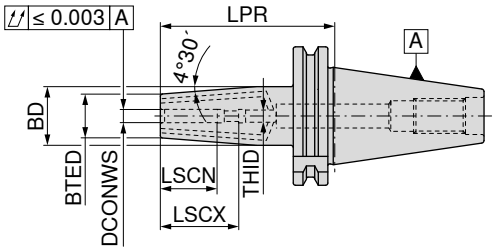

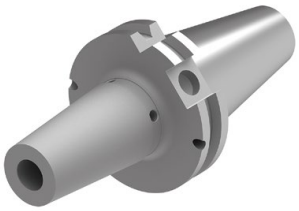

AD/B - 2KMB
G 2,5 n_{max} 25000

84 317 ...

	Адаптер	DCONWS mm	LPR mm	BTED mm	BD mm	LSCX mm	LSCN mm	THID	
Корот.	SK 40	3	80	10	17	28	12	M6	**103**
	SK 40	4	80	15	22	28	16	M6	**104**
	SK 40	5	80	15	22	30	20	M6	**105**
	SK 40	6	80	21	27	36	26	M5	**106**
	SK 40	8	80	21	27	36	26	M6	**108**
	SK 40	10	80	24	32	41	31	M8x1	**110**
	SK 40	12	80	24	32	47	37	M10x1	**112**
	SK 40	14	80	27	34	47	37	M10x1	**114**
	SK 40	16	80	27	34	50	40	M12x1	**116**
	SK 40	18	80	33	42	50	40	M12x1	**118**
	SK 40	20	80	33	42	52	42	M16x1	**120**
	SK 40	25	100	44	53	58	48	M16x1	**125**
	SK 40	32	100	44	53	62	52	M16x1	**132**

→ Мин. глубина зажима, стр. 300

	 Упорный винт IK		 Упорный винт IK		 Уплотняющий винт	
	83 950 ...		**83 950 ...**		**83 950 ...**	
Комплектующие DCONWS						
3 - 5	M6x14 - SW2	**417**			M2x6	**512**
6			M5x12,5 - SW2,5	**418**	M2x6	**512**
8			M6x12,5 - SW3	**419**	M2x6	**512**
10			M8x1x13,5 - SW3	**420**	M2x6	**512**
12 - 14			M10x1x13,5 - SW5	**421**	M2x6	**512**
16 - 18			M12x1x13,5 - SW5	**422**	M2x6	**512**
20 - 25			M16x1x13,5 - SW8	**424**	M2x6	**512**
32	M16x1 - SW5	**511**			M2x6	**512**

Комплектующие

Термозажимной удлинитель
→ 235

Штревельный болт
→ 57–58

Прочие комплектующие
→ 273

Термопатрон 4,5°

▲ Для твердосплавных и HSS-хвостовиков с допуском h6 или точнее
▲ также по запросу доступно в исполнении с микрочипом Balluff

TG

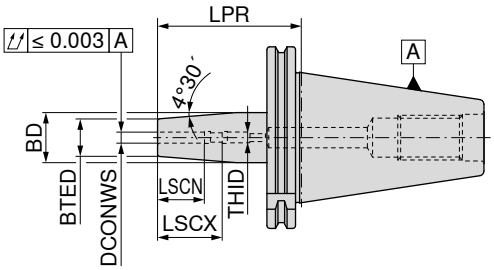

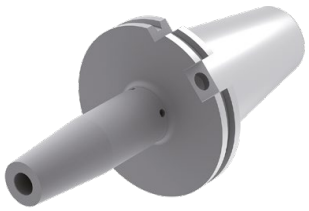

AD/B
G 2,5 n_{max} 25000

84 301 ...

	Адаптер	DCONWS mm	LPR mm	BTED mm	BD mm	LSCX mm	LSCN mm	THID	
Корот.	SK 50	6	80	21	27	36	26	M5	106
	SK 50	8	80	21	27	36	26	M6	108
	SK 50	10	80	24	32	41	31	M8x1	110
	SK 50	12	80	24	32	47	37	M10x1	112
	SK 50	14	80	27	34	47	37	M10x1	114
	SK 50	16	80	27	34	50	40	M12x1	116
	SK 50	18	80	33	42	50	40	M12x1	118
	SK 50	20	80	33	42	52	42	M16x1	120
	SK 50	25	100	44	53	58	48	M16x1	125
	SK 50	32	100	44	53	62	52	M16x1	132
Длин.	SK 50	6	120	21	27	36	26	M5	206
	SK 50	8	120	21	27	36	26	M6	208
	SK 50	10	120	24	32	41	31	M8x1	210
	SK 50	12	120	24	32	47	37	M10x1	212
	SK 50	14	120	27	34	47	37	M10x1	214
	SK 50	16	120	27	34	50	40	M12x1	216
	SK 50	18	120	33	42	50	40	M12x1	218
	SK 50	20	120	33	42	52	42	M16x1	220
	SK 50	25	120	44	53	58	48	M16x1	225
	SK 50	32	120	44	53	62	52	M16x1	232
Сверхдлин.	SK 50	6	160	21	27	36	26	M5	306
	SK 50	8	160	21	27	36	26	M6	308
	SK 50	10	160	24	32	41	31	M8x1	310
	SK 50	12	160	24	32	47	37	M10x1	312
	SK 50	14	160	27	34	47	37	M10x1	314
	SK 50	16	160	27	34	50	40	M12x1	316
	SK 50	18	160	33	42	50	40	M12x1	318
	SK 50	20	160	33	42	52	42	M16x1	320
	SK 50	25	160	44	53	58	48	M16x1	325
	SK 50	32	160	44	53	62	52	M16x1	332

→ Мин. глубина зажима, стр. 300

Упорный винт IK

83 950 ...

Комплектующие DCONWS		
6	M5x12,5 - SW2,5	418
8	M6x12,5 - SW3	419
10	M8x1x13,5 - SW3	420
12 - 14	M10x1x13,5 - SW5	421
16 - 18	M12x1x13,5 - SW5	422
20 - 32	M16x1x13,5 - SW8	424

Термопатрон 4,5°

▲ Для твердосплавных и HSS-хвостовиков с допуском h6 или точнее
▲ также по запросу доступно в исполнении с микрочипом Balluff

Комплект поставки:
Корпус **без** упорного винта

TG

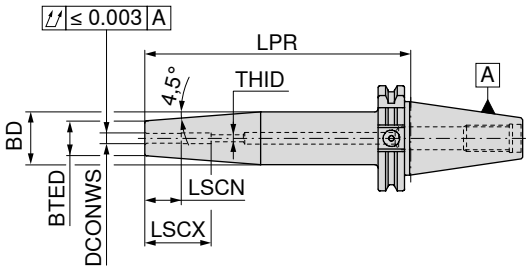

AD/B
G 2,5 n_{max} 18000

82 310 ...

	Адаптер	DCONWS mm	LPR mm	BTED mm	BD mm	LSCX mm	LSCN mm	THID	
Корот.	SK 40	3	70	12	17,0				10379
	SK 40	4	70	12	17,0				10479
	SK 40	5	70	12	17,0				10579
	SK 40	6	80	21	30,5	36	26	M5	10679
	SK 40	8	80	21	30,5	36	26	M6	10879
	SK 40	10	80	24	33,5	41	31	M8x1	11079
	SK 40	12	80	24	33,5	47	37	M10x1	11279
	SK 40	14	80	27	36,5	47	37	M10x1	11479
	SK 40	16	80	27	36,5	50	40	M12x1	11679
	SK 40	18	80	33	42,5	50	40	M12x1	11879
	SK 40	20	80	33	42,5	52	42	M16x1	12079
	SK 40	25	100	44	50,0	58	48	M16x1	12579
	SK 50	6	80	21	27,0	36	26	M5	10678
	SK 50	8	80	21	27,0	36	26	M6	10878
	SK 50	10	80	24	32,0	41	31	M8x1	11078
	SK 50	12	80	24	32,0	47	37	M10x1	11278
	SK 50	14	80	27	34,0	47	37	M10x1	11478
	SK 50	16	80	27	34,0	50	40	M12x1	11678
	SK 50	18	80	33	42,0	50	40	M12x1	11878
	SK 50	20	80	33	42,0	52	42	M12x1	12078
	SK 50	25	100	44	53,0	58	48	M16x1	12578
	SK 50	32	100	44	53,0	62	52	M16x1	13278
Длин.	SK 40	3	120	12	17,0				20379
	SK 40	4	120	12	17,0				20479
	SK 40	5	120	12	17,0				20579
	SK 40	6	120	21	31,0	36	26	M5	20679
	SK 40	8	120	21	32,0	36	26	M6	20879
	SK 40	10	120	24	34,0	41	31	M8x1	21079
	SK 40	12	120	24	34,0	47	37	M10x1	21279
	SK 40	16	120	27	36,0	50	40	M12x1	21679
	SK 40	20	120	33	44,0	52	42	M16x1	22079
	SK 50	6	120	21	27,0	36	26	M5	20678
	SK 50	8	120	21	27,0	36	26	M6	20878
	SK 50	10	120	24	32,0	41	31	M8x1	21078
	SK 50	12	120	24	32,0	47	37	M10x1	21278
	SK 50	14	120	27	34,0	47	37	M10x1	21478
	SK 50	16	120	27	34,0	50	40	M12x1	21678
	SK 50	18	120	33	42,0	50	40	M12x1	21878
	SK 50	20	120	33	42,0	52	42	M16x1	22078
	SK 50	25	120	44	53,0	58	48	M16x1	22578
	SK 50	32	120	44	53,0	62	52	M16x1	23278

→ Мин. глубина зажима, стр. 300

Продолжение на следующей странице

Термопатрон 4,5°

▲ Для твердосплавных и HSS-хвостовиков с допуском h6 или точнее
▲ также по запросу доступно в исполнении с микрочипом Balluff

Комплект поставки:
Корпус **без** упорного винта

TG

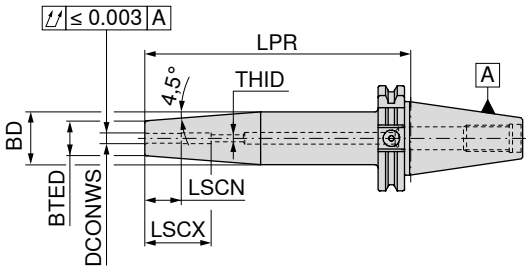

AD/B
G 2,5 n_{max} 18000

82 310 ...

	Адаптер	DCONWS mm	LPR mm	BTED mm	BD mm	LSCX mm	LSCN mm	THID	
Сверхдлин.	SK 40	6	160	21	31,0	36	26	M5	**30679**
	SK 40	8	160	21	32,0	36	26	M6	**30879**
	SK 40	10	160	24	34,0	41	31	M8x1	**31079**
	SK 40	12	160	24	34,0	47	37	M10x1	**31279**
	SK 40	14	160	27	36,0	47	37	M10x1	**31479**
	SK 40	16	160	27	36,0	50	40	M12x1	**31679**
	SK 40	18	160	33	44,0	50	40	M12x1	**31879**
	SK 40	20	160	33	44,0	52	42	M16x1	**32079**
	SK 40	25	160	44	50,0	58	48	M16x1	**32579**
	SK 50	6	160	21	27,0	36	26	M5	**30678**
	SK 50	8	160	21	27,0	36	26	M6	**30878**
	SK 50	10	160	24	32,0	41	31	M8x1	**31078**
	SK 50	12	160	24	32,0	47	37	M10x1	**31278**
	SK 50	14	160	27	34,0	47	37	M10x1	**31478**
	SK 50	16	160	27	34,0	50	40	M12x1	**31678**
	SK 50	18	160	33	42,0	50	40	M12x1	**31878**
	SK 50	20	160	33	42,0	52	42	M16x1	**32078**
	SK 50	25	160	44	53,0	58	48	M16x1	**32578**
	SK 50	32	160	44	53,0	62	52	M16x1	**33278**

→ Мин. глубина зажима, стр. 300

Упорный винт IK

82 950 ...

Комплектующие DCONWS		
6	M5x16 - SW2,5	**30000**
8	M6x16 - SW3	**30100**
10	M8x1x16 - SW4	**30200**
12	M10x1x14 - SW5	**30300**
14	M10x1x14 - SW5	**30300**
16	M12x1x16 - SW6	**30400**
18	M12x1x16 - SW6	**30400**
20	M16x1x16 - SW8	**30500**
25	M16x1x16 - SW8	**30500**
32	M16x1x16 - SW8	**30500**

Оправка для цилиндрических хвостовиков (Weldon)

- Для хвостовиков согласно DIN 6535 HB/1835 B с горизонтальной лыской
- Также по запросу доступно в исполнении с микрочипом Balluff

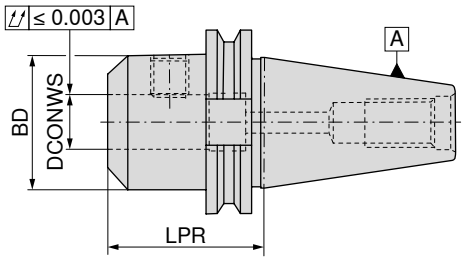

	Адаптер	DCONWS $_{H4}$ mm	LPR mm	BD mm	AD G 2,5 n_{max} 18000 82 401 ...	ADe G 2,5 n_{max} 18000 82 403 ...
Корот.	SK 30	6	50	25	00600	
	SK 30	8	50	28	00800	
	SK 30	10	50	35	01000	
	SK 30	12	50	42	01200	
	SK 30	14	63	44	01400	
	SK 30	16	63	48	01600	
	SK 30	18	63	50	01800	
	SK 30	20	70	52	02000	
Сверхкорот.	SK 40	16	35	48	416	416
	SK 40	20	35	50	420	420
	SK 40	25	40	50	425	425
	SK 40	32	75	72	43200	432

Оправки SK 50 и другие значения длины на следующих 2 страницах

Комплектующие Для артикула	Резьбовой штифт 83 950 ...	
82 403 425 / 82 401 425	M16x10	275
82 403 432	M14x10	259

Комплектующие

Штревельный болт
→ 57–58

Прочие комплектующие
→ 273

Оправка для цилиндрических хвостовиков (Weldon)

- Для хвостовиков согласно DIN 6535 HB/1835 B с горизонтальной лыской
- также по запросу доступно в исполнении с микрочипом Balluff

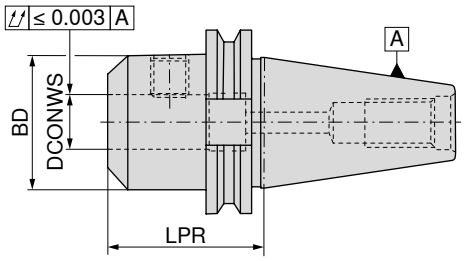

	Адаптер	DCONWS H4 mm	LPR mm	BD mm	AD/B G 2,5 n_{max} 18000 82 401 ...	AD/Be G 2,5 n_{max} 18000 82 404 ...
Корот.	SK 40	6	50	25	106	106
	SK 40	8	50	28	108	108
	SK 40	10	50	35	110	110
	SK 40	12	50	42	112	112
	SK 40	14	50	44	114	114
	SK 40	16	63	48	116	116
	SK 40	18	63	50	118	118
	SK 40	20	63	52	120	120
	SK 40	25	100	65	125	125
	SK 40	32	100	72	132	13200
	SK 40	40	120	90	14000	
	SK 50	6	63	25	306	30600
	SK 50	8	63	28	308	30800
	SK 50	10	63	35	310	31000
	SK 50	12	63	42	312	31200
	SK 50	14	63	44	314	31400
	SK 50	16	63	48	316	31600
	SK 50	18	63	50	318	31800
	SK 50	20	63	52	320	32000
	SK 50	25	80	65	325	32500
	SK 50	32	100	72	332	33200
	SK 50	40	120	90	34000	
Длин.	SK 40	6	100	25	506	50600
	SK 40	8	100	28	508	50800
	SK 40	10	100	35	510	51000
	SK 40	12	100	42	512	51200
	SK 40	14	100	44	514	51400
	SK 40	16	100	48	516	51600
	SK 40	18	100	50	518	51800
	SK 40	20	100	52	520	52000
	SK 40	40	120	80		54000
	SK 50	6	100	25	70600	
	SK 50	8	100	28	70800	
	SK 50	10	100	35	71000	
	SK 50	12	100	42	71200	
	SK 50	14	100	44	71400	
	SK 50	16	100	48	71600	
	SK 50	18	100	50	71800	
	SK 50	20	100	52	72000	
	SK 50	25	100	65	72500	

Продолжение на следующей странице

Оправка для цилиндрических хвостовиков (Weldon)

▲ Для хвостовиков согласно DIN 6535 HB/1835 B с горизонтальной лыской
▲ также по запросу доступно в исполнении с микрочипом Balluff

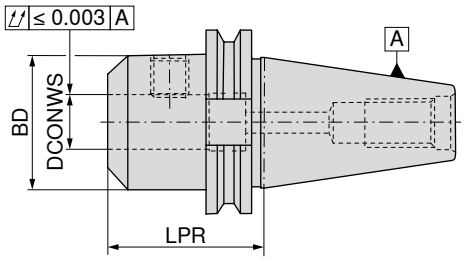

	Адаптер	DCONWS H4 mm	LPR mm	BD mm	AD/B G 2,5 n_{max} 18000 82 401 ...	AD/Be G 2,5 n_{max} 18000 82 404 ...
Средн.	SK 40	6	130	25	206	206
	SK 40	8	130	28	208	208
	SK 40	10	130	35	210	210
	SK 40	12	130	42	212	212
	SK 40	14	130	44	214	214
	SK 40	16	130	48	216	216
	SK 40	18	130	50	218	218
	SK 40	20	130	52	220	220
	SK 50	6	130	25	90600	90600
	SK 50	8	130	28	90800	90800
	SK 50	10	130	35	91000	91000
	SK 50	12	130	42	91200	91200
	SK 50	14	130	44	91400	91400
	SK 50	16	130	48	91600	91600
	SK 50	18	130	50	91800	91800
	SK 50	20	130	52	92000	92000
	SK 50	25	130	65	92500	92500
Сверхдлин.	SK 40	6	160	25	606	
	SK 40	8	160	28	608	
	SK 40	10	160	35	610	
	SK 40	12	160	42	612	
	SK 40	14	160	44	614	
	SK 40	16	160	48	616	
	SK 40	18	160	50	618	
	SK 40	20	160	52	620	
	SK 40	25	160	65	625	
	SK 50	6	160	25	80600	
	SK 50	8	160	28	80800	
	SK 50	10	160	35	81000	
	SK 50	12	160	42	81200	
	SK 50	14	160	44	81400	
	SK 50	16	160	48	81600	
	SK 50	18	160	50	81800	
	SK 50	20	160	52	82000	
	SK 50	25	160	65	82500	
	SK 50	32	160	72	83200	

Запасные детали и комплектующие см. на → **стр. 32**

Оправка для цилиндрических хвостовиков (Whistle Notch)

- Для хвостовиков согласно DIN 6535 HB/1835 E с наклонной лыской
- Риска на торце обозначает исполнение Whistle Notch
- также по запросу доступно в исполнении с микрочипом Balluff

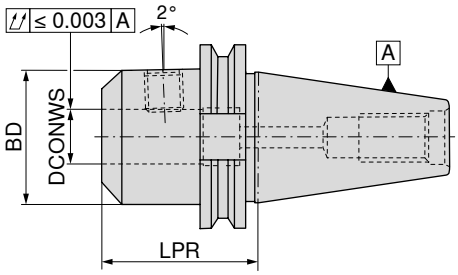

AD/B
G 2,5 n_{max} 18000

82 407 ...

	Адаптер	DCONWS $_{H4}$ mm	LPR mm	BD mm	
Корот.	SK 40	6	50	25	**106**
	SK 40	8	50	28	**108**
	SK 40	10	50	35	**110**
	SK 40	12	50	42	**112**
	SK 40	14	50	44	**114**
	SK 40	16	63	48	**116**
	SK 40	18	63	50	**118**
	SK 40	20	63	52	**120**
	SK 40	25	100	65	**12500**
	SK 40	32	100	72	**13200**
	SK 50	8	63	28	**30800**
	SK 50	10	63	35	**31000**
	SK 50	12	63	42	**31200**
	SK 50	14	63	44	**31400**
	SK 50	16	63	48	**31600**
	SK 50	18	63	50	**31800**
	SK 50	20	63	52	**32000**
	SK 50	25	80	65	**32500**
	SK 50	32	100	72	**33200**
Средн.	SK 40	6	63	25	**30600**
	SK 40	6	130	25	**206**
	SK 40	8	130	28	**208**
	SK 40	10	130	35	**210**
	SK 40	12	130	42	**212**
	SK 40	16	130	48	**216**
	SK 40	20	130	52	**220**
	SK 40	25	130	65	**225**
	SK 50	6	130	25	**90600**
	SK 50	8	130	28	**90800**
	SK 50	10	130	35	**91000**
	SK 50	12	130	42	**91200**
	SK 50	16	130	48	**91600**
	SK 50	20	130	52	**92000**
	SK 50	25	130	65	**92500**
	SK 50	32	130	72	**93200**

Комплектующие для оправок для цилиндрических хвостовиков (Weldon) и (Whistle Notch)

		 Резьбовой штифт		 Упорный винт IK	
		62 950 ...		83 950 ...	
Комплектующие DCONWS					
6	M6x10	006	M5x35	033
8	M8x10	008	M6x35	034
10	M10x12	010	M8x35	035
12 - 14	M12x16	012	M10x35	036
16 - 18	M14x16	016	M12x40	037
20	M16x16	020	M16x45	272
25	M18x2x20	025	M20x35	290

Комплектующие

Штревельный болт
→ 57–58

Прочие комплектующие
→ 273

Оправка для сверл со сменными пластинами DIN 69871, для хвостовиков SK

▲ Также по запросу доступно в исполнении с микрочипом Balluff

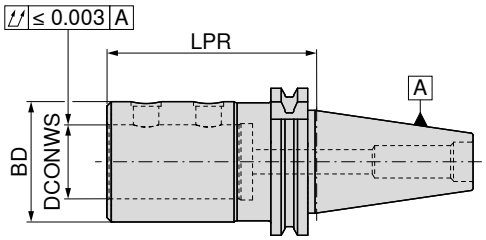

AD/B
G 6,3 n_{max} 15000

Адаптер	DCONWS mm	LPR mm	BD mm	10 840 ...
SK 40	20	80	40	**120**
SK 40	25	85	45	**125**
SK 40	32	90	52	**132**
SK 50	20	80	40	**220**
SK 50	25	85	45	**225**
SK 50	32	90	52	**232**
SK 50	40	90	65	**240**
SK 50	50	100	75	**250**

Подходящие эксцентриковые втулки см. в → **главе 3 «Сверла со сменными пластинами».**

Резьбовой штифт

Комплектующие DCONWS	10 950 ...	
20	M10x1x10	**001**
25 - 32	M12x1x10	**002**
40 - 50	M16x1x12	**003**

Комплектующие

Штревельный болт
→ 57–58

Прочие комплектующие
→ 273

Прецизионный цанговый патрон ER – PCC

- Используется со стандартными зажимными гайками/гайками с уплотнительными шайбами
- Максимальное поле допуска для диаметра хвостовика для установки в цангу – ISO H10
- Для зажима требуется роликовый ключ
- $p_{макс.}$ = 100 бар
- также по запросу доступно в исполнении с микрочипом Balluff

Комплект поставки:

Корпус с зажимной гайкой и упорными винтами

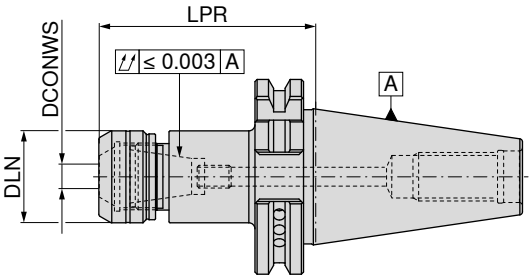

NEW

AD/B
G 2,5 n_{max} 25000

Адаптер	DCONWS mm	LPR mm	DLN mm	Для цанги	Момент затяжки/удерживающий момент Nm	82 700 ...
SK 40	1 - 10	70	30	426E (ER16)	40 / 2-70	**11079**
SK 40	1 - 10	100	30	426E (ER16)	40 / 2-70	**21079**
SK 40	2 - 16	70	40	430E (ER25)	80 / 10-160	**11679**
SK 40	2 - 16	100	40	430E (ER25)	80 / 10-160	**21679**
SK 40	2 - 20	70	50	470E (ER32)	125 / 15-250	**12079**
SK 40	2 - 20	100	50	470E (ER32)	125 / 15-250	**22079**
SK 50	2 - 16	70	40	430E (ER25)	80 / 10-160	**11678**
SK 50	2 - 16	100	40	430E (ER25)	80 / 10-160	**21678**
SK 50	2 - 20	70	50	470E (ER32)	125 / 15-250	**12078**
SK 50	2 - 20	100	50	470E (ER32)	125 / 15-250	**22078**

Размер LPR при использовании зажимных гаек IK для ER16 и ER32 больше на 4,5 мм, а для ER25 – на 5,0 мм

Комплектующие	 Зажимная гайка IK	 Зажимная гайка	 Упорный винт PCC 2	 Упорный винт PCC 1
	82 950 ...	**82 950 ...**	**82 950 ...**	**82 950 ...**
Для цанги				
426E (ER16)	**11000**	**01000**		**00100**
430E (ER25)	**11600**	**01600**	**00200**	**00300**
470E (ER32)	**12000**	**02000**	**00200**	**00300**

Комплектующие

Цанга ER
→ 256–266

Уплотнительная шайба
→ 270

Роликовый ключ
→ 275

Цанговый патрон ER

▲ Также по запросу доступно в исполнении с микрочипом Balluff

Комплект поставки:

Корпус с зажимной гайкой и упорным винтом

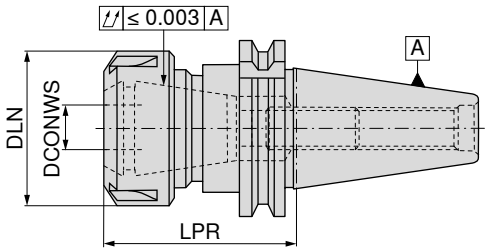

	Адаптер	DCONWS mm	LPR mm	DLN mm	TQX Nm	Для цанги	AD G 2,5 n_{max} 18000 82 415 ...	AD/B G 2,5 n_{max} 18000 82 415 ...
Корот.	SK 30	1 - 10	70	32	8 - 56	426E (ER16)	01000	
	SK 30	1 - 16	70	42	24 - 104	430E (ER25)	01600	
	SK 30	2 - 20	70	50	24 - 136	470E (ER32)	02000	
	SK 40	1 - 10	60	32	8 - 56	426E (ER16)		110
	SK 40	1 - 16	70	42	24 - 104	430E (ER25)		116
	SK 40	2 - 20	70	50	24 - 136	470E (ER32)		120
	SK 40	3 - 26	70	63	176	472E (ER40)		126
	SK 50	1 - 10	60	32	8 - 56	426E (ER16)		31000
	SK 50	1 - 16	70	42	24 - 104	430E (ER25)		31600
	SK 50	2 - 20	70	50	24 - 136	470E (ER32)		32000
	SK 50	3 - 26	70	63	176	472E (ER40)		32600
Длин.	SK 30	1 - 10	100	32	8 - 56	426E (ER16)	21000	
	SK 30	1 - 16	100	42	24 - 104	430E (ER25)	21600	
	SK 30	2 - 20	100	50	24 - 136	470E (ER32)	22000	
	SK 40	1 - 10	120	32	8 - 56	426E (ER16)		410
	SK 40	1 - 16	120	42	24 - 104	430E (ER25)		416
	SK 40	2 - 20	120	50	24 - 136	470E (ER32)		420
	SK 40	3 - 26	100	63	176	472E (ER40)		42600
	SK 50	1 - 10	100	32	8 - 56	426E (ER16)		71000
	SK 50	1 - 16	100	42	24 - 104	430E (ER25)		71600
	SK 50	2 - 20	100	50	24 - 136	470E (ER32)		72000
	SK 50	3 - 26	100	63	176	472E (ER40)		72600
Сверхдлин.	SK 40	1 - 10	160	32	8 - 56	426E (ER16)		61000
	SK 40	2 - 16	160	42	24 - 104	430E (ER25)		61600
	SK 40	2 - 20	160	50	24 - 136	470E (ER32)		62000
	SK 40	3 - 26	160	63	176	472E (ER40)		62600
	SK 50	1 - 16	160	42	24 - 104	430E (ER25)		81600
	SK 50	2 - 20	160	50	24 - 136	470E (ER32)		82000

Комплектующие	Зажимная гайка IK 83 950 ...	Зажимная гайка 62 950 ...	Y-образный зажимной ключ 83 357 ...	Упорный винт IK 83 950 ...
Для цанги				
426E (ER16) / SK30-SK50	054	054	116	
430E (ER25) / SK30	055	055	125	010
430E (ER25) / SK40, SK50	055	055	125	010
470E (ER32) / SK30	056	056	132	010
470E (ER32) / SK40, SK50	056	056	132	010
472E (ER40) / SK40, SK50	057	057	140	011

Цанговый патрон OZ

▲ С зажимной гайкой с шарикоподшипником
▲ Также по запросу доступно в исполнении с микрочипом Balluff

Комплект поставки:
Корпус с зажимной гайкой и упорным винтом

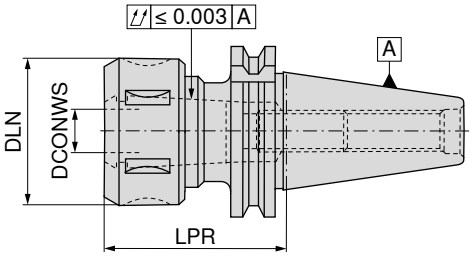

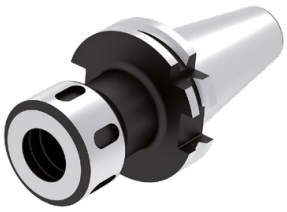

	Адаптер	DCONWS mm	LPR mm	DLN mm	TQX Nm	Для цанги	AD G 2,5 n_{max} 18000 82 411 ...	AD/B G 2,5 n_{max} 18000 82 411 ...
Корот.	SK 30	2 - 16	60	43	24 - 104	415E / 421E	01600	
	SK 30	2 - 25	80	60	24 - 176	459E / 462E	02500	
	SK 40	2 - 16	70	43	80 - 90	415E / 421E		116
	SK 40	2 - 25	70	60	90 - 100	459E / 462E		125
	SK 50	2 - 16	70	43	80 - 90	415E / 421E		32500
	SK 50	2 - 25	70	60	90 - 100	459E / 462E		33200
	SK 50	4 - 32	70	72	110 - 120	460E / 467E		34000
Длин.	SK 40	2 - 16	120	43	80 - 90	415E / 421E		416
	SK 40	2 - 25	120	60	90 - 100	459E / 462E		425
	SK 40	4 - 32	100	72	227	460E / 467E		43200
	SK 50	2 - 16	100	43	80 - 90	415E / 421E		72500
	SK 50	2 - 25	100	60	90 - 100	459E / 462E		73200

Комплектующие **Для цанги**	Зажимная гайка 62 950 ...		Крючковый зажимной ключ 83 354 ...		Упорный винт IK 83 950 ...	
415E / 421E	M33x1,5	050		116	M10x50	010
459E / 462E	M48x2	051		125	M10x50	010
460E / 467E	M60x2,5	052		132	M12x50	011

Комплектующие


Цанга OZ
→ 268


Штревельный болт
→ 57–58


Прочие комплектующие
→ 273

Короткий сверлильный патрон – NC 2010

- Для любого направления вращения
- Момент затяжки = 12 Н·м
- Также по запросу доступно в исполнении с микрочипом Balluff

Комплект поставки:

Корпус с зажимным ключом SW4

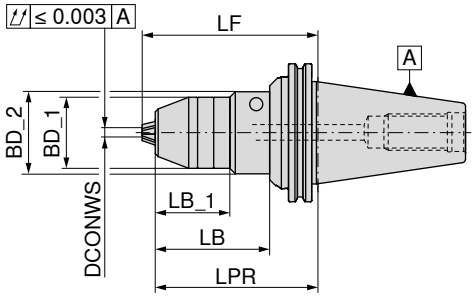

								A	AD	AD/B
								G 6,3 n_{max} 10000	G 6,3 n_{max} 10000	G 6,3 n_{max} 10000
								84 418 ...	**84 419 ...**	**84 420 ...**
Адаптер	DCONWS mm	LPR mm	BD_1 mm	BD_2 mm	LB_1 mm	LB mm	LF mm			
SK 30	0,5 - 10	80	43,0			59,9	89,0	**313**		
SK 40	0,5 - 13	80	48,5			60,8	89,0	**413**	**413**	
SK 40	0,5 - 13	80	48,5		50,9		89,0			**413**
SK 40	2,5 - 16	80	51,0			60,0	90,5		**416**	
SK 40	2,5 - 16	80	51,0			60,8	90,5	**416**		
SK 40	2,5 - 16	80	51,0		50,9		90,5			**416**
SK 50	0,5 - 13	110	48,5	56	50,9	78,0	119,0		**513**	
SK 50	0,5 - 13	110	48,5	56	50,9	78,1	119,0	**513**		
SK 50	2,5 - 16	110	51,0	56	50,9	78,0	120,5		**516**	
SK 50	2,5 - 16	110	56,0		50,9	78,0	120,5	**516**		

После дополнительной балансировки до G 2,5 возможно использование со скоростью до 30 000 об/мин!

Комплектующие

Штревельный болт
→ 57–58

Прочие комплектующие
→ 273

Резьбонарезной быстросменный синхронизирующий патрон с минимальной компенсацией по длине

- С компенсатором длины на растяжение и сжатие
- Для быстросменных втулок для метчиков
- $p_{макс.}$ = 50 бар
- Для использования на станках с синхронизацией
- Также по запросу доступно в исполнении с микрочипом Balluff

Комплект поставки:

Без вставки

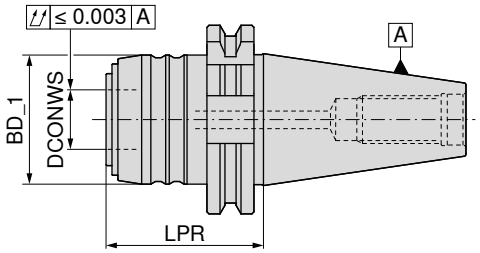

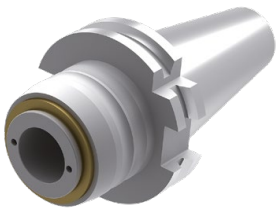

AD

83 416 ...

Адаптер	Диапазон резьбы	SZID	LPR mm	BD_1 mm	DCONWS mm	LZD± mm	
SK 40	M3 - M12	1	53	43	20	1,0 / 0,2	**012**
SK 40	M6 - M20	2	90	60	32	1,0 / 0,2	**020**
SK 50	M3 - M12	1	53	43	20	1,0 / 0,2	**112**
SK 50	M6 - M20	2	74	60	32	1,0 / 0,2	**120**

Комплектующие

Штревельный болт

→ 57–58

Прочие комплектующие

→ 273

Быстросменная втулка для резьбонарезных синхронизирующих патронов с минимальной компенсацией по длине

▲ SZID = типоразмер втулки

Комплект поставки:

С зажимной гайкой

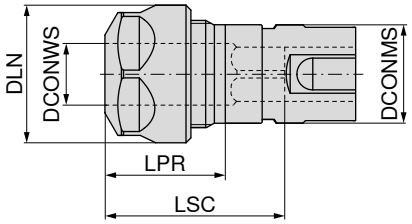

SZID	DCONWS mm	Диапазон резьбы	LPR mm	DLN mm	LSC mm	Для цанги	DCONMS mm	83 608 ...
1	2 - 10	M3 - M12	24	28	42	426E (ER16)	20	012
2	2 - 16	M6 - M20	28	42	59	430E (ER25)	32	020

Комплектующие для резьбонарезных синхронизирующих патронов

	 Зажимная гайка SW		 Зажимная гайка IK		 Зажимная гайка		 Y-образный зажимной ключ	
	62 950 ...		83 950 ...		62 950 ...		83 357 ...	
Комплектующие Для артикула								
83 608 012	M22x1,5 - SW25	044	M22x1,5	054				116
83 608 020			M32x1,5	055	M32x1,5	055		125

16

Резьбонарезной быстросменный патрон с компенсацией по длине

▲ С компенсатором длины на растяжение и сжатие
▲ Также по запросу доступно в исполнении с микрочипом Balluff

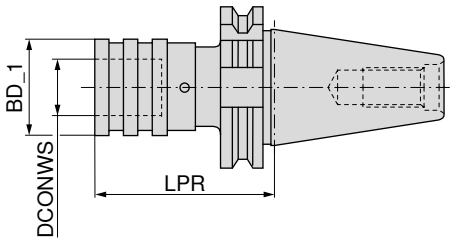


A

83 428 ...

Адаптер	Диапазон резьбы	SZID	LPR mm	BD_1 mm	DCONWS mm	LZD± mm	
SK 30	M3 - M12	01	60	38	19	9	**312**
SK 30	M6 - M20	02	101	55	31	15	**320**
SK 40	M3 - M12	01	60	38	19	9	**412**
SK 40	M6 - M20	02	100	55	31	15	**420**
SK 50	M3 - M12	01	62	38	19	9	**512**
SK 50	M6 - M20	02	83	55	31	15	**520**

Резьбонарезной быстросменный патрон без компенсации по длине

▲ Также по запросу доступно в исполнении с микрочипом Balluff

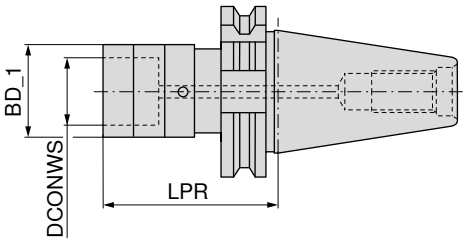

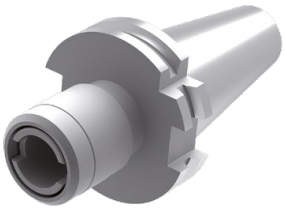


AD

83 423 ...

Адаптер	SZID	LPR mm	BD_1 mm	DCONWS mm	
SK 30	02	80	50	31	**320**
SK 30	01	59	33	19	**312**
SK 40	02	86	50	31	**420**
SK 40	01	59	33	19	**412**
SK 50	01	75	33	19	**512**
SK 50	02	98	50	31	**520**

Комплектующие


Втулка
→ 277–281


Штревельный болт
→ 57–58


Прочие комплектующие
→ 273

Оправка с креплением ABS

▲ Также по запросу доступно в исполнении с микрочипом Balluff

Комплект поставки:

Оправка с конусом формы B с комплектом для переоборудования (форма AD) и уплотнительной шайбой

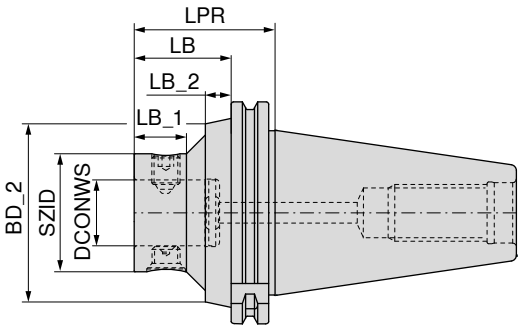

NEW

AD
G 6,3 n_{max} 8000

NEW

AD/B
G 6,3 n_{max} 8000

Адаптер	№ KOMET	SZID	DCONWS mm	LPR mm	LB mm	LB_1 mm	LB_2 mm	BD_2 mm	84 211 ...	84 201 ...
SK 40	A50 00120	ABS 25	13	50	30,9	23,0			**04090**	
SK 40	A50 55120	ABS 25	13	50	30,9	20,0	7,9	50		**04090**
SK 40	A50 00130	ABS 32	16	50	30,9	23,0			**04089**	
SK 40	A50 55130	ABS 32	16	50	30,9	20,0	7,9	50		**04089**
SK 40	A50 00140	ABS 40	20	50	30,9				**04088**	
SK 40	A50 55140	ABS 40	20	50	30,9	20,0		50		**04088**
SK 40	A50 00150	ABS 50	28	50	30,9				**04097**	
SK 40	A50 55150	ABS 50	28	50	30,9					**04097**
SK 40	A50 00160	ABS 63	34	90	70,9		15,9	50	**04096**	
SK 40	A50 55160	ABS 63	34	90	70,9		15,9	50		**04096**
SK 50	A50 00320	ABS 25	13	60	40,9	31,0			**05090**	
SK 50	A50 55320	ABS 25	13	60	40,9	20,0	12,9	80		**05090**
SK 50	A50 00330	ABS 32	16	60	40,9	31,0			**05089**	
SK 50	A50 55330	ABS 32	16	60	40,9	20,0	12,9	80		**05089**
SK 50	A50 00340	ABS 40	20	60	40,9	31,0			**05088**	
SK 50	A50 55340	ABS 40	20	60	40,9	20,0	12,9	80		**05088**
SK 50	A50 00350	ABS 50	28	60	40,9				**05097**	
SK 50	A50 55350	ABS 50	28	60	40,9	22,0	10,9	80		**05097**
SK 50	A50 00360	ABS 63	34	60	40,9				**05096**	
SK 50	A50 55360	ABS 63	34	60	40,9	30,4	7,3	80		**05096**
SK 50	A50 00370	ABS 80	46	70	50,9				**05092**	
SK 50	A50 55370	ABS 80	46	70	50,9					**05092**
SK 50	A50 00380	ABS 100	56	115	95,9		15,9	80	**05091**	
SK 50	A50 55380	ABS 100	56	115	95,9		15,9	80		**05091**
SK 50	A50 00390	ABS 125	70	145	125,9		15,9	80	**05085**	

Комплект для переоборудования SK

Для		84 950 ...
4 mm	SK 40	**23200**
6 mm	SK 50	**23400**

16

Оправка с эксцентриком с креплением ABS

▲ Диапазон регулировки ± 0,25 мм на диаметр
▲ Также по запросу доступно в исполнении с микрочипом Balluff

Комплект поставки:

Оправка с конусом формы B с комплектом для переоборудования (форма AD) и уплотнительной шайбой

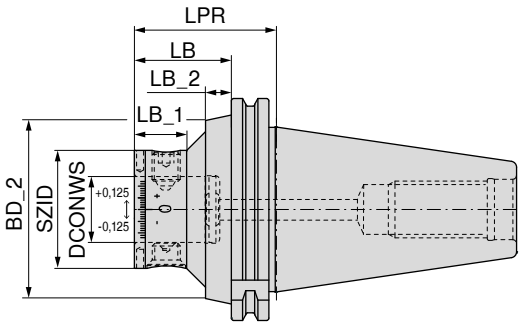

NEW

AD/B

84 204 ...

Адаптер	№ KOMET	SZID	DCONWS mm	LPR mm	LB mm	LB_1 mm	LB_2 mm	BD_2 mm	
SK 40	A50 56150	ABS 50	28	50	30,9				**04097**
SK 40	A50 56160	ABS 63	34	90	70,9		15,9	50	**04096**
SK 50	A50 56350	ABS 50	28	60	40,9	22,0	10,9	80	**05097**
SK 50	A50 56360	ABS 63	34	60	40,9	30,4	7,3	80	**05096**

Оправка с виброгашением с креплением ABS

▲ Также по запросу доступно в исполнении с микрочипом Balluff

Комплект поставки:

Оправка с конусом формы B с комплектом для переоборудования (форма AD) и уплотнительной шайбой

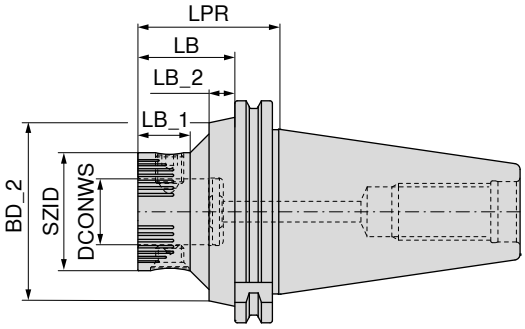

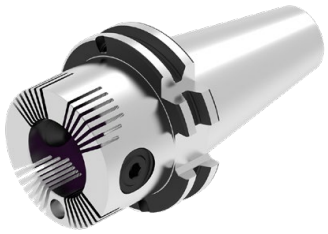

NEW

AD/B

84 207 ...

Адаптер	№ KOMET	SZID	DCONWS mm	LPR mm	LB mm	LB_1 mm	LB_2 mm	BD_2 mm	
SK 40	A50 01351	ABS 50	28	50	30,9				**04097**
SK 40	A50 01361	ABS 63	34	90	70,9		15,9	50	**04096**
SK 50	A50 01451	ABS 50	28	60	40,9	22,0	10,9	80	**05097**
SK 50	A50 01461	ABS 63	34	60	40,9	30,4	7,3	80	**05096**
SK 50	A50 01470	ABS 80	46	70	50,9				**05092**

Оправка с креплением ABS – SK-FC

▲ С торцевой контактной поверхностью
▲ Также по запросу доступно в исполнении с микрочипом Balluff

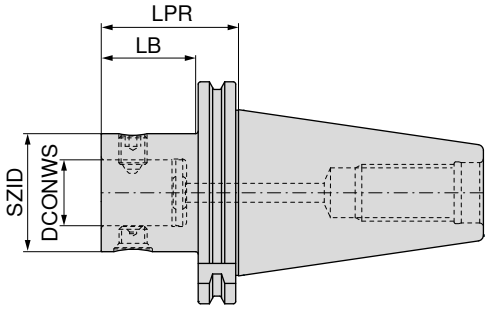

NEW

AD
G 6,3 n_{max} 8000

Адаптер	№ KOMET	SZID	DCONWS mm	LPR mm	LB mm	84 213 ...
SK-FC 40	A50 57151	ABS 50	28	50	30,9	**04097**
SK-FC 40	A50 57161	ABS 63	34	90	70,9	**04096**
SK-FC 50	A50 57351	ABS 50	28	60	40,9	**05097**
SK-FC 50	A50 57361	ABS 63	34	60	40,9	**05096**
SK-FC 50	A50 57371	ABS 80	46	70	50,9	**05092**
SK-FC 50	A50 57381	ABS 100	56	115	95,9	**05091**

Комплектующие SZID	 Винт 84 950 ...	 Комплект 84 950 ...	 Конический винт 84 950 ...
ABS 50	**20300**	**99800**	**20400**
ABS 63	**25500**	**99400**	**27300**
ABS 80	**25600**	**99300**	**25100**
ABS 100	**25700**	**99200**	**25200**

Комплектующие

		
Штревельный болт → 57–58	Удлинитель → 193	Прочие комплектующие → 273

Оправка для фрез с резьбовым хвостовиком

▲ Также по запросу доступно в исполнении с микрочипом Balluff

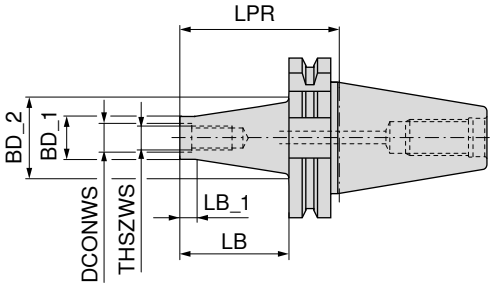

Адаптер	THSZWS	DCONWS mm	LB mm	BD_1 mm	BD_2 mm	LB_1 mm	LPR mm	AD G 16 n_{max} 8000 56 707 ...	AD G 6,3 n_{max} 18000 56 705 ...	AD G 2,5 n_{max} 30000 56 703 ...
SK 30	M8	8,5	25	13,8	18,0	12	44			**081**
SK 30	M8	8,5	50	13,8	23,0	12	69			**082**
SK 30	M10	10,5	25	18,0	23,0	12	44			**101**
SK 30	M10	10,5	50	18,0	25,0	12	69			**102**
SK 30	M12	12,5	25	21,0	24,0	12	44			**121**
SK 30	M12	12,5	50	21,0	30,0	12	69			**122**
SK 30	M16	17,0	25	29,0	30,5	12	44			**161**
SK 30	M16	17,0	50	29,0	34,0	12	69			**162**
SK 40	M8	8,5	25	13,8	15,0	12	44		**081**	
SK 40	M8	8,5	50	13,8	23,0	12	69		**082**	
SK 40	M8	8,5	75	13,8	25,0	12	94		**083**	
SK 40	M10	10,5	25	18,0	23,0	12	44		**101**	
SK 40	M10	10,5	50	18,0	25,0	12	69		**102**	
SK 40	M10	10,5	75	18,0	30,0	12	94		**103**	
SK 40	M10	10,5	100	18,0	35,0	12	119		**104**	
SK 40	M12	12,5	25	21,0	24,0	12	44		**121**	
SK 40	M12	12,5	50	21,0	30,0	12	69		**122**	
SK 40	M12	12,5	75	21,0	35,0	12	94		**123**	
SK 40	M12	12,5	100	21,0	38,0	12	119		**124**	
SK 40	M16	17,0	25	29,0	29,0	12	44		**161**	
SK 40	M16	17,0	50	29,0	34,0	12	69		**162**	
SK 40	M16	17,0	75	29,0	35,0	12	94		**163**	
SK 40	M16	17,0	100	29,0	40,0	12	119		**164**	
SK 40	M16	17,0	125	29,0	44,0	12	144		**165**	
SK 40	M16	17,0	150	29,0	48,0	12	169		**166**	
SK 40	M16	17,0	200	29,0	50,0	12	219		**167**	
SK 50	M12	12,5	50	21,0	30,0	12	69	**122**		
SK 50	M12	12,5	100	21,0	38,0	12	119	**124**		
SK 50	M12	12,5	150	21,0	52,0	12	169	**126**		
SK 50	M16	17,0	50	29,0	34,0	12	69	**162**		
SK 50	M16	17,0	100	29,0	40,0	12	119	**164**		
SK 50	M16	17,0	150	29,0	48,0	12	169	**166**		
SK 50	M16	17,0	200	29,0	58,0	12	219	**167**		
SK 50	M16	17,0	250	29,0	62,0	12	269	**168**		

Комплектующие

Удлинитель, переходник
→ 245

Штревельный болт
→ 57–58

Прочие комплектующие
→ 273

Оправка для фрез с резьбовым хвостовиком

▲ Также по запросу доступно в исполнении с микрочипом Balluff

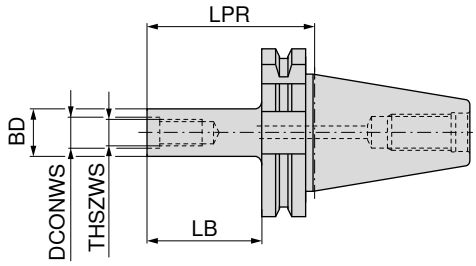

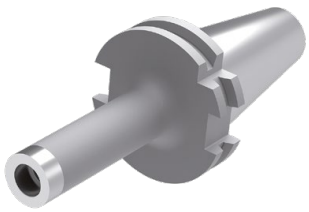

AD
G 6,3 n_{max} 18000

56 709 ...

Адаптер	THSZWS	DCONWS mm	LB mm	BD mm	LPR mm	
SK 40	M8	8,5	50	13,8	69	**082**
SK 40	M10	10,5	50	18,0	69	**102**
SK 40	M10	10,5	75	18,0	94	**103**
SK 40	M10	10,5	100	18,0	119	**104**
SK 40	M12	12,5	50	21,0	69	**122**
SK 40	M12	12,5	75	21,0	94	**123**
SK 40	M12	12,5	100	21,0	119	**124**
SK 40	M16	17,0	50	29,0	69	**162**
SK 40	M16	17,0	75	29,0	94	**163**
SK 40	M16	17,0	100	29,0	119	**164**

Комплектующие

Удлинитель, переходник
→ 245

Штревельный болт
→ 57–58

Прочие комплектующие
→ 273

Комбинированная оправка для торцовых фрез

▲ Для фрез с поперечным пазом согласно DIN 6358
▲ Также по запросу доступно в исполнении с микрочипом Balluff

Комплект поставки:

Корпус с зажимным винтом, поводковым кольцом и призматической шпонкой

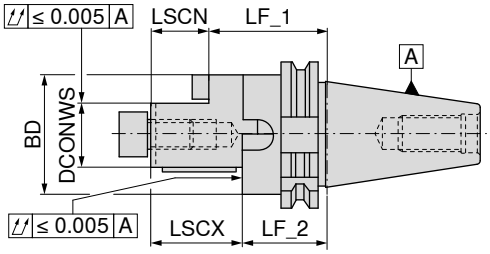

A
G 6,3 n_{max} 8000

82 429 ...

	Адаптер	DCONWS mm	LF_1 mm	BD mm	LSCX mm	LSCN mm	LF_2 mm	
Корот.	SK 30	16	50	32	27	17	40	**01600**
	SK 30	22	50	40	31	19	38	**02200**
	SK 30	27	55	48	33	21	43	**02700**
	SK 30	32	60	58	38	24	46	**03200**
	SK 40	16	55	32	27	17	45	**116**
	SK 40	22	55	40	31	19	43	**122**
	SK 40	27	55	48	33	21	43	**127**
	SK 40	32	60	58	38	24	46	**132**
	SK 40	40	60	70	41	27	46	**140** 1)
	SK 50	16	55	32	27	17	45	**316**
	SK 50	22	55	40	31	19	43	**322**
	SK 50	27	55	48	33	21	43	**327**
	SK 50	32	55	58	38	24	41	**332**
	SK 50	40	55	70	41	27	41	**340** 1)
	SK 50	50	70	90	46	30	54	**350** 1)
Длин.	SK 40	16	100	32	27	17	90	**21600**
	SK 40	22	100	40	31	19	88	**22200**
	SK 40	27	100	48	33	21	88	**22700**
	SK 40	32	100	58	38	24	86	**23200**
	SK 40	40	100	70	41	27	86	**24000**

1) С поперечным винтом

	 Призматическая шпонка	 Поводковое кольцо	 Крестовой накидной ключ	 Винт крепежный	 Зажимной винт
	83 950 ...	**83 370 ...**	**83 368 ...**	**83 367 ...**	**83 950 ...**
Комплектующие					
DCONWS					
16	4 x 4 x 20 **284**	**116**	**116**	M8 **016**	M8x25 **113**
22	6 x 6 x 25 **285**	**122**	**122**	M10 **022**	M10x25 **124**
27	7 x 7 x 25 **286**	**127**	**127**	M12 **027**	M12x30 **125**
32	8 x 7 x 28 **287**	**132**	**132**	M16 **032**	M16x35 **126**
40	10 x 8 x 32 **288**	**140**	**140**	M20 **040**	M20x40 - SW17 **112**
50	12 x 8 x 36 **289**	**150**	**150**	M24 **050**	

Комплектующие

		
Штревельный болт → 57–58	Кольцо для фрезерной оправки → 253	Прочие комплектующие

Оправка для торцовых фрез с поперечным шпоночным пазом

▲ Торцовые шпонки установлены
▲ Также по запросу доступно в исполнении с микрочипом Balluff

Комплект поставки:
Корпус с зажимным винтом

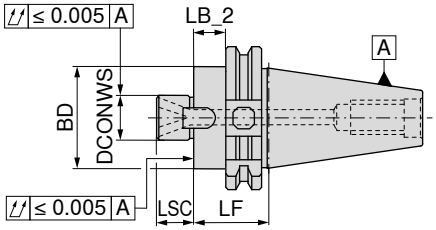

	Адаптер	DCONWS mm	LB_2 mm	LF mm	BD mm	LSC mm	A G 2,5 n_{max} 18000 82 428 ...	AD/B G 6,3 n_{max} 8000 82 428 ...
Корот.	SK 30	16	21,0	40	38	17	01600	
	SK 30	22	14,6	50	48	19	02200	
	SK 30	27	19,3	55	58	21	02700	
	SK 30	32	31,0	50	78	24	03200	
	SK 40	16	25,0	44	38	17		116
	SK 40	22	25,0	44	48	19		122
	SK 40	27	36,0	55	58	21		127
	SK 40	32	31,0	50	78	24		132
	SK 40	40	31,0	50	88	27		140 [1]
	SK 50	16	25,0	44	38	17		316
	SK 50	22	25,0	44	48	19		322
	SK 50	27	25,0	44	58	21		327
	SK 50	32	21,0	40	78	24		332
	SK 50	40	31,0	50	88	27		340 [1]
Длин.	SK 40	16	81,0	100	38	17		416
	SK 40	22	81,0	100	48	19		422
	SK 40	27	81,0	100	58	21		427
	SK 40	32	81,0	100	78	24		432
	SK 40	40	81,0	100	88	27		440 [1]
	SK 50	16	81,0	100	38	17		616
	SK 50	22	81,0	100	48	19		622
	SK 50	27	81,0	100	58	21		627
	SK 50	32	81,0	100	78	24		632
	SK 50	40	81,0	100	88	27		640 [1]
Средн.	SK 40	16	111,0	130	38	17		816
	SK 40	22	111,0	130	48	19		822
	SK 40	27	111,0	130	58	21		827
	SK 40	32	111,0	130	78	24		832
	SK 40	40	111,0	130	88	27		840 [1]
	SK 50	16	111,0	130	38	17		916
	SK 50	22	111,0	130	48	19		922
	SK 50	27	111,0	130	58	21		927
	SK 50	32	111,0	130	78	24		932
	SK 50	40	111,0	130	88	27		940
Сверхдлин.	SK 40	16	141,0	160	38	17		516
	SK 40	22	141,0	160	48	19		522
	SK 40	27	141,0	160	58	21		527
	SK 40	32	141,0	160	78	24		532
	SK 40	40	141,0	160	88	27		540 [1]
	SK 50	16	141,0	160	38	17		716
	SK 50	22	141,0	160	48	19		722
	SK 50	27	141,0	160	58	21		727
	SK 50	32	141,0	160	78	24		732
	SK 50	40	141,0	160	88	27		740 [1]

1) С поперечным винтом и 4 резьбовыми отверстиями M12 с торцевой стороны, диаметр окружности центров отверстий = 66,7 мм, выход СОЖ на наружном диаметре втулки (DCONWS)!

Комплектующие оправок для торцовых фрез с поперечным пазом

	 Крестовой накидной ключ		 Винт крепежный		 Зажимной винт	
	83 368 ...		**83 367 ...**		**83 950 ...**	
Комплектующие DCONWS						
16		**116**	M8	**016**	M8x25	**113**
22		**122**	M10	**022**	M10x25	**124**
27		**127**	M12	**027**	M12x30	**125**
32		**132**	M16	**032**	M16x35	**126**
40		**140**	M20	**040**	M20x40 - SW17	**112**

			 Шпоночный винт		 Шпонка	
			83 950 ...		**83 950 ...**	
Комплектующие DCONWS						
16			M3x8	**296**	8x9x17,5	**120**
22			M4x12	**297**	10x11x20,5	**121**
27			M5x12	**136**	12x13x24,3	**122**
32			M5x20	**137**	14x21x21,2	**123**
40			M6x16	**138**	15,9x16,3x19,5	**295**

Комплектующие

		
Штревельный болт	Удлинитель	Прочие комплектующие
→ 57–58	→ 252	→ 273

Оправка для насадных фрез большого диаметра

- Для фрез с поперечным шпоночным пазом по DIN 6357
- Также по запросу доступно в исполнении с микрочипом Balluff

Комплект поставки:

Корпус с установленными торцовыми шпонками по DIN 2079 и 4 зажимными винтами

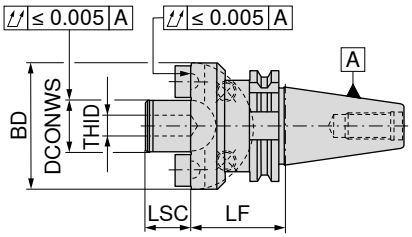

A
G 6,3 n_{max} 8000

Адаптер	DCONWS mm	LF mm	BD mm	LSC mm	THID	82 432 ...
SK 40	40	60	89	30	M20	**040**
SK 50	40	70	89	30	M20	**240**
SK 50	60	70	129	40	M30	**260**

	 Поводковый винт		 Шпонка		 Зажимной винт	
	83 950 ...		83 950 ...		83 950 ...	
Комплектующие DCONWS						
40	M6x16	**138**	15,9x16,3x19,5	**295**	M12x50	**140**
60			25,4x16,3x26,5	**298**	M16x45	**160**

Комплектующие

Штревельный болт
→ 57–58

Прочие комплектующие
→ 273

Оправка для сверлильного патрона

▲ Также по запросу доступно в исполнении с микрочипом Balluff

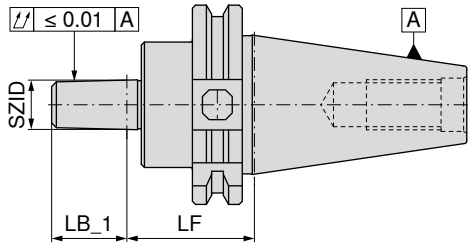

A
G 6,3 n_{max} 8000

Адаптер	SZID	LF mm	LB_1 mm	82 423 ...
SK 40	B12	40	18,5	**112**
SK 40	B16	40	24,0	**116**
SK 50	B16	40	24,0	**316**
SK 50	B18	40	32,0	**318**

	 Сверлильный патрон		 Сверлильный патрон	
		83 636 ...		**83 636 ...**
Комплектующие				
SZID				
B12	0 - 8 mm	**012**	0 - 10 mm	**112**
B16	1 - 13 mm	**016**	3 - 16 mm	**116**
B18			3 - 16 mm	**018**

Комплектующие

Штревельный болт
→ 57–58

Прочие комплектующие
→ 273

Оправка фрезерная по DIN 6364 для хвостовиков с конусом Морзе по DIN 228-2C

▲ Также по запросу доступно в исполнении с микрочипом Balluff

Комплект поставки:

Корпус с зажимным винтом

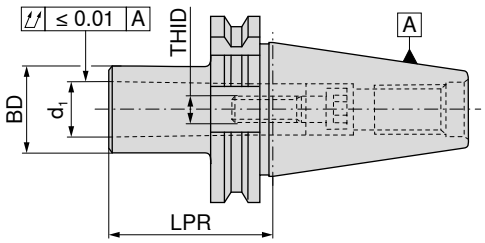

A
G 6,3 n_{max} 8000

	Адаптер	d_1	LPR mm	BD mm	THID	82 446 ...
Корот.	SK 40	MK1	50	25	M6	110
	SK 40	MK2	50	32	M10	120
	SK 40	MK3	70	40	M12	130
	SK 40	MK4	95	48	M16	140
	SK 50	MK1	45	25	M6	310
	SK 50	MK2	60	32	M10	320
	SK 50	MK3	65	40	M12	330
	SK 50	MK4	95	48	M16	340
	SK 50	MK5	120	63	M20	350

	 Винт МК		 Стопорный винт		 Ключ трубчатый		 Стопорное кольцо	
	83 950 ...		83 950 ...		83 359 ...		83 950 ...	
Комплектующие								
Для артикула								
82 446 110	M6x30	260	M5x6	030	16 x 32	013	M16x8x6,5	265
82 446 120	M10x30	261	M5x8	031	16 x 32	013	M16x8x10,5	267
82 446 130	M12x35	018	M5x6	030	17 x 117	017	M20x1,5x10x13	269
82 446 140	M16x40	019	M5x8	031	23 x 145	023	M26x1,5x17	270
82 446 310	M6x30	260	M5x8	031	20 x 135	020	M24x10x6,5	266
82 446 320	M10x30	017	M5x8	031	20 x 135	020	M24x10x10,5	268
82 446 330	M10x30	017	M5x8	031	17 x 117	017	M20x1,5x10x13	269
82 446 340	M16x40	019	M5x8	031	23 x 145	023	M26x1,5x17	270
82 446 350	M20x50	262	M5x8	031	33 x 175	033	M36x1,5x21	271

Комплектующие

Штревельный болт
→ 57–58

Прочие комплектующие
→ 273

Оправка по DIN 6383 для хвостовиков с конусом Морзе по DIN 228-2D

▲ Также по запросу доступно в исполнении с микрочипом Balluff

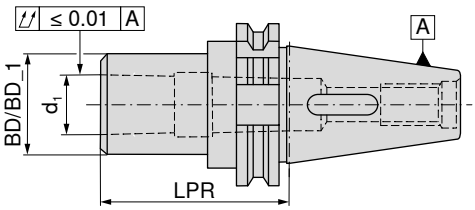

AD
G 6,3 n_{max} 8000

82 439 ...

	Адаптер	d_1	LPR mm	BD mm	BD_1 mm	
Корот.	SK 30	MK1	50	25		01000
	SK 30	MK2	63	32		02000
	SK 30	MK3	80	40		03000
	SK 40	MK1	50		25	110
	SK 40	MK2	50		32	120
	SK 40	MK3	70		40	130
	SK 40	MK4	95	48		140
	SK 50	MK1	50		25	310
	SK 50	MK2	60		32	320
	SK 50	MK3	65		40	330
	SK 50	MK4	95		48	340
	SK 50	MK5	105		63	350
Длин.	SK 40	MK2	117	32		22000
	SK 40	MK3	133	40		23000
	SK 40	MK4	156	48		24000

Комплектующие

Переходник MK
→ 230

Штревельный болт
→ 57–58

Прочие комплектующие
→ 273

Переходник для конусных оправок

- Для конусных оправок по DIN 2080
- С удлиненным зажимным винтом также возможно закрепление в оправках по ISO 7388-1 – с хвостовиками SK, ISO 7388-2 – с хвостовиками MAS-BT и ANSI-CAT
- также по запросу доступно в исполнении с микрочипом Balluff

Комплект поставки:

Корпус с зажимным винтом для оправок по DIN 2080

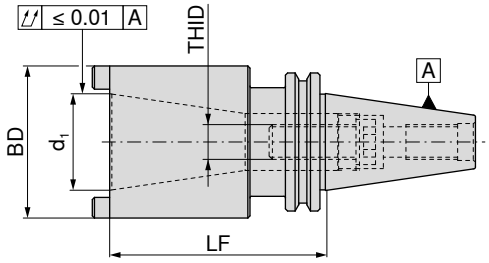

A
G 6,3 n_{max} 8000

Адаптер	d_1	LF mm	BD mm	THID	82 453 ...
SK 40	SK 30	50	50	M12	**03000**
SK 40	SK 40	100	70	M16	**040**
SK 50	SK 40	80	70	M16	**240**
SK 50	SK 50	120	100	M24	**250**

Комплектующие Для артикула	 Винт SK 83 950 ...	 Винт MK 83 950 ...	 Стопорный винт 83 950 ...	 Ключ трубчатый 83 359 ...	 Стопорное кольцо 83 950 ...
82 453 03000		**18400**	**030**	**017**	**18500**
82 453 040	**009**		**030**	**023**	**270**
82 453 240	**264**				
82 453 250	**256**		**031**	**133**	**257**

Вспомогательная таблица для поиска необходимых запасных деталей и комплектующих для переходников для конусных оправок

ISO 7388-1	Стандарт хвостовика SK		Длина крепежного винта				
Подходит для № артикула	Ø d_1 ISO 7388-1	Ø d_1 DIN 2080	THID	Винт SK Артикул	Стопорное кольцо Артикул	Стопорный винт Артикул	Ключ трубчатый Артикул
82 453 03000		SK 30	M12 x 40	83 950 18400	83 950 18500	83 950 030	83 359 017
82 453 040	SK40		M16 x 70	83 950 264	83 950 270	83 950 030	83 359 023
82 453 040		SK40	M16 x 40	83 950 009	83 950 270	83 950 030	83 359 023
82 453 240	SK40		M16 x 70	83 950 264			
82 453 240		SK40	M16 x 40	83 950 009			
82 453 250	SK50		M24 x 80	83 950 256	83 950 257	83 950 031	83 359 133
82 453 250		SK50	M24 x 50	83 950 263	83 950 257	83 950 031	83 359 133

Переходник SK/HSK-A

- Для крепления оправок HSK-A по ISO 12164
- также по запросу доступно в исполнении с микрочипом Balluff

Комплект поставки:

С зажимным патроном и крышкой

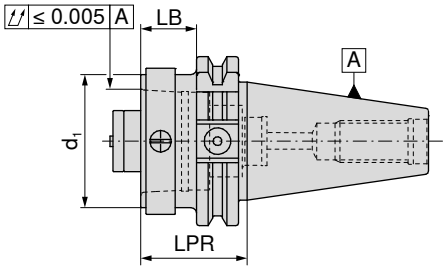

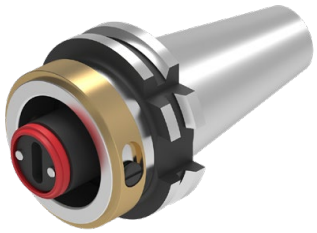

NEW

AD

84 014 ...

Адаптер	d_1	LB mm	LPR mm	
SK 40	HSK-A 32	20,9	40	**04060**
SK 40	HSK-A 40	20,9	40	**04059**
SK 40	HSK-A 50	20,9	40	**04058**
SK 40	HSK-A 63	60,9	80	**04057**
SK 50	HSK-A 100	80,9	100	**05055**
SK 50	HSK-A 32	20,9	40	**05060**
SK 50	HSK-A 40	20,9	40	**05059**
SK 50	HSK-A 50	20,9	40	**05058**
SK 50	HSK-A 63	20,9	40	**05057**

Переходник SK/PSC

- Для крепления оправок PSC по ISO 26623-1
- Также по запросу доступно в исполнении с микрочипом Balluff

Комплект поставки:

С зажимным винтом

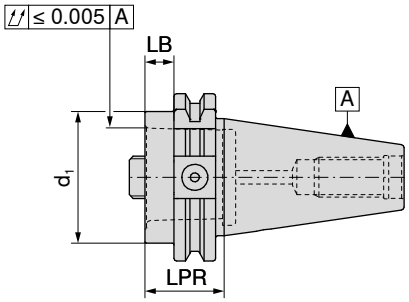

NEW

AD

Адаптер	d_1	LB mm	LPR mm	84 015 ...
SK 40	PSC 32	10,9	30	**04087**
SK 40	PSC 40	10,9	30	**04095**
SK 40	PSC 50	10,9	30	**04094**
SK 40	PSC 63	65,9	85	**04093**
SK 50	PSC 32	10,9	30	**05087**
SK 50	PSC 40	10,9	30	**05095**
SK 50	PSC 50	10,9	30	**05094**
SK 50	PSC 63	10,9	30	**05093**
SK 50	PSC 80	50,9	70	**05086**

Резьбовое кольцо

Зажимной винт

Комплектующие DCONWS	84 950 ...		84 950 ...
22	**127**	SW8	**122**
28	**128**	SW8	**123**
35	**129**	SW10	**124**
44	**130**	SW14	**126**
55	**130**	SW14	**126**

Заготовка

- Материал: сталь 17CrNiMo5
- Для изготовления специальных инструментов
- Диаметр BD с припуском 0,5 мм
- Конусная поверхность закалена и шлифована
- Со стороны инструмента незакаленная
- также по запросу доступно в исполнении с микрочипом Balluff

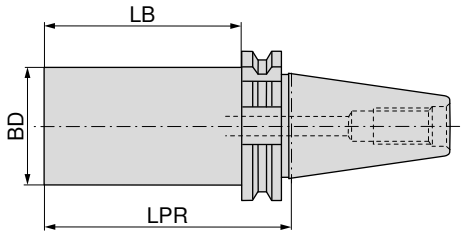

AD/B

82 458 ...

Адаптер	BD mm	LPR mm	LB mm	
SK 40	63,0	250	231	**040**
SK 50	63,5	300	281	**050**

Контрольная оправка

- Без захватного паза
- Для MAS BT 40 использовать специальный штревельный болт с LF = 32 мм

Комплект поставки:

В деревянном футляре

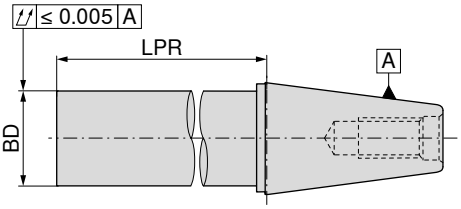

A

82 456 ...

Адаптер	BD mm	LPR mm	
SK / BT 40	40	330	**040**
SK / BT 50	50	330	**050**

Комплектующие

Штревельный болт

→ 57–58, 111–112

Прочие комплектующие

→ 273

Штревельный болт для оправок по ISO 7388-1

- DIN 69872, форма A и B
- Для инструментов с осевым подводом СОЖ или без него

Комплект поставки:

С уплотнительным кольцом круглого сечения

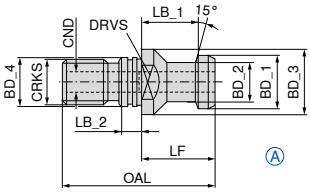

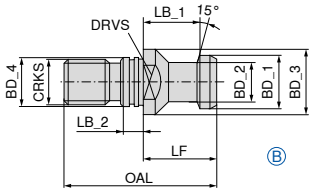

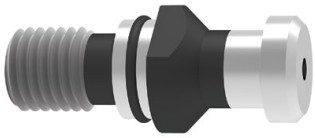

Адаптер	BD_1 mm	BD_2 mm	BD_3 mm	BD_4 mm	CRKS	OAL mm	LF mm	LB_1 mm	LB_2 mm	CND mm	DRVS mm	TQX Nm	Форма	82 475 ...	82 468 ...
SK 30	13	9	17	13	M12	44	24	19	5	3,5	14	60	A		**030**
SK 40	19	14	23	17	M16	54	26	20	7	7,0	19	90	A		**040**
SK 50	28	21	36	25	M24	74	34	25	10	11,5	30	145	A		**050**
SK 30	13	9	17	13	M12	44	24	19	5		14	60	B	**030**	
SK 40	19	14	23	17	M16	54	26	20	7		19	90	B	**040**	
SK 50	28	21	36	25	M24	74	34	25	10		30	145	B	**050**	

Штревельный болт для оправок по ISO 7388-1

- Аналогично BT 45°, но на 3 мм короче
- Для станков Haas, Micron, Hurco

Комплект поставки:

С уплотнительным кольцом круглого сечения

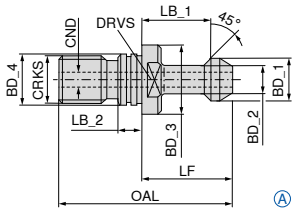

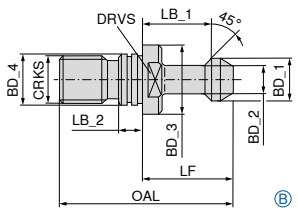

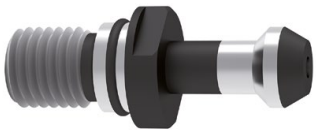

Адаптер	BD_1 mm	BD_2 mm	BD_3 mm	BD_4 mm	CRKS	OAL mm	LF mm	LB_1 mm	LB_2 mm	CND mm	DRVS mm	TQX Nm	Форма	83 538 ...	83 535 ...
SK 40	15	10	23	17	M16	57	32	25	5	4	19	90	A		**040**
SK 40	15	10	23	17	M16	57	32	25	5		19	90	B	**040**	

Уплотнительное кольцо

Комплектующие BD_4		83 476 ...
17	BT / SK 40	**040**
25	BT / SK 50	**050**

16

Штревельный болт для оправок по ISO 7388-1

▲ Аналогично ISODIS 7388 (ANSI-CAT только у SK 40), форма A

Комплект поставки:

SK 50 с уплотнительным кольцом круглого сечения
SK 40 без канавки под уплотнительное кольцо круглого сечения

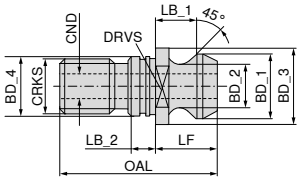

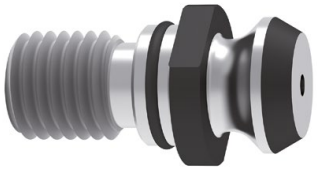

Адаптер	BD_1 mm	BD_2 mm	BD_3 mm	BD_4 mm	CRKS	OAL mm	LF mm	LB_1 mm	LB_2 mm	CND mm	DRVS mm	TQX Nm	82 487 ...
SK 40	18,79	12,44	22,5	17	M16	41,26	16,25	11,17	4,0	6,0	19	90	**040**
SK 50	29,10	19,60	37,0	25	M24	65,50	25,55	17,95	5,5	11,5	30	145	**050**

Штревельный болт для оправок по ISO 7388-1

▲ SK 40 с кольцевой канавкой и защитным кольцом, с внутренней резьбой и без нее
▲ SK 50 с кольцевой канавкой, с внутренней резьбой и без нее
▲ Для инструментов по DIN 69871 для переналадки на DIN 2080

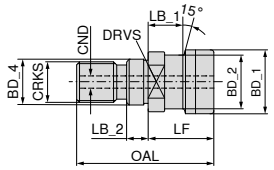

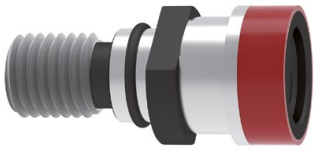

Адаптер	BD_1 mm	BD_2 mm	BD_4 mm	CRKS	OAL mm	LF mm	LB_1 mm	LB_2 mm	CND mm	DRVS mm	TQX Nm	Без внутренней резьбы 82 493 ...	С внутренней резьбой 82 494 ...
SK 40	25,0	21,1	17	M16	53	25	13,6	8	7	19	90	**040**	**040**
SK 50	39,3	32,0	25	M24	65	25	13,3	10		30	145	**050** [1]	**050**

1) С уплотнительным кольцом

Штревельный болт для оправок по ISO 7388-1

▲ Упорная резьба DECKEL S 20 x 2

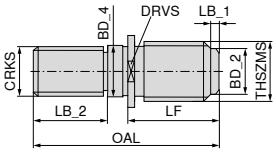

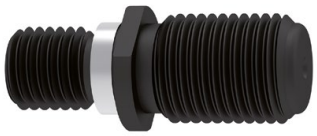

Адаптер	THSZMS	CRKS	OAL mm	LF mm	LB_1 mm	LB_2 mm	BD_2 mm	BD_4 mm	DRVS mm	83 471 ...
SK 40	S 20 x 2	M16	55	33	4	17	16,7	17	22	**040**

Прецизионный цанговый патрон ER – Centro-P

- Используется со стандартными зажимными гайками/гайками с уплотнительными шайбами
- Максимальное поле допуска для диаметра хвостовика для установки в цангу - ISO H10
- Для зажима требуется роликовый ключ
- $p_{макс.}$ = 80 бар
- также по запросу доступно в исполнении с микрочипом Balluff

Комплект поставки:

Корпус **без** зажимной гайки, **без** упорного винта

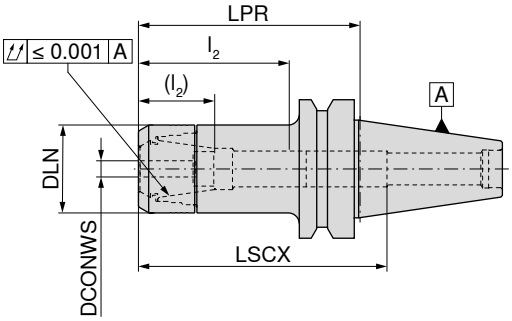

AD
G 2,5 n_{max} 25000

84 524 ...

Адаптер	DCONWS mm	LPR mm	DLN mm	LSCX mm	l_2 (l_2) mm	Для цанги	
BT 30	1 - 10	50	30	73	28 - 44 (16 - 31)	426E (ER16)	**001**
BT 30	1 - 10	75	30	97	28 - 45 (14 - 31)	426E (ER16)	**002**
BT 30	1 - 10	100	30	123	28 - 44 (16 - 31)	426E (ER16)	**003**
BT 30	1 - 10	120	30	112	28 - 45 (14 - 31)	426E (ER16)	**004**
BT 30	2 - 16	60	40	77	35 - 59 (30 - 42)	430E (ER25)	**160**
BT 30	2 - 16	75	40	72	38 - 56 (23 - 39)	430E (ER25)	**161**
BT 30	2 - 16	90	40	87	38 - 56 (23 - 39)	430E (ER25)	**162**
BT 30	2 - 16	120	40	115	38 - 56 (23 - 39)	430E (ER25)	**164**
BT 30	2 - 20	60	50	69	42 - 52	470E (ER32)	**207**
BT 30	2 - 20	75	50	84	42 - 62 (24 - 45)	470E (ER32)	**208**
BT 30	2 - 20	90	50	94	42 - 62 (24 - 45)	470E (ER32)	**209**
BT 40	1 - 10	75	30	90	38 - 53 (29 - 39)	426E (ER16)	**210**
BT 40	1 - 10	90	30	120	30 - 50 (29 - 36)	426E (ER16)	**310**
BT 40	1 - 10	120	30	140	29 - 45 (29 - 35)	426E (ER16)	**410**
BT 40	1 - 10	150	30	180	29 - 45 (29 - 32)	426E (ER16)	**510**
BT 40	1 - 10	200	30	220	29 - 50 (29 - 36)	426E (ER16)	**610**
BT 40	2 - 16	60	40	92	44 - 64 (36 - 46)	430E (ER25)	**116**
BT 40	2 - 16	75	40	100	42 - 59 (36 - 41)	430E (ER25)	**216**
BT 40	2 - 16	90	40	91	42 - 59 (36 - 41)	430E (ER25)	**316**
BT 40	2 - 16	105	40	100	35 - 60 (20 - 42)	430E (ER25)	**168**
BT 40	2 - 16	120	40	91	40 - 65 (36 - 47)	430E (ER25)	**416**
BT 40	2 - 16	150	40	100	40 - 64 (36 - 45)	430E (ER25)	**516**
BT 40	2 - 16	200	40	150	40 - 64 (36 - 45)	430E (ER25)	**616**
BT 40	2 - 20	60	50	55	45 - 64 (42 - 46)	470E (ER32)	**120**
BT 40	2 - 20	75	50	100	42 - 76 (42 - 52)	470E (ER32)	**220**
BT 40	2 - 20	90	50	100	42 - 76 (42 - 52)	470E (ER32)	**320**
BT 40	2 - 20	120	50	110	42 - 71 (42 - 53)	470E (ER32)	**420**
BT 40	2 - 20	150	50	110	42 - 71 (42 - 53)	470E (ER32)	**520**
BT 40	3 - 26	75	63	78	54 - 59	472E (ER40)	**226**
BT 40	3 - 26	105	63	93	55 - 71 (48 - 53)	472E (ER40)	**326**
BT 50	2 - 20	75	50	110	45 - 70 (42 - 53)	470E (ER32)	**720**
BT 50	2 - 20	105	50	140	45 - 63 (42 - 45)	470E (ER32)	**820**
BT 50	2 - 20	165	50	200	45 - 74 (42 - 56)	470E (ER32)	**920**
BT 50	3 - 26	75	63	100	48 - 58	472E (ER40)	**726**
BT 50	3 - 26	105	63	100	48 - 58	472E (ER40)	**826**

→ Передаваемый крутящий момент, на стр. 300

LSCX = длина зажима без упорного винта
l_2 = длина зажима упорного винта 1, размер в скобках (l_2) = длина зажима упорного винта 2
Размер LPR при использовании зажимных гаек с уплотнительными шайбами на 3 мм больше

Комплектующие прецизионного цангового патрона ER – Centro-P

	Зажимная гайка IK		Зажимная гайка		Упорный винт 2		Упорный винт 1	
	84 950 ...		84 950 ...		83 950 ...		83 950 ...	
Комплектующие								
Для цанги								
426E (ER16)	011		001		M11x1 - SW6	341	M11x1 - SW6	337
430E (ER25)	013		003		M18x1,5 - SW6	432	M18x1,5 - SW6	431
470E (ER32)	015		005		M22x1,5 - SW6	402	M22x1,5 - SW6	401
472E (ER40)	017		007				M28x1,5 - SW6	400

Прецизионный цанговый патрон ER, конический – Centro-P

- Используется со специальными гайками
- Максимальное поле допуска для диаметра хвостовика для установки в цангу - ISO H10
- Для зажима требуется роликовый ключ
- $p_{макс.}$ = 80 бар
- также по запросу доступно в исполнении с микрочипом Balluff

Комплект поставки:

Корпус **без** зажимной гайки, **без** упорного винта

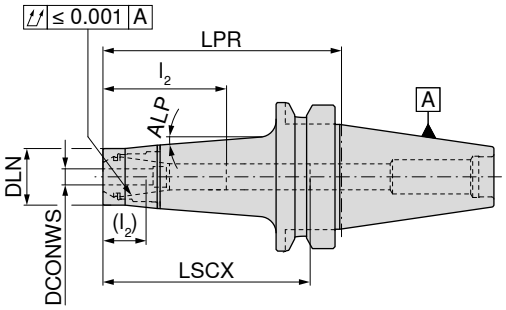

AD/B
G 2,5 n_{max} 25000

Адаптер	DCONWS mm	LPR mm	DLN mm	LSCX mm	l_2 (l_2) mm	Для цанги	ALP	84 517 ...
BT 40	1 - 10	100	24	72	28 - 48 (20 - 35)	426E (ER16)	4,5°	410
BT 40	1 - 10	135	24	165	28 - 48 (20 - 35)	426E (ER16)		31000
BT 40	1 - 10	160	24	180	28 - 48 (20 - 35)	426E (ER16)	4,5°	510

→ Передаваемый крутящий момент, на стр. 300

LSCX = длина зажима без упорного винта
l_2 = длина зажима упорного винта 1, размер в скобках (l_2) = длина зажима упорного винта 2
Размер LPR при использовании зажимных гаек с уплотнительными шайбами на 4 мм больше

	Зажимная гайка коническая IK		Зажимная гайка коническая		Упорный винт 2		Упорный винт 1	
	84 950 ...		84 950 ...		83 950 ...		83 950 ...	
Комплектующие								
Для цанги								
426E (ER16)	033		031		M11x1 - SW6	341	M11x1 - SW6	337

Комплектующие


Цанга ER
→ 256–263, 266

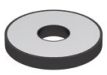
Уплотнительная шайба
→ 269


Роликовый ключ
→ 275


Насадка для роликового ключа
→ 275


Штревельный болт
→ 111–112


Прочие комплектующие
→ 273

Прецизионный цанговый патрон ER, тонкое исполнение – Centro-P

- Используется с зажимными гайками Mini
- Максимальное поле допуска для диаметра хвостовика для установки в цангу - ISO H10
- Для зажима требуется роликовый ключ
- $p_{макс.}$ = 80 бар
- также по запросу доступно в исполнении с микрочипом Balluff

Комплект поставки:

Корпус **без** зажимной гайки, **без** упорного винта

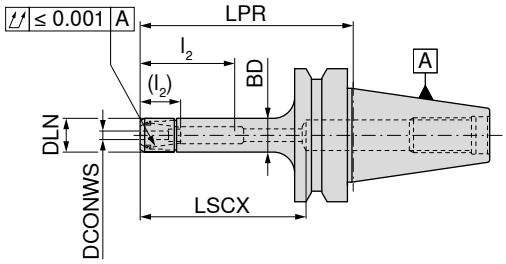

Адаптер	DCONWS mm	LPR mm	DLN mm	BD mm	LSCX mm	l_2 (l_2) mm	Для цанги	AD G 2,5 n_{max} 25000 84 507 ...	AD/B G 2,5 n_{max} 25000 84 508 ...
BT 30	1 - 7	50	16	16	68	18 - 32 (12 - 22)	4008E (ER11)	**007**	
BT 30	1 - 7	100	16	16	68	18 - 36 (12 - 26)	4008E (ER11)	**008**	
BT 40	1 - 7	75	16	16	100	15 - 30 (8 - 21)	4008E (ER11)		**307**
BT 40	1 - 7	90	16	16	68	18 - 36 (12 - 26)	4008E (ER11)		**40600**
BT 40	1 - 7	120	16	16	140	15 - 30 (8 - 21)	4008E (ER11)		**507**
BT 40	1 - 7	150	16	16	68	18 - 36 (12 - 26)	4008E (ER11)		**90600**
BT 40	1 - 10	75	22	22	100	27 - 49 (16 - 32)	426E (ER16)		**216**
BT 40	1 - 10	90	22	22	115	27 - 49 (16 - 32)	426E (ER16)		**316**
BT 40	1 - 10	120	22	22	145	27 - 49 (16 - 32)	426E (ER16)		**416**
BT 40	1 - 10	150	22	22	175	27 - 49 (16 - 32)	426E (ER16)		**516**

LSCX = длина зажима без упорного винта
l_2 = длина зажима упорного винта 1, размер в скобках (l_2) = длина зажима упорного винта 2
Размер LPR при использовании зажимных гаек с уплотнительными шайбами на 4 мм больше

Комплектующие	Зажимная гайка Mini IK 84 950 ...	Зажимная гайка Mini 84 950 ...	Упорный винт 2 83 950 ...		Упорный винт 1 83 950 ...	
Для цанги						
4008E (ER11)		**041**	M8x1 - SW4	**340**	M8x1 - SW4	**336**
426E (ER16)	**035**	**034**	M11x1 - SW6	**341**	M11x1 - SW6	**337**

Комплектующие


Цанга ER
→ 256–263, 266

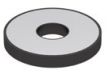
Уплотнительная шайба
→ 269


Съемник
→ 274


Роликовый ключ
→ 275


Насадка для роликового ключа
→ 275


Штревельный болт
→ 111–112


Прочие комплектующие
→ 273

Прецизионный цанговый патрон OZ – Centro-P

- Максимальное поле допуска для диаметра хвостовика для установки в цангу - ISO H10
- Для зажима требуется роликовый ключ
- $p_{макс.}$ = 80 бар
- также по запросу доступно в исполнении с микрочипом Balluff

Комплект поставки:

Корпус **без** зажимной гайки, **без** упорного винта

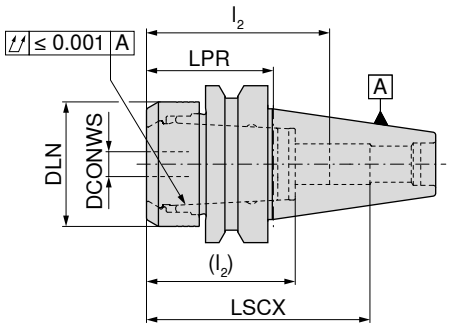

AD/B
G 2,5 n_{max} 25000

Адаптер	DCONWS mm	LPR mm	DLN mm	LSCX mm	l_2 (l_2) mm	Для цанги	84 513 ...
BT 40	2 - 25	51	50	89	70 (56)	462E	**225**

→ Передаваемый крутящий момент, на стр. 300

LSCX = длина зажима без упорного винта
l_2 = длина зажима упорного винта 1, размер в скобках (l_2) = длина зажима упорного винта 2
Размер LPR при использовании зажимных гаек с уплотнительными шайбами на 4 мм больше

Комплектующие	 Зажимная гайка IK	 Зажимная гайка	 Упорный винт 2		 Упорный винт 1	
	84 950 ...	**84 950 ...**	**83 950 ...**		**83 950 ...**	
Для цанги						
462E	**020**	**009**	M22x1,5 - SW6	**402**	M22x1,5 - SW6	**401**

Комплектующие

					
Цанга OZ	Уплотнительное кольцо	Роликовый ключ	Насадка для роликового ключа	Штревельный болт	Прочие комплектующие
→ 267	→ 267	→ 275	→ 275	→ 111–112	→ 273

Прецизионный цанговый патрон ER – HDC

- HDC = Heavy Duty Chuck – патрон, сконструированный специально для черновой обработки
- Используется с зажимными гайками Heavy Duty
- Максимальное поле допуска для диаметра хвостовика для установки в цангу - ISO H10
- Для зажима требуется роликовый ключ
- $p_{макс.}$ = 80 бар
- также по запросу доступно в исполнении с микрочипом Balluff

Комплект поставки:

Корпус **с** зажимной гайкой, **без** упорного винта

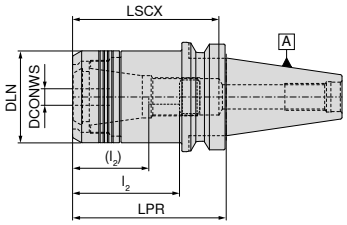

цилиндрическая

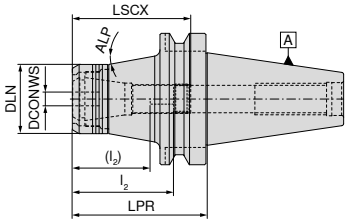

конич.

NEW

AD
G 6,3 n_{max} 18000
Цилиндрическая

NEW

AD
G 6,3 n_{max} 18000
конич.

Адаптер	DCONWS mm	LPR mm	DLN mm	LSCX mm	l_2 (l_2) mm	ALP °	Для цанги	84 400 ...	84 400 ...
BT 40	2 - 20	60	53	80	41 - 63 (27 - 45)		470E (ER32)	**12069**	
BT 40	2 - 20	90	53	85	41 - 63 (27 - 45)		470E (ER32)	**22069**	
BT 50	2 - 20	75	53	114	41 - 80 (27 - 62)	10	470E (ER32)		**12068**
BT 50	2 - 20	105	53	140	41 - 80 (27 - 62)	10	470E (ER32)		**22068**

LSCX = длина зажима без упорного винта
l_2 = длина зажима упорного винта 1, размер в скобках (l_2) = длина зажима упорного винта 2

Комплектующие DCONWS	 Зажимная гайка 84 950 ...	 Упорный винт 2 83 950 ...	 Упорный винт 1 83 950 ...
2 - 20	**30100**	M22x1,5 - SW6 **402**	M22x1,5 - SW6 **401**

Комплектующие

				
Цанга ER	Роликовый ключ	Насадка для роликового ключа	Штревельный болт	Прочие комплектующие
→ 256–266	→ 275	→ 275	→ 111–112	→ 273

16

Гидропатрон высокого давления, короткое исполнение

▲ Также по запросу доступно в исполнении с микрочипом Balluff

Комплект поставки:

Корпус с упорным и нажимным винтами

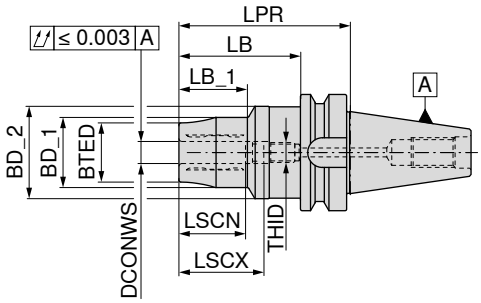

AD/B
G 2,5 n_{max} 25000

	Адаптер	DCONWS mm	LPR mm	BTED mm	BD_1 mm	BD_2 mm	LB_1 mm	LSCX mm	LSCN mm	LB mm	THID	83 526 ...
Корот.	BT 40	16	95	36	42	50	42	49	39	71	M12x1	116
	BT 40	20	100	42	48	50	45	51	41	76	M16x1	120
	BT 40	25	110	51	57	50	60	57	47	91	M16x1	125
	BT 40	32	120	57	63	50	65	61	51	101	M16x1	132

→ Мин. глубина зажима, стр. 300

	 Заглушка		 Т-образный ключ		 Нажимной винт		 Упорный винт IK	
	83 950 ...		80 397 ...		83 950 ...		83 950 ...	
Комплектующие								
Для артикула								
83 526 116	M5x5 - SW2,5	157	SW5	050	M10x1x14	429	M12x1x18	446
83 526 120	M5x5 - SW2,5	157	SW5	050	M10x1x12	159	M16x1x18,5	448
83 526 125	M5x5 - SW2,5	157	SW5	050	M10x1x12	159	M16x1x22	449
83 526 132	M5x5 - SW2,5	157	SW5	050	M10x1x14	429	M16x1x25	450

Комплектующие

		
Переходная втулка	Штревельный болт	Прочие комплектующие
→ 271	→ 57–58	→ 273

Гидропатрон высокого давления, короткое и прочное исполнение

▲ Для твердосплавных и HSS-хвостовиков с допуском h6 или точнее
▲ также по запросу доступно в исполнении с микрочипом Balluff

Комплект поставки:
Корпус с упорным и нажимным винтами

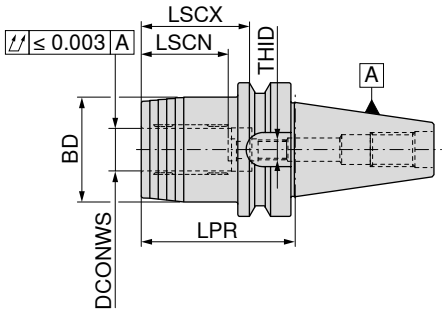

AD/B
G 2,5 n_{max} 25000

Адаптер	DCONWS mm	LPR mm	BD mm	LSCX mm	LSCN mm	THID	83 513 ...
BT 40	20	72,5	49	51	40	M16x1x13,5	**120**

→ Мин. глубина зажима, стр. 300


Заглушка


Т-образный ключ


Нажимной винт


Упорный винт IK

Комплектующие Для артикула	83 950 ...		80 397 ...		83 950 ...		83 950 ...	
83 513 120	M5x5 - SW2,5	**157**	SW5	**050**	M10x1x14	**429**	M16x1x13,5 - SW8	**424**

Комплектующие


Переходная втулка
→ 271


Штревельный болт
→ 111–112


Прочие комплектующие
→ 273

Гидропатрон высокого давления, тонкое исполнение, 3°

- Для твердосплавных и HSS-хвостовиков с допуском h6 или точнее
- также по запросу доступно в исполнении с микрочипом Balluff

Комплект поставки:

Корпус с упорным, нажимным и запорным винтами

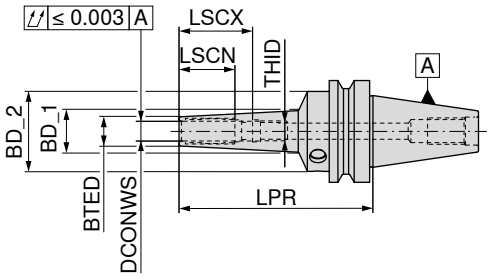

AD/B
G 2,5 n_{max} 25000

83 522 ...

	Адаптер	DCONWS mm	LPR mm	BTED mm	BD_1 mm	BD_2 mm	LSCX mm	LSCN mm	THID	
Длин.	BT40	3	120	9	16,55	49,5	28	12	M3	**103**
	BT40	4	120	10	17,55	49,5	28	16	M3	**104**
	BT40	5	120	11	18,55	49,5	28	20	M3	**105**
	BT40	6	120	12	19,55	49,5	37	27	M5	**106**
	BT40	8	120	14	21,55	49,5	37	27	M6	**108**
	BT40	10	120	16	23,65	49,5	41	31	M8x1	**110**
	BT40	12	120	18	25,76	49,5	46	36	M10x1	**112**
	BT40	16	120	24	31,45	49,5	49	39	M12x1	**116**
	BT40	20	120	28	35,55	49,5	51	41	M16x1	**120**
	BT40	6	160	16	33,53	49,5	37	27	M5	**206**
	BT40	8	160	18	34,60	49,5	37	27	M6	**208**
	BT40	10	160	20	36,27	49,5	41	31	M8x1	**210**
	BT40	12	160	22	37,88	49,5	46	36	M10x1	**212**
	BT40	6	200	16	37,88	49,5	37	27	M5	**306**
	BT40	8	200	18	38,90	49,5	37	27	M6	**308**
	BT40	10	200	20	40,57	49,5	41	31	M8x1	**310**
	BT40	12	200	22	42,18	49,5	46	36	M10x1	**312**

→ Мин. глубина зажима, стр. 300

	 Заглушка		 Т-образный ключ		 Нажимной винт		 Упорный винт IK	
	83 950 ...		**80 397 ...**		**83 950 ...**		**83 950 ...**	
Комплектующие Для артикула								
83 522 103	M5x5 - SW2,5	**157**	SW5	**050**	M10x1x10	**158**	M3x20 - SW1,5	**172**
83 522 104	M5x5 - SW2,5	**157**	SW5	**050**	M10x1x10	**158**	M3x20 - SW1,5	**172**
83 522 105	M5x5 - SW2,5	**157**	SW5	**050**	M10x1x10	**158**	M3x20 - SW1,5	**172**
83 522 106	M5x5 - SW2,5	**157**	SW5	**050**	M10x1x10	**158**	M5x12,5 - SW2,5	**418**
83 522 108	M5x5 - SW2,5	**157**	SW5	**050**	M10x1x10	**158**	M6x12,5 - SW3	**419**
83 522 110	M5x5 - SW2,5	**157**	SW5	**050**	M10x1x12	**159**	M8x1x13,5 - SW3	**420**
83 522 112	M5x5 - SW2,5	**157**	SW5	**050**	M10x1x12	**159**	M10x1x13,5 - SW5	**421**
83 522 116	M5x5 - SW2,5	**157**	SW5	**050**	M10x1x12	**159**	M12x1x13,5 - SW5	**422**
83 522 120	M5x5 - SW2,5	**157**	SW5	**050**	M10x1x12	**159**	M16x1x13,5 - SW8	**424**
83 522 206	M5x5 - SW2,5	**157**	SW5	**050**	M10x1x10	**158**	M5x12,5 - SW2,5	**418**
83 522 208	M5x5 - SW2,5	**157**	SW5	**050**	M10x1x10	**158**	M6x12,5 - SW3	**419**
83 522 210	M5x5 - SW2,5	**157**	SW5	**050**	M10x1x12	**159**	M8x1x13,5 - SW3	**420**
83 522 212	M5x5 - SW2,5	**157**	SW5	**050**	M10x1x12	**159**	M10x1x13,5 - SW5	**421**
83 522 306	M5x5 - SW2,5	**157**	SW5	**050**	M10x1x10	**158**	M5x12,5 - SW2,5	**418**
83 522 308	M5x5 - SW2,5	**157**	SW5	**050**	M10x1x10	**158**	M6x12,5 - SW3	**419**
83 522 310	M5x5 - SW2,5	**157**	SW5	**050**	M10x1x12	**159**	M8x1x13,5 - SW3	**420**
83 522 312	M5x5 - SW2,5	**157**	SW5	**050**	M10x1x12	**159**	M10x1x13,5 - SW5	**421**

Гидропатрон, короткое и тонкое исполнение

▲ Для твердосплавных и HSS-хвостовиков с допуском h6 или точнее
▲ также по запросу доступно в исполнении с микрочипом Balluff

Комплект поставки:
Корпус с упорным и нажимным винтами

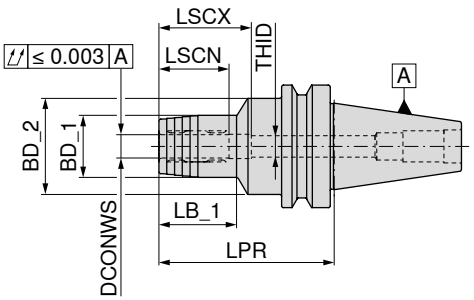

AD/B
G 2,5 n_{max} 25000

Адаптер	DCONWS mm	LPR mm	BD_1 mm	BD_2 mm	LSCX mm	LSCN mm	LB_1 mm	THID	83 521 ...
BT 40	6	90	26	49,5	37	27	29	M5	**106**
BT 40	8	90	28	49,5	37	27	30	M6	**108**
BT 40	10	90	30	49,5	41	31	35	M8x1	**110**
BT 40	12	90	32	49,5	46	36	40	M10x1	**112**
BT 40	16	90	38	49,5	49	39	45	M12x1	**116**
BT 40	20	90	42	49,5	51	41	47	M16x1	**120**
BT 40	25	90	55	52,0	57	47	50	M16x1	**125**
BT 40	32	90	63	62,0	61	51	48	M16x1	**132**
BT 50	6	90	26	49,5	37	27	29	M5	**306**
BT 50	8	90	28	49,5	37	27	30	M6	**308**
BT 50	10	90	30	49,5	41	31	34	M8x1	**310**
BT 50	12	90	32	49,5	46	36	34	M10x1	**312**
BT 50	16	90	38	49,5	49	39	35	M12x1	**316**
BT 50	20	90	42	49,5	51	41	35	M16x1	**320**
BT 50	25	110	55	63,0	57	47	48	M16x1	**325**
BT 50	32	110	63	70,0	61	51	50	M16x1	**332**

→ Мин. глубина зажима, стр. 300

Комплектующие DCONWS	 Нажимной винт 83 950 ...		 Упорный винт IK 83 950 ...		 Упорный винт IK 83 950 ...	
6	M8x1x10	**439**			M5x12,5 - SW2,5	**418**
8	M8x1x10	**439**	M6x14 - SW2	**417**	M6x12,5 - SW3	**419**
10	M10x1x12	**440**			M8x1x13,5 - SW3	**420**
12	M10x1x12	**440**			M10x1x13,5 - SW5	**421**
16	M10x1x12	**440**			M12x1x13,5 - SW5	**422**
20 - 32	M10x1x12	**440**			M16x1x13,5 - SW8	**424**

Комплектующие


Переходная втулка
→ 271


Штревельный болт
→ 111–112


Прочие комплектующие
→ 273

Гидропатрон, короткое и прочное исполнение

▲ Для твердосплавных и HSS-хвостовиков с допуском h6 или точнее
▲ также по запросу доступно в исполнении с микрочипом Balluff

Комплект поставки:

Корпус с упорным и нажимным винтами

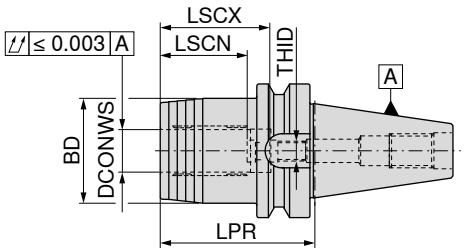

AD/B
G 2,5 n_{max} 25000

Адаптер	DCONWS mm	LPR mm	BD mm	LSCX mm	LSCN mm	THID	83 518 ...
BT 40	20	72,5	49,5	51	41	M16x1	**120**
BT 50	32	90,0	72,0	61	51	M16x1	**332**

→ Мин. глубина зажима, стр. 305

Комплектующие DCONWS	 Нажимной винт 83 950 ...		 Упорный винт IK 83 950 ...	
20 - 32	M10x1x12	**440**	M16x1x13,5 - SW8	**424**

Гидропатрон, очень короткое исполнение

- ▲ Для твердосплавных и HSS-хвостовиков с допуском h6 или точнее
- ▲ также по запросу доступно в исполнении с микрочипом Balluff

Комплект поставки:

Корпус с упорным и нажимным винтами

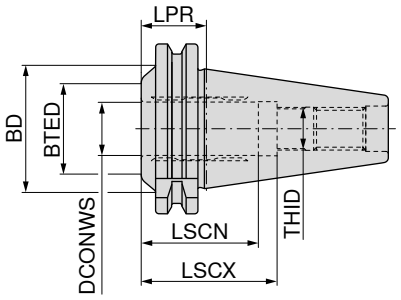

AD
G 2,5 n_{max} 25000

83 523 ...

Адаптер	DCONWS mm	LPR mm	BTED mm	BD mm	LSCX mm	LSCN mm	THID	
BT 40	20	32,5	34	48	51	41	M16x1	**120**

→ Мин. глубина зажима, стр. 300

Упорный винт IK

83 950 ...

Комплектующие
Для артикула

83 523 120	**424**

16

Термопатрон, тонкое исполнение, 3°

- Для твердосплавных и HSS-хвостовиков с допуском h6 или точнее
- Также по запросу доступно в исполнении с микрочипом Balluff

TG

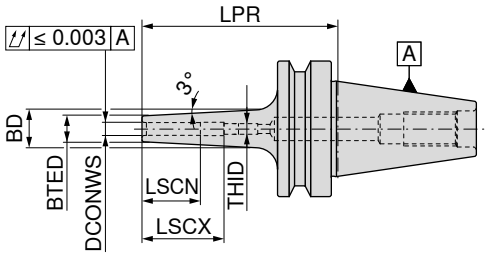

AD/B
G 2,5 n_{max} 25000

	Адаптер	DCONWS mm	LPR mm	BTED mm	BD mm	LSCX mm	LSCN mm	THID	84 323 ...
Корот.	BT 40	3	90	9	15	28	12	M6	103
	BT 40	4	90	10	16	28	16	M6	104
	BT 40	5	90	11	17	30	20	M6	105
	BT 40	6	90	12	18	36	26	M5	106
	BT 40	8	90	14	20	36	26	M6	108
	BT 40	10	90	16	22	41	31	M8x1	110
	BT 40	12	90	18	24	47	37	M10x1	112
	BT 40	14	90	20	26	47	37	M10x1	114
	BT 40	16	90	22	28	50	40	M12x1	116
	BT 40	18	90	24	30	50	40	M12x1	118
	BT 40	20	90	26	32	52	42	M16x1	120
Длин.	BT 40	3	120	9	16	12	12		203
	BT 40	4	120	10	17	16	16		204
	BT 40	5	120	11	18	20	20		205
	BT 40	6	120	12	21	36	26	M5	206
	BT 40	8	120	14	23	36	26	M6	208
	BT 40	10	120	16	25	41	31	M8x1	210
	BT 40	12	120	18	27	47	37	M10x1	212
	BT 40	14	120	20	29	47	37	M10x1	214
	BT 40	16	120	22	31	50	40	M12x1	216
	BT 40	18	120	24	33	50	40	M12x1	218
	BT 40	20	120	26	35	52	42	M16x1	220
Сверхдлин.	BT 40	3	160	9	19	12	12		303
	BT 40	4	160	10	20	16	16		304
	BT 40	5	160	11	21	20	20		305
	BT 40	6	160	12	24	36	26	M5	306
	BT 40	8	160	14	26	36	26	M6	308
	BT 40	10	160	16	28	41	31	M8x1	310
	BT 40	12	160	18	30	47	37	M10x1	312
	BT 40	14	160	20	32	47	37	M10x1	314
	BT 40	16	160	22	34	50	40	M12x1	316
	BT 40	18	160	24	36	50	40	M12x1	318
	BT 40	20	160	26	38	52	42	M16x1	320

→ Мин. глубина зажима, стр. 300

Упорный винт IK

Упорный винт IK

Комплектующие DCONWS		83 950 ...		83 950 ...
3 - 5	M6x14 - SW2	417		
6			M5x12,5 - SW2,5	418
8			M6x12,5 - SW3	419
10			M8x1x13,5 - SW3	420
12 - 14			M10x1x13,5 - SW5	421
16 - 18			M12x1x13,5 - SW5	422
20			M16x1x13,5 - SW8	424

Термопатрон 4,5°

▲ Для твердосплавных и HSS-хвостовиков с допуском h6 или точнее
▲ Также по запросу доступно в исполнении с микрочипом Balluff

TG

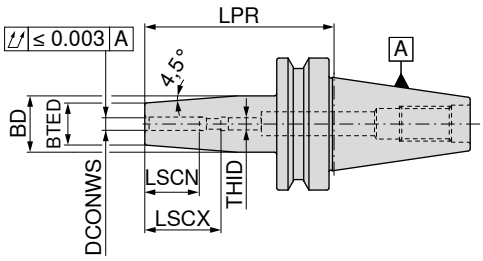

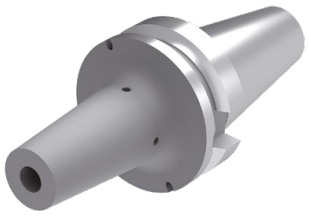


AD
G 2,5 n_{max} 25000
84 303 ...


AD/B
G 2,5 n_{max} 25000
84 303 ...

	Адаптер	DCONWS mm	LPR mm	BTED mm	BD mm	LSCX mm	LSCN mm	THID		
Корот.	BT 30	3	85	10	17	28	12	M6	003	
	BT 30	4	85	15	22	28	16	M6	004	
	BT 30	5	85	15	22	30	20	M6	005	
	BT 30	6	85	21	27	36	26	M5	006	
	BT 30	8	85	21	27	36	26	M6	008	
	BT 30	10	85	24	32	41	31	M8x1	010	
	BT 30	12	85	24	32	47	37	M10x1	012	
	BT 30	14	85	27	34	47	37	M10x1	014	
	BT 30	16	85	27	34	50	40	M12x1	016	
	BT 30	18	85	33	42	50	40	M12x1	018	
	BT 30	20	85	33	42	52	42	M16x1	020	
	BT 40	3	90	10	17	28	12	M6		103
	BT 40	4	90	15	22	28	16	M6		104
	BT 40	5	90	15	22	30	20	M6		105
	BT 40	6	90	21	27	36	26	M5		106
	BT 40	8	90	21	27	36	26	M6		108
	BT 40	10	90	24	32	41	31	M8x1		110
	BT 40	12	90	24	32	47	37	M10x1		112
	BT 40	14	90	27	34	47	37	M10x1		114
	BT 40	16	90	27	34	50	40	M12x1		116
	BT 40	18	90	33	42	50	40	M12x1		118
	BT 40	20	90	33	42	52	42	M16x1		120
	BT 40	25	100	44	53	58	48	M16x1		125
Длин.	BT 40	3	120	10	20	12	12			203
	BT 40	4	120	15	22	16	16			204
	BT 40	5	120	15	22	20	20			205
	BT 40	6	120	21	27	36	26	M5		206
	BT 40	8	120	21	27	36	26	M6		208
	BT 40	10	120	24	32	41	31	M8x1		210
	BT 40	12	120	24	32	47	37	M10x1		212
	BT 40	14	120	27	34	47	37	M10x1		214
	BT 40	16	120	27	34	50	40	M12x1		216
	BT 40	18	120	33	42	50	40	M12x1		218
	BT 40	20	120	33	42	52	42	M16x1		220
	BT 40	25	120	44	53	58	48	M16x1		225
Сверхдлин.	BT 40	3	160	10	20	12	12			303
	BT 40	4	160	15	22	16	16			304
	BT 40	5	160	15	22	20	20			305
	BT 40	6	160	21	27	36	26	M5		306
	BT 40	8	160	21	27	36	26	M6		308
	BT 40	10	160	24	32	41	31	M8x1		310
	BT 40	12	160	24	32	47	37	M10x1		312
	BT 40	14	160	27	34	47	37	M10x1		314
	BT 40	16	160	27	34	50	40	M12x1		316
	BT 40	18	160	33	42	50	40	M12x1		318
	BT 40	20	160	33	42	52	42	M16x1		320
	BT 40	25	160	44	53	58	48	M16x1		325

→ Мин. глубина зажима, стр. 300

Комплектующие для термопатрона 4,5°

		 Упорный винт IK		 Упорный винт IK	
		83 950 ...		**83 950 ...**	
Комплектующие DCONWS					
3 - 5	M6x14 - SW2		**417**		
6				M5x12,5 - SW2,5	**418**
8				M6x12,5 - SW3	**419**
10				M8x1x13,5 - SW3	**420**
12 - 14				M10x1x13,5 - SW5	**421**
16 - 18				M12x1x13,5 - SW5	**422**
20 - 25				M16x1x13,5 - SW8	**424**

Термопатрон 4,5°

- Для твердосплавных и HSS-хвостовиков с допуском h6 или точнее
- Также по запросу доступно в исполнении с микрочипом Balluff

TG

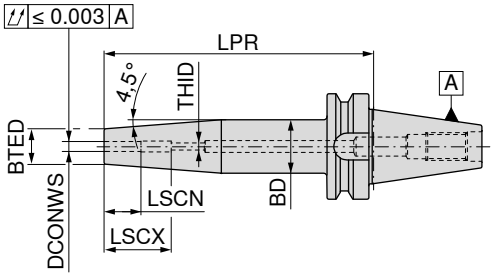

AD/B
G 2,5 n_{max} 18000

82 310 ...

	Адаптер	DCONWS mm	LPR mm	BTED mm	BD mm	LSCX mm	LSCN mm	THID	
Корот.	BT 40	3	90	11	15				10369
	BT 40	4	90	11	15				10469
	BT 40	5	90	11	15				10569
	BT 40	6	90	21	27	36	26	M5	10669
	BT 40	8	90	21	27	36	26	M6	10869
	BT 40	10	90	24	34	41	31	M8x1	11069
	BT 40	12	90	24	34	46	36	M10x1	11269
	BT 40	14	90	27	34	46	36	M10x1	11469
	BT 40	16	90	27	34	49	39	M12x1	11669
	BT 40	18	90	33	42	49	39	M12x1	11869
	BT 40	20	90	33	42	51	41	M16x1	12069
	BT 40	25	100	44	53	57	47	M16x1	12569
	BT 50	6	100	21	27	36	26	M5	10668
	BT 50	8	100	21	27	36	26	M6	10868
	BT 50	10	100	24	32	41	31	M8x1	11068
	BT 50	12	100	24	32	47	37	M10x1	11268
	BT 50	14	100	27	34	47	37	M10x1	11468
	BT 50	16	100	27	34	50	40	M12x1	11668
	BT 50	18	100	33	42	50	40	M12x1	11868
	BT 50	20	100	33	42	52	42	M16x1	12068
	BT 50	25	100	44	53	58	48	M16x1	12568
	BT 50	32	100	44	53	62	52	M16x1	13268
Длин.	BT 50	6	120	21	27	36	26	M5	20668
	BT 50	8	120	21	27	36	26	M6	20868
	BT 50	10	120	24	32	41	31	M8x1	21068
	BT 50	12	120	24	32	47	37	M10x1	21268
	BT 50	14	120	27	34	47	37	M10x1	21468
	BT 50	16	120	27	34	50	40	M12x1	21668
	BT 50	18	120	33	42	50	40	M12x1	21868
	BT 50	20	120	33	42	52	42	M16x1	22068
	BT 50	25	120	44	53	58	48	M16x1	22568
	BT 50	32	120	44	53	62	52	M16x1	23268

→ Мин. глубина зажима, стр. 300

Продолжение на следующей странице

Термопатрон 4,5°

- Для твердосплавных и HSS-хвостовиков с допуском h6 или точнее
- Также по запросу доступно в исполнении с микрочипом Balluff

TG

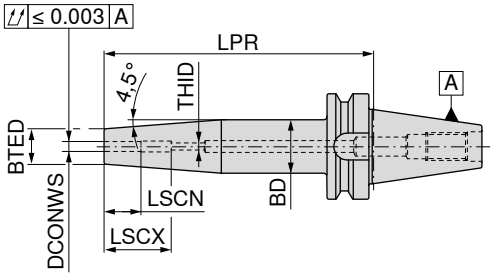

AD/B
G 2,5 n_{max} 18000

82 310 ...

	Адаптер	DCONWS mm	LPR mm	BTED mm	BD mm	LSCX mm	LSCN mm	THID	
Сверхдлин.	BT 40	6	160	21	27	36	26	M5	**30669**
	BT 40	8	160	21	27	36	26	M6	**30869**
	BT 40	10	160	24	34	41	31	M8x1	**31069**
	BT 40	12	160	24	34	46	36	M10x1	**31269**
	BT 40	14	160	27	34	46	36	M10x1	**31469**
	BT 40	16	160	27	34	49	39	M12x1	**31669**
	BT 40	18	160	33	42	49	39	M12x1	**31869**
	BT 40	20	160	33	42	51	41	M16x1	**32069**
	BT 40	25	160	44	53	57	47	M16x1	**32569**
	BT 50	6	160	21	27	36	26	M5	**30668**
	BT 50	8	160	21	27	36	26	M6	**30868**
	BT 50	10	160	24	32	41	31	M8x1	**31068**
	BT 50	12	160	24	32	47	37	M10x1	**31268**
	BT 50	14	160	27	34	47	37	M10x1	**31468**
	BT 50	16	160	27	34	50	40	M12x1	**31668**
	BT 50	18	160	33	42	50	40	M12x1	**31868**
	BT 50	20	160	33	42	52	42	M16x1	**32068**
	BT 50	25	160	44	53	58	48	M16x1	**32568**
	BT 50	32	160	44	53	62	52	M16x1	**33268**

→ Мин. глубина зажима, стр. 300

Упорный винт IK

82 950 ...

Комплектующие DCONWS		
6	M5x16 - SW2,5	**30000**
8	M6x16 - SW3	**30100**
10	M8x1x16 - SW4	**30200**
12 - 14	M10x1x14 - SW5	**30300**
16 - 18	M12x1x16 - SW6	**30400**
20 - 32	M16x1x16 - SW8	**30500**

Оправка для цилиндрических хвостовиков (Weldon)

▲ Для хвостовиков согласно DIN 6535 HB/1835 B с горизонтальной лыской
▲ Также по запросу доступно в исполнении с микрочипом Balluff

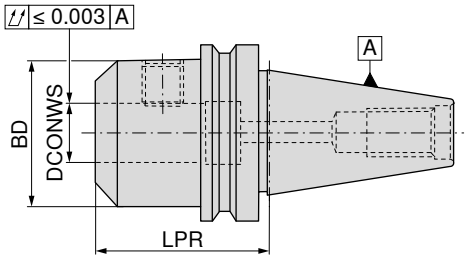

	Адаптер	DCONWS H4 mm	LPR mm	BD mm	AD G 2,5 n_{max} 18000 82 501 ...	ADe G 6,3 n_{max} 8000 82 503 ...
Корот.	BT 30	6	50	25	00600	
	BT 30	8	50	28	00800	
	BT 30	10	50	35	01000	
	BT 30	12	55	42	01200	
	BT 30	14	55	44	01400	
	BT 30	16	63	48	01600	
	BT 30	18	63	50	01800	
	BT 30	20	63	52	02000	
Сверхкорот.	BT 40	16	35	48	416	416
	BT 40	20	35	50	420	420
	BT 40	25	40	50	425	425
	BT 40	32	75	72	43200	432

Комплектующие DCONWS H4	Резьбовой штифт 62 950 ...
6	M6x10 006
8	M8x10 008
10	M10x12 010
12 - 14	M12x16 012
16 - 18	M14x16 016
20	M16x16 020
25	M18x2x20 025
32	M20x2x20 032

Комплектующие

Штревельный болт
→ 111–112

Прочие комплектующие
→ 273

Оправка для цилиндрических хвостовиков (Weldon)

▲ Для хвостовиков согласно DIN 6535 HB/1835 B с горизонтальной лыской
▲ Также по запросу доступно в исполнении с микрочипом Balluff

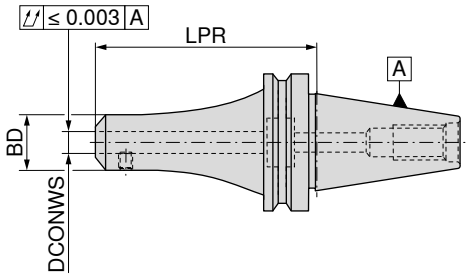

	Адаптер	DCONWS $_{H4}$ mm	LPR mm	BD mm	AD/B G 2,5 n_{max} 18000 82 501 ...	AD/Be G 2,5 n_{max} 18000 82 504 ...
Корот.	BT 40	6	50	25	106	106
	BT 40	8	50	28	108	108
	BT 40	10	63	35	110	110
	BT 40	12	63	42	112	112
	BT 40	14	63	44	114	114
	BT 40	16	63	48	116	116
	BT 40	18	63	50	118	118
	BT 40	20	63	52	120	120
	BT 40	25	100	65	125	125
	BT 40	32	100	72	132	13200
	BT 40	40	120	90	14000	
	BT 50	6	63	25	30600	30600
	BT 50	8	63	28	30800	30800
	BT 50	10	80	35	31000	31000
	BT 50	12	80	42	31200	31200
	BT 50	14	80	44	31400	31400
	BT 50	16	80	48	31600	31600
	BT 50	18	80	50	31800	31800
	BT 50	20	80	52	32000	32000
	BT 50	25	100	65	32500	32500
	BT 50	32	105	72	33200	33200
	BT 50	40	120	90	34000	
Длин.	BT 40	6	100	25	506	
	BT 40	8	100	28	508	
	BT 40	10	100	35	510	
	BT 40	12	100	42	512	
	BT 40	14	100	44	514	
	BT 40	16	100	48	516	
	BT 40	18	100	50	518	
	BT 40	20	100	52	520	
	BT 50	6	100	25	70600	
	BT 50	8	100	28	70800	
	BT 50	10	100	35	71000	
	BT 50	12	100	42	71200	
	BT 50	14	100	44	71400	
	BT 50	16	100	48	71600	
	BT 50	18	100	50	71800	
	BT 50	20	100	52	72000	
	BT 50	25	120	65	72500	
Сверхдлин.	BT 40	6	160	25	606	
	BT 40	8	160	28	608	
	BT 40	10	160	35	610	
	BT 40	12	160	42	612	
	BT 40	14	160	44	614	
	BT 40	16	160	48	616	
	BT 40	18	160	50	618	
	BT 40	20	160	52	620	
	BT 40	25	160	65	625	
	BT 50	6	160	25	80600	
	BT 50	8	160	28	80800	
	BT 50	10	160	35	81000	
	BT 50	12	160	35	81200	
	BT 50	14	160	44	81400	
	BT 50	16	160	48	81600	
	BT 50	18	160	50	81800	
	BT 50	20	160	52	82000	
	BT 50	25	160	65	82500	
	BT 50	32	160	72	83200	

Оправка для цилиндрических хвостовиков (Whistle Notch)

- Для хвостовиков согласно DIN 6535 HB/1835 E с наклонной лыской
- Риска на торце обозначает исполнение Whistle Notch
- Также по запросу доступно в исполнении с микрочипом Balluff

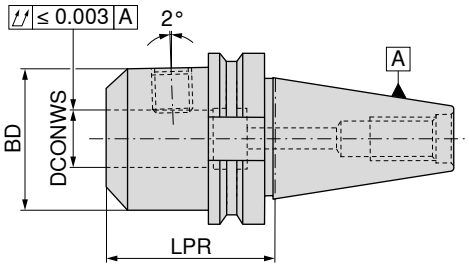

AD/B
G 2,5 n_{max} 18000

82 507 ...

	Адаптер	DCONWS $_{H4}$ mm	LPR mm	BD mm	
Корот.	BT 40	6	50	25	**106**
	BT 40	8	50	28	**108**
	BT 40	10	63	35	**110**
	BT 40	12	63	42	**112**
	BT 40	14	63	44	**114**
	BT 40	16	63	48	**116**
	BT 40	18	63	50	**118**
	BT 40	20	63	52	**120**
	BT 40	25	100	65	**12500**
	BT 40	32	100	72	**13200**
	BT 40	40	120	80	**14000**
	BT 50	6	63	25	**30600**
	BT 50	8	63	28	**30800**
	BT 50	10	80	35	**31000**
	BT 50	12	80	42	**31200**
	BT 50	14	80	44	**31400**
	BT 50	16	80	48	**31600**
	BT 50	18	80	50	**31800**
	BT 50	20	80	52	**32000**
	BT 50	25	100	65	**32500**
	BT 50	32	105	72	**33200**
Средн.	BT 40	6	130	25	**206**
	BT 40	8	130	28	**208**
	BT 40	10	130	35	**210**
	BT 40	12	130	42	**212**
	BT 40	16	130	48	**216**
	BT 40	20	130	52	**220**
	BT 40	25	130	65	**225**
	BT 50	6	130	25	**90600**
	BT 50	8	130	28	**90800**
	BT 50	10	130	35	**91000**
	BT 50	12	130	42	**91200**
	BT 50	16	130	48	**91600**
	BT 50	20	130	52	**92000**
	BT 50	25	130	65	**92500**
	BT 50	32	130	72	**93200**

Комплектующие для оправок для цилиндрических хвостовиков (Weldon) и (Whistle Notch)

		 Резьбовой штифт		 Упорный винт IK	
		62 950 ...		**83 950 ...**	
Комплектующие DCONWS					
6	M6x10	**006**	M5x35	**033**
8	M8x10	**008**	M6x35	**034**
10	M10x12	**010**	M8x35	**035**
12 - 14	M12x16	**012**	M10x35	**036**
16 - 18	M14x16	**016**	M12x40	**037**
20	M16x16	**020**	M16x45	**272**
25	M18x2x20	**025**	M20x35	**290**
32	M20x2x20	**032**	M20x35	**290**
40	M20x2x20	**032**		

Комплектующие

Штревельный болт
→ 111–112

Прочие комплектующие
→ 273

Оправка ISO 7388-2 для сверл со сменными пластинами, для хвостовиков MAS-BT

▲ Также по запросу доступно в исполнении с микрочипом Balluff

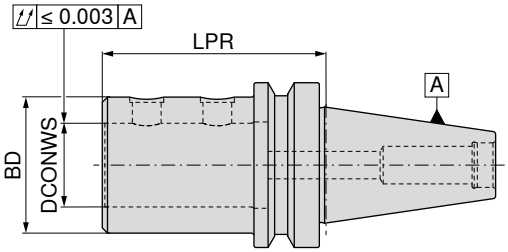

AD/B
G 6,3 n_{max} 15000

Адаптер	DCONWS mm	LPR mm	BD mm	10 841 ...
BT 40	20	75	40	**120**
BT 40	25	80	45	**125**
BT 40	32	85	52	**132**
BT 50	20	85	40	**220**
BT 50	25	90	45	**225**
BT 50	32	95	52	**232**
BT 50	40	105	65	**240**
BT 50	50	113	75	**250**

Подходящие эксцентриковые втулки см. в → **главе 3 «Сверла со сменными пластинами».**

Резьбовой штифт

Комплектующие DCONWS		10 950 ...
20	M10x1x10	**001**
25 - 32	M12x1x10	**002**
40 - 50	M16x1x12	**003**

Комплектующие

Штревельный болт
→ 111–112

Прочие комплектующие
→ 273

16

Прецизионный цанговый патрон ER – PCC

- Используется со стандартными зажимными гайками/гайками с уплотнительными шайбами
- Максимальное поле допуска для диаметра хвостовика для установки в цангу - ISO H10
- Для зажима требуется роликовый ключ
- $p_{макс.}$ = 100 бар
- также по запросу доступно в исполнении с микрочипом Balluff

Комплект поставки:

Корпус с зажимной гайкой и упорными винтами

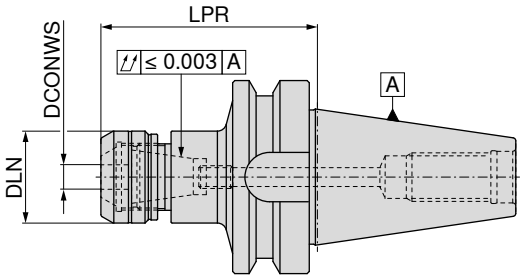

NEW

AD/B
G 2,5 n_{max} 25000

82 700 ...

Адаптер	DCONWS mm	LPR mm	DLN mm	Для цанги	Момент затяжки/удерживающий момент Nm	
BT 40	1 - 10	70	30	426E (ER16)	40 / 2-70	**11069**
BT 40	1 - 10	100	30	426E (ER16)	40 / 2-70	**21069**
BT 40	2 - 16	70	40	430E (ER25)	80 / 10-160	**11669**
BT 40	2 - 16	100	40	430E (ER25)	80 / 10-160	**21669**
BT 40	2 - 20	70	50	470E (ER32)	125 / 15-250	**12069**
BT 40	2 - 20	100	50	470E (ER32)	125 / 15-250	**22069**
BT 50	2 - 16	80	40	430E (ER25)	80 / 10-160	**11668**
BT 50	2 - 16	100	40	430E (ER25)	80 / 10-160	**21668**
BT 50	2 - 20	80	50	470E (ER32)	125 / 15-250	**12068**
BT 50	2 - 20	100	50	470E (ER32)	125 / 15-250	**22068**

Размер LPR при использовании зажимных гаек IK для ER16 и ER32 больше на 4,5 мм, а для ER25 – на 5,0 мм

	 Зажимная гайка IK	 Зажимная гайка		 Упорный винт PCC 2		 Упорный винт PCC 1
	82 950 ...	**82 950 ...**		**82 950 ...**		**82 950 ...**
Комплектующие						
Для цанги						
426E (ER16)	**11000**	**01000**			M8X3,0	**00100**
430E (ER25)	**11600**	**01600**	M18x1,5	**00200**	M8x8	**00300**
470E (ER32)	**12000**	**02000**	M18x1,5	**00200**	M8x8	**00300**

Комплектующие

Цанга ER
→ 256–266

Уплотнительная шайба
→ 270

Роликовый ключ
→ 275

Цанговый патрон ER

▲ Также по запросу доступно в исполнении с микрочипом Balluff

Комплект поставки:

Корпус с зажимной гайкой и упорным винтом

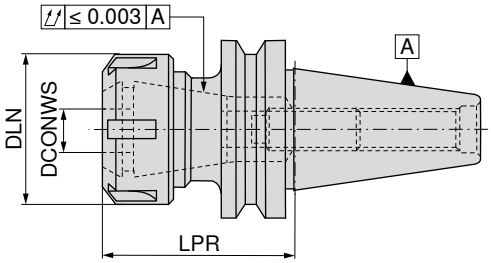

	Адаптер	DCONWS mm	LPR mm	DLN mm	TQX Nm	Для цанги	AD G 2,5 n_{max} 18000 82 509 ...	AD/B G 2,5 n_{max} 18000 82 509 ...
Корот.	BT 30	1 - 10	70	32	56	426E (ER16)	01000	
	BT 30	1 - 16	70	42	104	430E (ER25)	01600	
	BT 30	2 - 20	70	50	136	470E (ER32)	02000	
	BT 40	1 - 10	60	32	56	426E (ER16)		110
	BT 40	1 - 16	70	42	104	430E (ER25)		116
	BT 40	2 - 20	70	50	136	470E (ER32)		120
	BT 40	3 - 26	70	63	176	472E (ER40)		126
	BT 50	1 - 10	75	32	56	426E (ER16)	31000	
	BT 50	1 - 16	75	42	104	430E (ER25)	31600	
	BT 50	2 - 20	75	50	136	470E (ER32)	32000	
	BT 50	4 - 26	75	63	176	472E (ER40)	32600	
Длин.	BT 30	1 - 10	100	32	56	426E (ER16)	21000	
	BT 30	1 - 16	100	42	104	430E (ER25)	21600	
	BT 40	1 - 10	120	32	56	426E (ER16)		410
	BT 40	1 - 16	120	42	104	430E (ER25)		416
	BT 40	2 - 20	120	50	136	470E (ER32)		420
	BT 40	3 - 26	100	63	176	472E (ER40)		42600
	BT 50	1 - 10	100	32	56	426E (ER16)	71000	
	BT 50	1 - 16	100	42	104	430E (ER25)	71600	
	BT 50	2 - 20	100	50	136	470E (ER32)	72000	
	BT 50	3 - 26	100	63	176	472E (ER40)	72600	
сверхдлинные	BT 40	1 - 10	160	32	56	426E (ER16)		51000
	BT 40	1 - 16	160	42	104	430E (ER25)		51600
	BT 40	2 - 20	160	50	136	470E (ER32)		52000
	BT 40	3 - 26	160	63	176	472E (ER40)		52600
	BT 50	1 - 16	160	42	104	430E (ER25)	81600	
	BT 50	2 - 20	160	50	136	470E (ER32)	82000	

Комплектующие	Зажимная гайка IK 83 950 ...	Зажимная гайка 62 950 ...	Y-образный зажимной ключ 83 357 ...	Упорный винт IK 83 950 ...
Для цанги				
426E (ER16) / BT30-BT50	054	054	116	
430E (ER25) / BT30	055	055	125	010
430E (ER25) / BT40, BT50	055	055	125	010
470E (ER32) / BT30	056	056	132	010
470E (ER32) / BT40, BT50	056	056	132	010
472E (ER40) / BT30-BT50	057	057	140	011

Цанговый патрон OZ

- ▲ С зажимной гайкой с шарикоподшипником
- ▲ также по запросу доступно в исполнении с микрочипом Balluff

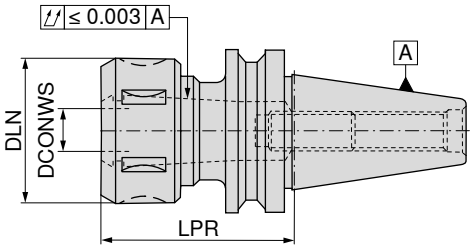

	Адаптер	DCONWS mm	LPR mm	DLN mm	TQX Nm	Для цанги	AD G 2,5 n_{max} 18000 82 512 ...	AD/B G 2,5 n_{max} 18000 82 512 ...
Корот.	BT 30	2 - 16	60	43	24 - 104	415E / 421E	02500	
	BT 30	2 - 25	80	60	24 - 176	459E / 462E	03500	
	BT 40	2 - 16	70	43	80 - 90	415E / 421E		116
	BT 40	2 - 25	70	60	90 - 100	459E / 462E		125
	BT 50	2 - 25	90	60	90 - 100	459E / 462E	32500	
	BT 50	4 - 32	100	72	110 - 120	460E / 467E	33200	
Длин.	BT 40	2 - 16	120	43	80 - 90	415E / 421E		416
	BT 40	2 - 25	120	60	90 - 100	459E / 462E		425
	BT 50	2 - 25	120	60	90 - 100	459E / 462E	72500	
	BT 50	4 - 32	120	72	110 - 120	460E / 467E	73200	

Комплектующие	Зажимная гайка 62 950 ...		Крючковый зажимной ключ 83 354 ...		Упорный винт IK 83 950 ...	
Для цанги						
415E / 421E	M33x1,5	050		116	M10x50	010
459E / 462E	M48x2	051		125	M10x50	010
460E / 467E	M60x2,5	052		132	M12x50	011

Комплектующие

Цанга OZ
→ 268

Штревельный болт
→ 111–112

Прочие комплектующие
→ 273

Короткий сверлильный патрон – NC 2010

- Для любого направления вращения
- Момент затяжки = 12 Н·м
- Также по запросу доступно в исполнении с микрочипом Balluff

Комплект поставки:

Корпус с зажимным ключом SW4

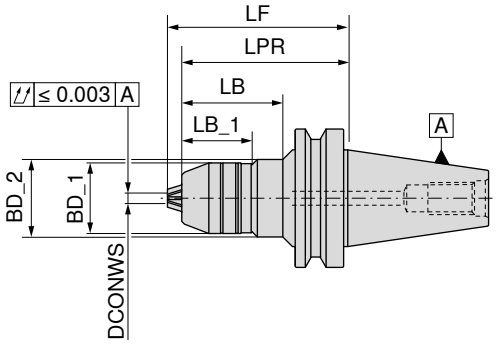

Адаптер	DCONWS mm	BD_1 mm	BD_2 mm	LB_1 mm	LB mm	LPR mm	LF mm	A G 6,3 n_{max} 10000 84 509 ...	AD G 6,3 n_{max} 10000 84 510 ...	AD/B G 6,3 n_{max} 10000 84 511 ...
BT 40	0,5 - 13	48,5		50,9		80	89,0	**413**	**413**	
BT 40	0,5 - 13	48,5		50,9		90	99,0			**413**
BT 40	2,5 - 16	51,0		50,9		80	90,5	**416**	**416**	
BT 50	2,5 - 16	51,0	56	50,9	73	120	130,5	**516**	**516**	

Комплектующие

Штревельный болт
→ 111–112

Прочие комплектующие
→ 273

После дополнительной балансировки с помощью G 2,5 возможно использование со скоростью до 30 000 об/мин!

Резьбонарезной быстросменный синхронизирующий патрон с минимальной компенсацией по длине

- С компенсацией длины на растяжение 1,0 мм и на сжатие 0,2 мм (LZD)
- Для зажимных цанговых вставок DIN 6499
- $p_{макс.}$ = 50 бар
- Для использования на станках с синхронизацией
- Также по запросу доступно в исполнении с микрочипом Balluff

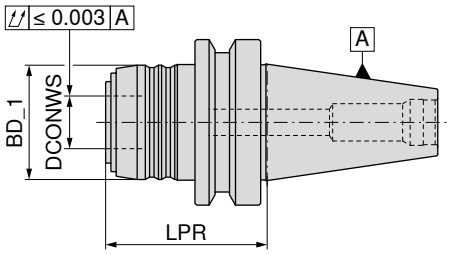

AD

83 515 ...

Адаптер	Диапазон резьбы	SZID	LPR mm	BD_1 mm	DCONWS mm	LZD± mm	
BT 40	M3 - M12	1	61	43	20	1,0 / 0,2	**012**
BT 40	M6 - M20	2	82	60	32	1,0 / 0,2	**020**
BT 50	M3 - M12	1	72	43	20	1,0 / 0,2	**112**
BT 50	M6 - M20	2	93	60	32	1,0 / 0,2	**120**

Комплектующие

Штревельный болт
→ 111–112

Прочие комплектующие
→ 273

Быстросменная втулка для резьбонарезных синхронизирующих патронов с минимальной компенсацией по длине

- SZID = типоразмер втулки

Комплект поставки:
С зажимной гайкой

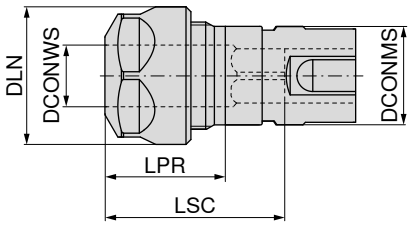

83 608 ...

SZID	DCONWS mm	Диапазон резьбы	LPR mm	DLN mm	LSC mm	Для цанги	DCONMS mm	
1	2 - 10	M3 - M12	24	28	42	426E (ER16)	20	**012**
2	2 - 16	M6 - M20	28	42	59	430E (ER25)	32	**020**

Комплектующие для резьбонарезных синхронизирующих патронов

		 Зажимная гайка SW		 Зажимная гайка IK		 Зажимная гайка		 Y-образный зажимной ключ
		62 950 ...		**83 950 ...**		**62 950 ...**		**83 357 ...**
Комплектующие Для артикула								
83 608 012	M22x1,5 - SW25	**044**	M22x1,5	**054**				**116**
83 608 020			M32x1,5	**055**	M32x1,5	**055**		**125**

16

Резьбонарезной быстросменный патрон с компенсацией по длине

- С компенсатором длины на растяжение и сжатие
- также по запросу доступно в исполнении с микрочипом Balluff

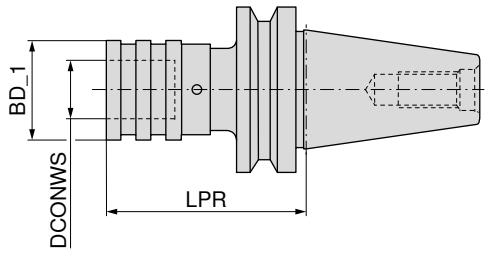

A

83 528 ...

Адаптер	Диапазон резьбы	SZID	LPR mm	BD_1 mm	DCONWS mm	LZD± mm	
BT 30	M3 - M12	01	63	38	19	9	**312**
BT 30	M6 - M20	02	96	55	31	15	**320**
BT 40	M3 - M12	01	68	38	19	9	**412**
BT 40	M6 - M20	02	93	55	31	15	**420**
BT 50	M3 - M12	01	80	38	19	9	**512**
BT 50	M6 - M20	02	102	55	31	15	**520**

Резьбонарезной быстросменный патрон без компенсации по длине

- Без компенсации длины на растяжение и сжатие (LZD)
- также по запросу доступно в исполнении с микрочипом Balluff

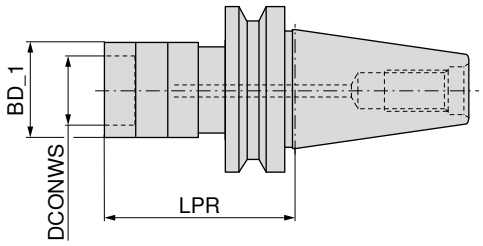

AD

83 525 ...

Адаптер	Диапазон резьбы	SZID	LPR mm	BD_1 mm	DCONWS mm	
BT 40	M3 - M12	01	67	33	19	**412**
BT 40	M6 - M20	02	90	50	31	**420**
BT 50	M3 - M12	01	78	33	19	**512**
BT 50	M6 - M20	02	101	50	31	**520**

Комплектующие

Втулка
→ 277–281

Штревельный болт
→ 111–112

Прочие комплектующие
→ 273

Оправка с креплением ABS

▲ Также по запросу доступно в исполнении с микрочипом Balluff

Комплект поставки:

Оправка с конусом формы B с комплектом для переоборудования (форма AD) и уплотнительной шайбой

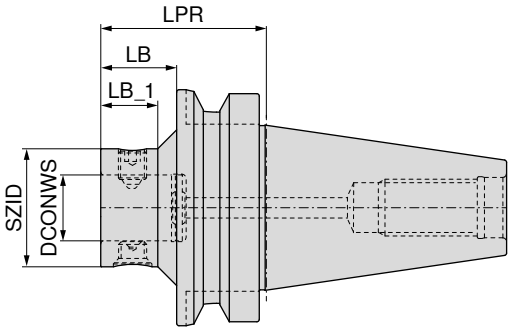

NEW NEW


AD


AD/B

Адаптер	№ KOMET	SZID	DCONWS mm	LPR mm	LB mm	LB_1 mm	84 202 ...	84 212 ...
BT 40	A55 00120	ABS 25	13	60	33	25	**04090**	
BT 40	A55 00130	ABS 32	16	60	33		**04089**	
BT 40	A55 00140	ABS 40	20	60	33		**04088**	
BT 40	A55 00150	ABS 50	28	60	33		**04097**	
BT 40	A55 55150	ABS 50	28	60	33			**04097**
BT 40	A55 00160	ABS 63	34	70			**04096**	
BT 40	A55 55160	ABS 63	34	70				**04096**
BT 50	A55 00330	ABS 32	16	70	32	24	**05089**	
BT 50	A55 00340	ABS 40	20	70	32	24	**05088**	
BT 50	A55 00350	ABS 50	28	70	32	24	**05097**	
BT 50	A55 55350	ABS 50	28	70	32	24		**05097**
BT 50	A55 55360	ABS 63	34	80	42	37		**05096**
BT 50	A55 00360	ABS 63	34	80	42	37	**05096**	
BT 50	A55 55370	ABS 80	46	100	62			**05092**
BT 50	A55 00370	ABS 80	46	100	62		**05092**	
BT 50	A55 55380	ABS 100	56	110				**05091**
BT 50	A55 00380	ABS 100	56	110			**05091**	

Комплект для переоборудования SK

Для		84 950 ...
4 mm	SK 40	**23200**
6 mm	SK 50	**23400**

16

Оправка с эксцентриком с креплением ABS

- ▲ Диапазон регулировки ± 0,25 мм на диаметр
- ▲ Также по запросу доступно в исполнении с микрочипом Balluff

Комплект поставки:

Оправка с конусом формы B с комплектом для переоборудования (форма AD) и уплотнительной шайбой

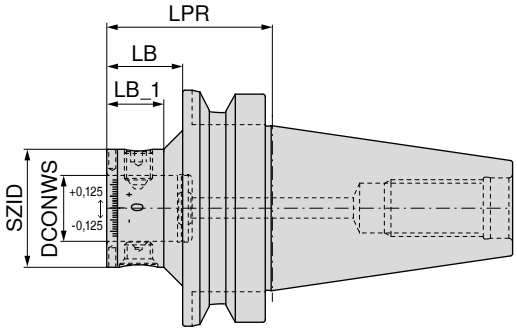

Адаптер	№ KOMET	SZID	DCONWS mm	LPR mm	LB mm	LB_1 mm	NEW AD 84 205 ...	NEW AD/B 84 205 ...
BT 40	A55 56150	ABS 50	28	60	33			**04097**
BT 40	A55 56160	ABS 63	34	70			**04096**	
BT 50	A55 56350	ABS 50	28	70	32	24		**05097**
BT 50	A55 56360	ABS 63	34	80	42	37	**05096**	

Оправка с виброгашением с креплением ABS

▲ Также по запросу доступно в исполнении с микрочипом Balluff

Комплект поставки:

Оправка с конусом формы B с комплектом для переоборудования (форма AD) и уплотнительной шайбой

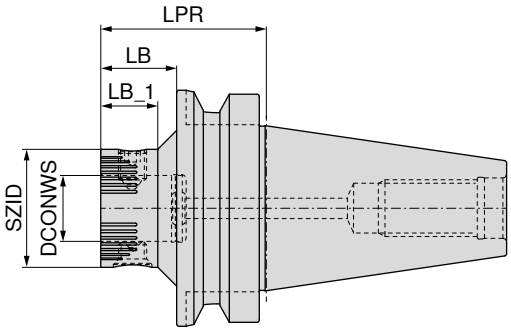

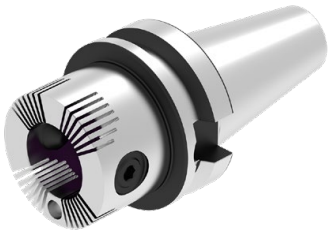

NEW

AD/B

Адаптер	№ KOMET	SZID	DCONWS mm	LPR mm	LB mm	LB_1 mm	84 208 ...
BT 40	A55 02150	ABS 50	28	60	33		**04097**
BT 40	A55 02160	ABS 63	34	70			**04096**
BT 50	A55 02350	ABS 50	28	70	32	24	**05097**
BT 50	A55 02360	ABS 63	34	80	42	37	**05096**

Комплектующие SZID	 Винт 84 950 ...	 Комплект 84 950 ...	 Конический винт 84 950 ...
ABS 50	**20300**	**99800**	**20400**
ABS 63	**25500**	**99400**	**27300**

Комплектующие

Штревельный болт
→ 111–112

Удлинитель
→ 193

Прочие комплектующие
→ 273

Оправка с креплением ABS – BT-FC

- ▲ С торцевой контактной поверхностью
- ▲ Также по запросу доступно в исполнении с микрочипом Balluff

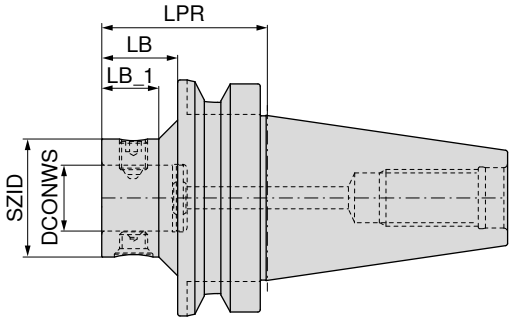

NEW

AD

Адаптер	№ KOMET	SZID	DCONWS mm	LPR mm	LB mm	LB_1 mm	84 214 ...
BT-FC 40	A55 57121	ABS 25	13	60	33	25	**04090**
BT-FC 40	A55 57131	ABS 32	16	60	33		**04089**
BT-FC 40	A55 57141	ABS 40	20	60	33		**04088**
BT-FC 40	A55 57151	ABS 50	28	60	33		**04097**
BT-FC 40	A55 57161	ABS 63	34	70			**04096**
BT-FC 50	A55 57331	ABS 32	16	70		24	**05089**
BT-FC 50	A55 57341	ABS 40	20	70		24	**05088**
BT-FC 50	A55 57351	ABS 50	28	70		24	**05097**
BT-FC 50	A55 57361	ABS 63	34	80		37	**05096**
BT-FC 50	A55 57371	ABS 80	46	100	60		**05092**
BT-FC 50	A55 57381	ABS 100	56	110			**05091**

Комплектующие **SZID**	 Винт **62 950 ...**	 Винт **84 950 ...**	 Комплект **84 950 ...**	 Конический винт **84 950 ...**
ABS 25		**26800**	**99700**	**27000**
ABS 32	**13989**		**99600**	**27100**
ABS 40		**26900**	**99500**	**27200**
ABS 50		**20300**	**99800**	**20400**
ABS 63		**25500**	**99400**	**27300**
ABS 80		**25600**	**99300**	**25100**
ABS 100		**25700**	**99200**	**25200**

Оправка для фрез с резьбовым хвостовиком

▲ также по запросу доступно в исполнении с микрочипом Balluff

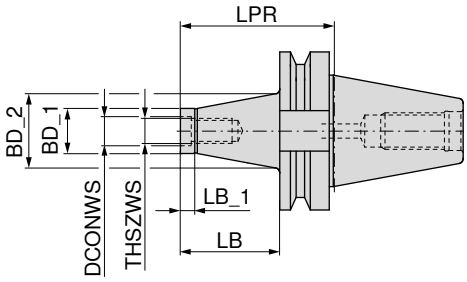

AD
G 6,3 n_{max} 18000

56 711 ...

Адаптер	THSZWS	DCONWS mm	LB mm	BD_1 mm	BD_2 mm	LB_1 mm	LPR mm	
BT 40	M8	8,5	25	13,8	15	12	52	**081**
BT 40	M8	8,5	50	13,8	23	12	77	**082**
BT 40	M8	8,5	75	13,8	25	12	102	**083**
BT 40	M10	10,5	25	18,0	23	12	52	**101**
BT 40	M10	10,5	50	18,0	25	12	77	**102**
BT 40	M10	10,5	75	18,0	30	12	102	**103**
BT 40	M12	12,5	25	21,0	24	12	52	**121**
BT 40	M12	12,5	50	21,0	30	12	77	**122**
BT 40	M12	12,5	75	21,0	35	12	102	**123**
BT 40	M12	12,5	100	21,0	38	12	127	**124**
BT 40	M16	17,0	25	29,0	29	12	52	**161**
BT 40	M16	17,0	50	29,0	34	12	77	**162**
BT 40	M16	17,0	75	29,0	35	12	102	**163**
BT 40	M16	17,0	100	29,0	40	12	127	**164**

Комплектующие

Удлинитель, переходник
→ 245

Штревельный болт
→ 111–112

Прочие комплектующие
→ 273

Комбинированная оправка для торцовых фрез

▲ Для фрез с поперечным пазом согласно DIN 6358
▲ Также по запросу доступно в исполнении с микрочипом Balluff

Комплект поставки:

Корпус с зажимным винтом, поводковым кольцом и призматической шпонкой

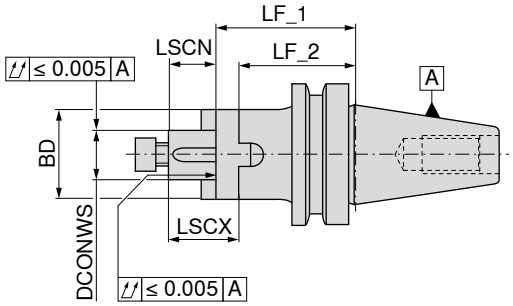

	Адаптер	DCONWS mm	LF_1 mm	BD mm	LSCX mm	LSCN mm	LF_2 mm	A G 2,5 n_{max} 18000 82 516 ...	A G 6,3 n_{max} 8000 82 516 ...
Корот.	BT 30	16	45	32	27	17	35	01600	
	BT 30	22	47	40	31	19	35	02200	
	BT 30	27	49	46	33	21	37	02700	
	BT 40	16	55	32	27	17	45		116
	BT 40	22	55	40	31	19	43		122
	BT 40	27	55	48	33	21	43		127
	BT 40	32	60	58	38	24	46		132
	BT 40	40	60	70	41	27	46		140 [1]
	BT 50	16	70	32	27	17	60		216
	BT 50	22	70	40	31	19	58		222
	BT 50	27	70	48	33	21	58		227
	BT 50	32	70	58	38	24	56		232
	BT 50	40	70	70	41	27	56		240 [1]
Длин.	BT 30	16	80	32	27	17	70	91600	
	BT 30	22	80	40	31	19	68	92200	
	BT 30	27	90	48	33	21	78	92700	
	BT 40	16	100	32	27	17	90	31600	
	BT 40	22	100	40	31	19	88	32200	
	BT 40	27	100	48	33	21	88	32700	
	BT 40	32	100	58	38	24	86	33200	
	BT 40	40	100	70	41	27	86	34000 [1]	

1) С поперечным винтом

Комплектующие DCONWS	Призматическая шпонка 83 950 ...	Поводковое кольцо 83 370 ...	Крестовой накидной ключ 83 368 ...	Винт крепежный 83 367 ...	Зажимной винт 83 950 ...
16	284	116	116	016	113
22	285	122	122	022	124
27	286	127	127	027	125
32	287	132	132	032	126
40	288	140	140	040	112

Комплектующие

Штревельный болт
→ 111–112

Кольцо для фрезерной оправки
→ 253

Прочие комплектующие
→ 273

Оправка для торцовых фрез с поперечным шпоночным пазом

▲ С установленными шпонками и увеличенной контактной поверхностью для фрез с поперечным пазом
▲ Также по запросу доступно в исполнении с микрочипом Balluff

Комплект поставки:
Корпус с зажимным винтом

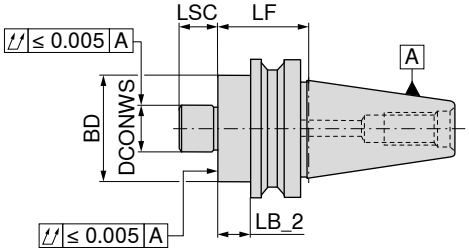

	Адаптер	DCONWS mm	LB_2 mm	LF mm	BD mm	LSC mm	A G 2,5 n_{max} 18000 82 514 ...	AD G 6,3 n_{max} 8000 82 514 ...	AD/B G 6,3 n_{max} 8000 82 514 ...
Корот.	BT 30	16	18	40	38	17	01600		
	BT 30	22	18	40	48	19	02200		
	BT 30	27	18	50	58	21	02700		
	BT 30	32	28	50	78	24	03200		
	BT 40	16	25	52	38	17			116
	BT 40	22	25	52	48	19			122
	BT 40	27	25	52	58	21			127
	BT 40	32	23	50	78	24			132
	BT 40	40	23	50	88	27			140 1)
	BT 50	16	25	63	38	17		316	
	BT 50	22	25	63	48	19		322	
	BT 50	27	25	63	58	21		327	
	BT 50	32	22	60	78	24		332	
	BT 50	40	22	60	88	27		340 1)	
Длин.	BT 40	16	73	100	38	17			416
	BT 40	22	73	100	48	19			422
	BT 40	27	73	100	58	21			427
	BT 40	32	73	100	78	24			432
	BT 40	40	73	100	88	27			440 1)
	BT 50	16	62	100	38	17		616	
	BT 50	22	62	100	48	19		622	
	BT 50	27	62	100	58	21		627	
	BT 50	32	62	100	78	24		632	
	BT 50	40	62	100	88	27		640 1)	
Средн.	BT 40	16	103	130	38	17			816
	BT 40	22	103	130	48	19			822
	BT 40	27	103	130	58	21			827
	BT 40	32	103	130	78	24			832
	BT 40	40	103	130	88	27			840 1)
	BT 50	16	92	130	38	17		916	
	BT 50	22	92	130	48	19		922	
	BT 50	27	92	130	58	21		927	
	BT 50	32	92	130	78	24		932	
	BT 50	40	92	130	88	27		940 1)	
Сверхдлин.	BT 40	16	133	160	38	17			516
	BT 40	22	133	160	48	19			522
	BT 40	27	133	160	58	21			527
	BT 40	32	133	160	78	24			532
	BT 40	40	133	160	88	27			540 1)
	BT 50	16	122	160	38	17		716	
	BT 50	22	122	160	48	19		722	
	BT 50	27	122	160	58	21		727	
	BT 50	32	122	160	78	24		732	
	BT 50	40	122	160	88	27		740 1)	

1) С поперечным винтом и 4 резьбовыми отверстиями M12 с торцевой стороны, диаметр окружности центров отверстий = 66,7 мм, выход СОЖ на наружном диаметре втулки (DCONWS)!

Комплектующие оправок для торцовых фрез с поперечным пазом

	 Крестовой накидной ключ		 Винт крепежный		 Зажимной винт	
	83 368 ...		**83 367 ...**		**83 950 ...**	
Комплектующие DCONWS						
16		**116**	M8	**016**	M8x25	**113**
22		**122**	M10	**022**	M10x25	**124**
27		**127**	M12	**027**	M12x30	**125**
32		**132**	M16	**032**	M16x35	**126**
40		**140**	M20	**040**	M20x40 - SW17	**112**

			 Поводковый винт		 Шпонка	
			83 950 ...		**83 950 ...**	
Комплектующие DCONWS						
16			M3x8	**296**	8x9x17,5	**120**
22			M4x12	**297**	10x11x20,5	**121**
27			M5x12	**136**	12x13x24,3	**122**
32			M5x20	**137**	14x21x21,2	**123**
40			M6x16	**138**	15,9x16,3x19,5	**295**

Комплектующие

		
Штревельный болт	Удлинитель	Прочие комплектующие
→ 111–112	→ 252	→ 273

Оправка для насадных фрез большого диаметра

- ▲ Для фрез с поперечным шпоночным пазом по DIN 6357
- ▲ Также по запросу доступно в исполнении с микрочипом Balluff

Комплект поставки:

Корпус с установленными торцовыми шпонками по DIN 2079 и 4 зажимными винтами

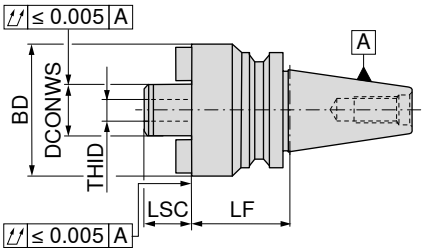

A

Адаптер	DCONWS mm	LF mm	BD mm	LSC mm	THID	82 519 ...
BT 50	40	70	89	30	M20	**240**
BT 50	60	80	129	40	M30	**260**

	 Шпоночный винт		 Шпонка		 Винт с внутренним шестигранником		 Зажимной винт	
	83 950 ...		**83 950 ...**		**70 950 ...**		**83 950 ...**	
Комплектующие DCONWS								
40	M6x16	**138**	15,9x16,3x19,5	**295**			M12x50	**140**
60			25,4x16,3x26,5	**298**	M12x30 - SW10	**181**	M16x45	**160**

Комплектующие

Штревельный болт
→ 111–112

Прочие комплектующие
→ 273

Оправка для сверлильного патрона

▲ Также по запросу доступно в исполнении с микрочипом Balluff

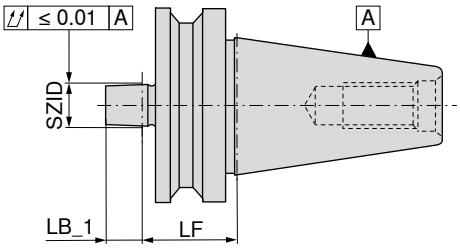

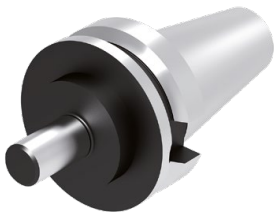

A
G 6,3 n_{max} 8000

Адаптер	SZID	LF mm	LB_1 mm	82 513 ...
BT 30	B12	25	18,5	**01200**
BT 30	B16	25	24,0	**01600**
BT 40	B12	40	18,5	**112**
BT 40	B16	40	24,0	**116**
BT 40	B18	32	32,0	**11800**
BT 50	B16	50	24,0	**216**
BT 50	B18	50	32,0	**218**

Комплектующие SZID		 Сверлильный патрон 83 636 ...		 Сверлильный патрон 83 636 ...	
B12	0 - 8 mm	**012**	0 - 10 mm	**112**
B16	1 - 13 mm	**016**	3 - 16 mm	**116**
B18			3 - 16 mm	**018**

Комплектующие

Штревельный болт
→ 111–112

Прочие комплектующие
→ 273

Оправка фрезерная по DIN 6364 для хвостовиков с конусом Морзе по DIN 228-2C

▲ Также по запросу доступно в исполнении с микрочипом Balluff

Комплект поставки:

Корпус с зажимным винтом

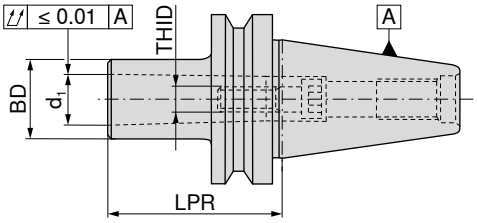

AD
G 6,3 n_{max} 8000

	Адаптер	d_1	LPR mm	BD mm	THID	82 527 ...
Корот.	BT 40	MK1	50	25	M6	01000
	BT 40	MK2	55	32	M10	02000
	BT 40	MK3	70	40	M12	030
	BT 40	MK4	95	48	M16	040
	BT 50	MK1	45	25	M6	210
	BT 50	MK2	60	32	M10	220
	BT 50	MK3	65	40	M12	230
	BT 50	MK4	95	48	M16	240
	BT 50	MK5	118	63	M20	250

	 Винт MK		 Стопорный винт		 Ключ трубчатый		 Стопорное кольцо	
	83 950 ...		83 950 ...		83 359 ...		83 950 ...	
Комплектующие								
Для артикула								
82 527 01000	M6x30	260	M5x6	030	16 x 32	013	M16x8x6,5	265
82 527 02000	M10x30	261	M5x6	030	16 x 32	013	M16x8x10,5	267
82 527 030	M12x35	018	M5x6	030	17 x 117	017	M20x1,5x10x13	269
82 527 040	M16x40	019	M5x6	030	23 x 145	023	M26x1,5x17	270
82 527 210	M6x30	260	M5x8	031	20 x 135	020	M24x10x6,5	266
82 527 220	M10x30	017	M5x8	031	20 x 135	020	M24x10x10,5	268
82 527 230	M12x35	018	M5x8	031	17 x 117	017	M20x1,5x10x13	269
82 527 240	M16x40	019	M5x8	031	23 x 145	023	M26x1,5x17	270
82 527 250	M20x50	262	M5x8	031	33 x 175	033	M36x1,5x21	271

Комплектующие

Штревельный болт
→ 111–112

Прочие комплектующие
→ 273

Оправка по DIN 6383 для хвостовиков с конусом Морзе по DIN 228-2D

▲ Также по запросу доступно в исполнении с микрочипом Balluff

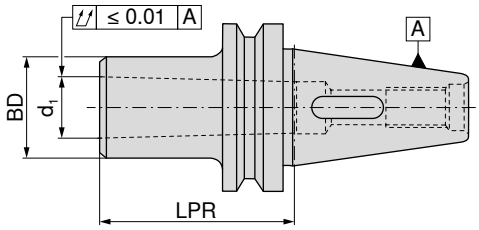

AD
G 6,3 n_{max} 8000

82 525 ...

Адаптер	d_1	LPR mm	BD mm	
BT 30	MK1	50	25	**01000**
BT 30	MK2	60	32	**02000**
BT 30	MK3	77	40	**03000**
BT 40	MK1	50	25	**110**
BT 40	MK2	50	32	**120**
BT 40	MK3	70	40	**130**
BT 40	MK4	95	48	**140**
BT 50	MK1	45	25	**210**
BT 50	MK2	60	32	**220**
BT 50	MK3	65	40	**230**
BT 50	MK4	95	48	**240**
BT 50	MK5	105	63	**250**

Комплектующие

Переходник МК
→ 230

Штревельный болт
→ 111–112

Прочие комплектующие
→ 273

Переходник для конусных оправок

- Для конусных оправок по DIN 2080
- С удлиненным зажимным винтом также возможно закрепление в оправках по ISO 7388-1 – с хвостовиками SK, ISO 7388-2 – с хвостовиками MAS-BT и ANSI-CAT
- Также по запросу доступно в исполнении с микрочипом Balluff

Комплект поставки:

Корпус с зажимным винтом для оправок по DIN 2080

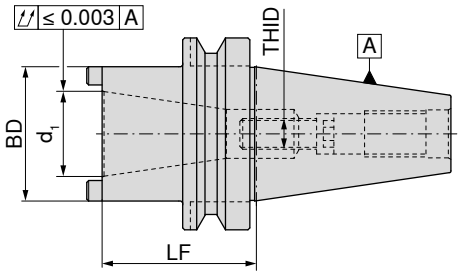


A

Адаптер	d_1	LF mm	BD mm	THID	82 518 ...
BT 40	SK 30	60	51	M12	**10600**
BT 40	SK 40	100	63	M16	**11000**
BT 50	SK 40	80	70	M16	**250**

Комплектующие Для артикула	 Винт SK **83 950 ...**	 Винт MK **83 950 ...**	 Стопорный винт **83 950 ...**	 Ключ трубчатый **83 359 ...**	 Стопорное кольцо **83 950 ...**
82 518 10600		**18400**	**030**	**017**	**18500**
82 518 11000	**009**		**030**	**023**	**270**
82 518 250	**009**				

Требуемая длина резьбы для затягивания хвостовиков ISO 7388-1 – SK, ISO 7388-2 – MAS BT или DIN 2080

ISO 7388-2 Подходит для № артикула	Затягиваемый конический хвостовик Ø d_1	Длина крепежного винта ISO 7388-1, ISO 7388-2 THID	Длина крепежного винта DIN 2080 THID
82 518 10600	SK 30 – BT 30	M12x55	M12x35 – **83 950 018**
82 518 11000	SK 40 – BT 40	M16x60	M16x35 – **83 950 126**
82 518 250	SK 50 – BT 50	M16x70 – **83 950 256**	M16x40 – **83 950 009**

Комплектующие


Штревельный болт
→ 111–112


Прочие комплектующие
→ 273

Переходник BT/HSK-A

- Для крепления оправок HSK-A по ISO 12164
- Также по запросу доступно в исполнении с микрочипом Balluff

Комплект поставки:

С зажимным патроном и крышкой

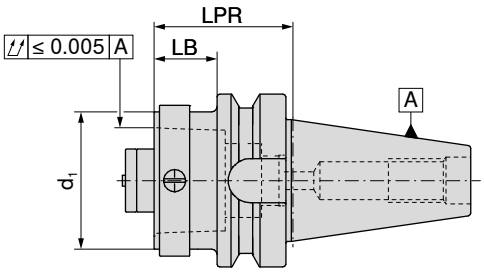

NEW

AD

Адаптер	d_1	LB mm	LPR mm	84 016 ...
BT 40	HSK-A 32	13	40	**04060**
BT 40	HSK-A 40	13	40	**04059**
BT 40	HSK-A 50	23	50	**04058**
BT 40	HSK-A 63	43	70	**04057**
BT 50	HSK-A 32	12	50	**05060**
BT 50	HSK-A 40	12	50	**05059**
BT 50	HSK-A 50	22	60	**05058**
BT 50	HSK-A 63	22	60	**05057**
BT 50	HSK-A 100	52	90	**05055**

Переходник BT/PSC

- Для крепления оправок PSC по ISO 26623-1
- Также по запросу доступно в исполнении с микрочипом Balluff

Комплект поставки:

С зажимным винтом

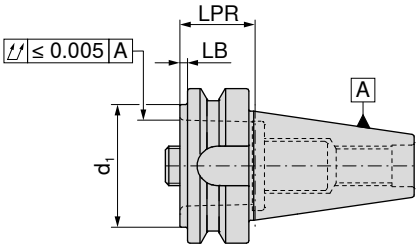

NEW

AD

Адаптер	d_1	LB mm	LPR mm	84 017 ...
BT 40	PSC 32	3	30	**04087**
BT 40	PSC 40	3	30	**04095**
BT 40	PSC 50	3	30	**04094**
BT 40	PSC 63	58	85	**04093**
BT 50	PSC 32	2	40	**05087**
BT 50	PSC 40	2	40	**05095**
BT 50	PSC 50	2	40	**05094**
BT 50	PSC 63	2	40	**05093**
BT 50	PSC 80	32	70	**05086**

Резьбовое кольцо

Зажимной винт

Комплектующие DCONWS	84 950 ...		84 950 ...
22	**127**	SW8	**122**
28	**128**	SW8	**123**
35	**129**	SW10	**124**
44	**130**	SW14	**126**
55	**130**	SW14	**126**

16

Заготовка

- Материал: сталь 17CrNiMo5
- Для изготовления специальных инструментов
- Диаметр BD с припуском 0,5 мм
- Конусная поверхность закалена и шлифована
- Со стороны инструмента незакаленная
- также по запросу доступно в исполнении с микрочипом Balluff

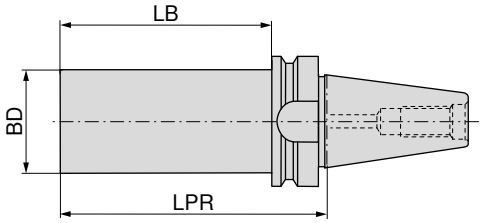


A


AD/B

Адаптер	BD mm	LPR mm	LB mm	82 523 ... A	82 523 ... AD/B
BT 40	63,0	250	223		040
BT 50	63,5	300	262	050	

Контрольная оправка

- Без захватного паза
- Для MAS BT 40 использовать специальный штревельный болт с LF = 32 мм

Комплект поставки:

В деревянном футляре

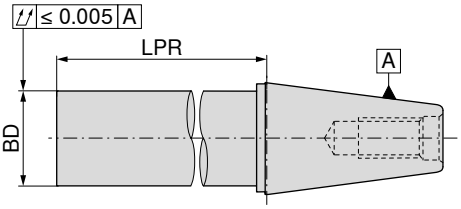


A

Адаптер	BD mm	LPR mm	82 456 ... A
SK / BT 40	40	330	040
SK / BT 50	50	330	050

Комплектующие

Штревельный болт
→ 58, 111–112

Прочие комплектующие
→ 273

Прецизионный цанговый патрон ER – Centro-P – BT-FC

- С торцевой контактной поверхностью
- Используется со стандартными зажимными гайками/гайками с уплотнительными шайбами
- Максимальное поле допуска для диаметра хвостовика для установки в цангу - ISO H10
- Для зажима требуется роликовый ключ
- $p_{макс.}$ = 80 бар
- Также по запросу доступно в исполнении с микрочипом Balluff

Комплект поставки:

Корпус **без** зажимной гайки, **без** упорного винта

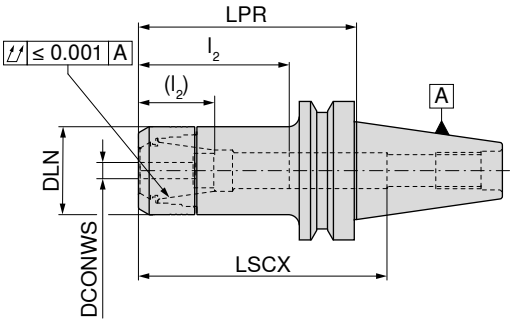

AD
G 2,5 n_{max} 25000

84 525 ...

Адаптер	DCONWS mm	LPR mm	DLN mm	LSCX mm	l_2 (l_2) mm	Для цанги	
BT-FC 30	1 - 10	75	30	97	28 - 45 (14 - 31)	426E (ER16)	**002**
BT-FC 30	1 - 10	90	30	105	29 - 41 (29 - 38)	426E (ER16)	**00400**
BT-FC 30	1 - 10	120	30	130	29 - 45 (29 - 32)	426E (ER16)	**00600**
BT-FC 30	2 - 16	75	40	72	38 - 56 (23 - 39)	430E (ER25)	**012**
BT-FC 30	2 - 20	75	50	84	42 - 62 (24 - 45)	470E (ER32)	**022**
BT-FC 40	1 - 10	75	30	90	38 - 53 (29 - 39)	426E (ER16)	**102**
BT-FC 40	1 - 10	90	30	115	38 - 53 (29 - 38)	426E (ER16)	**10400**
BT-FC 40	1 - 10	120	30	145	38 - 53 (29 - 38)	426E (ER16)	**10600**
BT-FC 40	1 - 16	90	40	84	41 - 64 (36 - 46)	430E (ER25)	**11400**
BT-FC 40	2 - 16	75	40	100	42 - 59 (36 - 41)	430E (ER25)	**112**
BT-FC 40	2 - 16	120	40	113	41 - 64 (36 - 46)	430E (ER25)	**11600**
BT-FC 40	2 - 20	75	50	100	42 - 76 (42 - 52)	470E (ER32)	**122**
BT-FC 40	2 - 20	90	50	95	41 - 72 (41 - 55)	470E (ER32)	**12400**
BT-FC 40	2 - 20	120	50	110	41 - 72 (41 - 55)	470E (ER32)	**12600**

LSCX = длина зажима без упорного винта
l_2 = длина зажима упорного винта 1, размер в скобках (l_2) = длина зажима упорного винта 2
Размер LPR при использовании зажимных гаек с уплотнительными шайбами на 4 мм больше

	 Зажимная гайка IK	 Зажимная гайка		 Упорный винт 2		 Упорный винт 1	
	84 950 ...	**84 950 ...**		**83 950 ...**		**83 950 ...**	
Комплектующие							
Для артикула							
84 525 002	**011**	**001**	M11x1 - SW6	**341**	M11x1 - SW6	**337**	
84 525 012	**013**	**003**	M18x1,5 - SW6	**432**	M18x1,5 - SW6	**431**	
84 525 022	**015**	**005**	M22x1,5 - SW6	**402**	M22x1,5 - SW6	**401**	
84 525 102	**011**	**001**	M11x1 - SW6	**341**	M11x1 - SW6	**337**	
84 525 112	**013**	**003**	M18x1,5 - SW6	**432**	M18x1,5 - SW6	**431**	
84 525 122	**015**	**005**	M22x1,5 - SW6	**402**	M22x1,5 - SW6	**401**	

Комплектующие


Цанга ER
→ 256–266

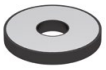
Уплотнительная шайба
→ 269


Роликовый ключ
→ 275


Насадка для роликового ключа
→ 275


Штревельный болт
→ 111–112


Прочие комплектующие
→ 273

Прецизионный цанговый патрон ER – HDC – BT-FC

- HDC = Heavy Duty Chuck – патрон, сконструированный специально для черновой обработки
- Используется с зажимными гайками Heavy Duty
- Максимальное поле допуска для диаметра хвостовика для установки в цангу - ISO H10
- Для зажима требуется роликовый ключ
- $p_{макс.}$ = 80 бар
- также по запросу доступно в исполнении с микрочипом Balluff

Комплект поставки:

Корпус **с** зажимной гайкой, **без** упорного винта

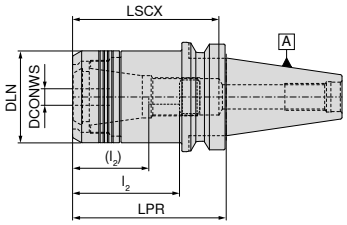

цилиндрическая

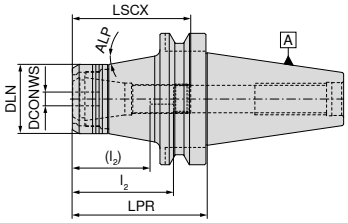

конич.

NEW

AD
G 6,3 n_{max} 18000
Цилиндрическая
84 400 ...

NEW

AD
G 6,3 n_{max} 18000
конич.
84 400 ...

Адаптер	DCONWS mm	LPR mm	DLN mm	LSCX mm	l_2 (l_2) mm	ALP °	Для цанги	Цилиндрическая 84 400 ...	конич. 84 400 ...
BT-FC 40	2 - 20	60	53	80	41 - 63 (27 - 45)		470E (ER32)	**12064**	
BT-FC 40	2 - 20	90	53	95	41 - 65 (27 - 47)		470E (ER32)	**22064**	
BT-FC 50	2 - 20	75	53	114	41 - 81 (27 - 63)	10	470E (ER32)		**12063**
BT-FC 50	2 - 20	105	53	144	41 - 81 (27 - 63)	10	470E (ER32)		**22063**

LSCX = длина зажима без упорного винта
l_2 = длина зажима упорного винта 1, размер в скобках (l_2) = длина зажима упорного винта 2

Комплектующие DCONWS	 Зажимная гайка 84 950 ...	 Упорный винт 2 83 950 ...	 Упорный винт 1 83 950 ...
2 - 20	**30100**	**402**	**401**

Комплектующие

Цанга ER
→ 256–266

Роликовый ключ
→ 275

Насадка для роликового ключа
→ 275

Штревельный болт
→ 111–112

Прочие комплектующие
→ 273

Термопатрон 4,5° – BT-FC

- С торцевой контактной поверхностью
- Для твердосплавных и HSS-хвостовиков с допуском h6 или точнее
- также по запросу доступно в исполнении с микрочипом Balluff

TG

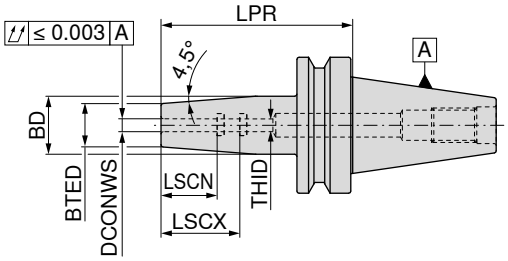

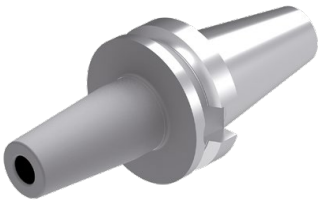


AD
G 2,5 n_{max} 25000


AD/B
G 2,5 n_{max} 25000

	Адаптер	DCONWS mm	LPR mm	BTED mm	BD mm	LSCX mm	LSCN mm	THID	84 325 ...	84 325 ...
Корот.	BT-FC 30	3	85	10	17	28	12	M6	003	
	BT-FC 30	4	85	15	22	28	16	M6	004	
	BT-FC 30	5	85	15	22	30	20	M6	005	
	BT-FC 30	6	85	21	27	36	26	M5	006	
	BT-FC 30	8	85	21	27	36	26	M6	008	
	BT-FC 30	10	85	24	32	41	31	M8x1	010	
	BT-FC 30	12	85	24	32	47	37	M10x1	012	
	BT-FC 30	16	85	27	34	50	40	M12x1	016	
	BT-FC 30	20	85	33	42	52	42	M16x1	020	
	BT-FC 40	3	90	10	17	28	12	M6		103
	BT-FC 40	4	90	15	22	28	16	M6		104
	BT-FC 40	5	90	15	22	30	20	M6		105
	BT-FC 40	6	90	21	27	36	26	M5		106
	BT-FC 40	8	90	21	27	36	26	M6		108
	BT-FC 40	10	90	24	32	41	31	M8x1		110
	BT-FC 40	12	90	24	32	47	37	M10x1		112
	BT-FC 40	16	90	27	34	50	40	M12x1		116
	BT-FC 40	20	90	33	42	52	42	M16x1		120
	BT-FC 40	25	100	44	53	58	48	M16x1		125


Упорный винт IK
83 950 ...


Упорный винт IK
83 950 ...

Комплектующие DCONWS				
3 - 5	M6x14 - SW2	417		
6			M5x12,5 - SW2,5	418
8			M6x12,5 - SW3	419
10			M8x1x13,5 - SW3	420
12			M10x1x13,5 - SW5	421
16			M12x1x13,5 - SW5	422
20 - 25			M16x1x13,5 - SW8	424

Комплектующие


Термозажимной удлинитель
→ 235


Штревельный болт
→ 111–112


Прочие комплектующие
→ 273

Гидропатрон высокого давления, короткое и прочное исполнение – BT-FC

- С торцевой контактной поверхностью
- Для твердосплавных и HSS-хвостовиков с допуском h6 или точнее
- также по запросу доступно в исполнении с микрочипом Balluff

Комплект поставки:

Корпус с упорным и нажимным винтами

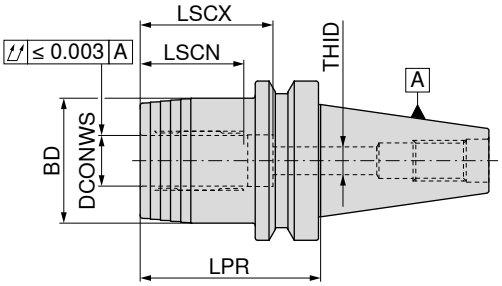

AD
G 2,5 n_{max} 25000

83 527 ...

Адаптер	DCONWS mm	LPR mm	BD mm	LSCX mm	LSCN mm	THID	
BT-FC 40	20	72,5	49	51	40	M16x1x13,5	**120**

Т-образный ключ

80 397 ...

Нажимной винт

83 950 ...

Упорный винт IK

83 950 ...

Комплектующие
Для артикула

83 527 120	SW5	**050**	M10x1x10	**158**	M8x1x13,5 - SW3	**420**

Комплектующие

Переходная втулка
→ 271

Штревельный болт
→ 111–112

Прочие комплектующие
→ 273

Гидропатрон, короткое и прочное исполнение – BT-FC

- С торцевой контактной поверхностью
- Для твердосплавных и HSS-хвостовиков с допуском h6 или точнее
- также по запросу доступно в исполнении с микрочипом Balluff

Комплект поставки:

Корпус с упорным и нажимным винтами

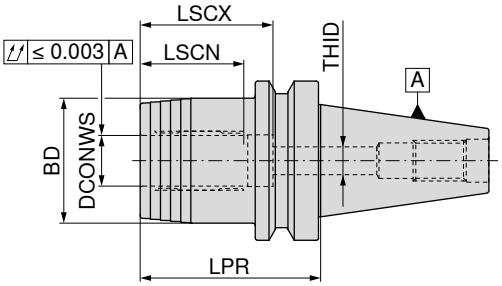

AD
G 2,5 n_{max} 25000

Адаптер	DCONWS mm	LPR mm	BD mm	LSCX mm	LSCN mm	THID	84 518 ...
BT-FC 40	20	72,5	49,5	51	41	M16x1	**120**
BT-FC 50	32	90,0	72,0	61	51	M16x1	**332**

Нажимной винт

Упорный винт IK

Комплектующие DCONWS		83 950 ...		83 950 ...
20 - 32	M10x1x12	**440**	M16x1x13,5 - SW8	**424**

Комплектующие

Переходная втулка
→ 271

Штревельный болт
→ 111–112

Прочие комплектующие
→ 273

Оправка для цилиндрических хвостовиков (Weldon) – BT-FC

- С торцевой контактной поверхностью
- Для хвостовиков по DIN 6535/1835 B с горизонтальной лыской
- также по запросу доступно в исполнении с микрочипом Balluff

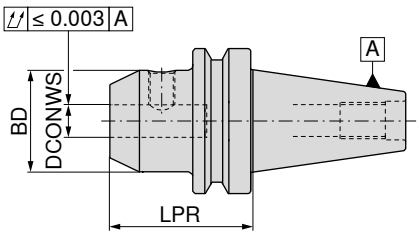

AD
G 2,5 n_{max} 25000

84 552 ...

	Адаптер	DCONWS H4 mm	LPR mm	BD mm	
Корот.	BT-FC 30	6	50	25	006
	BT-FC 30	8	50	28	008
	BT-FC 30	10	50	35	010
	BT-FC 30	12	50	42	012
	BT-FC 30	16	63	48	016
	BT-FC 30	20	63	52	020
	BT-FC 40	6	50	25	106
	BT-FC 40	8	50	28	108
	BT-FC 40	10	63	35	110
	BT-FC 40	12	63	42	112
	BT-FC 40	16	63	48	116
	BT-FC 40	20	63	52	120
	BT-FC 40	25	90	65	125
	BT-FC 40	32	100	72	132
	BT-FC 50	6	63	25	306
	BT-FC 50	8	63	28	308
	BT-FC 50	10	63	35	310
	BT-FC 50	12	80	42	312
	BT-FC 50	16	80	48	316
	BT-FC 50	20	80	52	320
	BT-FC 50	25	100	65	325
	BT-FC 50	32	105	72	332

Резьбовой штифт

62 950 ...

Комплектующие DCONWS H4		
6	M6x10	006
8	M8x10	008
10	M10x12	010
12	M12x16	012
16	M14x16	016
20	M16x16	020
25	M18x2x20	025
32	M20x2x20	032

Комплектующие

Штревельный болт
→ 111–112

Прочие комплектующие
→ 273

Цанговый патрон ER – BT-FC

▲ С торцевой контактной поверхностью
▲ также по запросу доступно в исполнении с микрочипом Balluff

Комплект поставки:
Корпус с зажимной гайкой

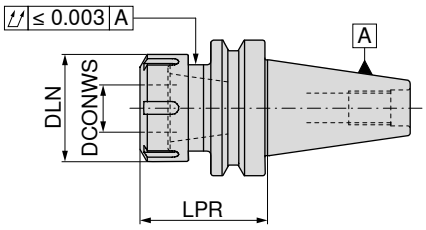

AD
G 2,5 n_{max} 20000
84 557 ...

	Адаптер	DCONWS mm	LPR mm	DLN mm	TQX Nm	Для цанги	
Корот.	BT-FC 30	1 - 10	63	28	56	426E (ER16)	**010**
	BT-FC 30	1 - 16	60	42	104	430E (ER25)	**016**
	BT-FC 30	2 - 20	60	50	136	470E (ER32)	**020**
	BT-FC 40	1 - 10	63	28	56	426E (ER16)	**110**
	BT-FC 40	1 - 16	60	42	104	430E (ER25)	**116**
	BT-FC 40	2 - 20	60	50	136	470E (ER32)	**120**
	BT-FC 50	1 - 16	70	42	104	430E (ER25)	**316**
	BT-FC 50	2 - 20	70	50	136	470E (ER32)	**320**
Длин.	BT-FC 50	1 - 10	100	28	56	426E (ER16)	**310**

	 Зажимная гайка SW		 Зажимная гайка		 Y-образный зажимной ключ		 Упорный винт IK	
	62 950 ...		**62 950 ...**		**83 357 ...**		**81 950 ...**	
Комплектующие								
Для цанги								
426E (ER16) / BT30-BT50	M22x1,5 - SW25	**044**					M12x15	**054**
430E (ER25) / BT30-BT50			M32x1,5	**055**		**125**	M16x15	**055**
470E (ER32) / BT30-BT50			M40x1,5	**056**		**132**	M16x15	**055**

Комплектующие

		
Цанга ER	Штревельный болт	Прочие комплектующие
→ 256–266	→ 111–112	→ 273

Оправка для торцовых фрез с поперечным шпоночным пазом – BT-FC

- С торцевой контактной поверхностью
- С установленными торцовыми шпонками и увеличенной опорной поверхностью для фрез с поперечным шпоночным пазом
- также по запросу доступно в исполнении с микрочипом Balluff

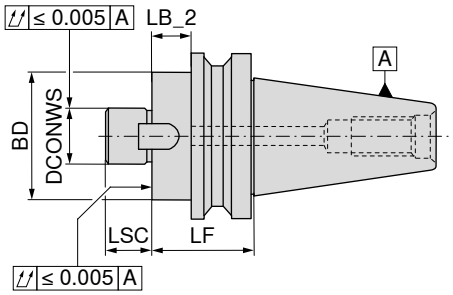

AD
G 6,3 n_{max} 15000

	Адаптер	DCONWS mm	LB_2 mm	LF mm	BD mm	LSC mm	84 562 ...
Корот.	BT-FC 30	16	18	39,0	40	17	016
	BT-FC 30	22	18	39,0	50	19	022
	BT-FC 30	27	18	39,0	60	21	027
	BT-FC 30	32	28	49,0	80	24	032
	BT-FC 40	16	8	34,0	40	17	116
	BT-FC 40	22	8	34,0	50	19	122
	BT-FC 40	27	8	34,0	60	21	127
	BT-FC 40	32	23	49,0	80	24	132
	BT-FC 40	40	23	49,0	89	27	140
	BT-FC 50	22	12	48,5	50	19	322
	BT-FC 50	27	12	48,5	60	21	327
	BT-FC 50	32	12	48,5	80	24	332
	BT-FC 50	40	17	53,5	89	27	340

	 Шпоночный винт		 Шпонка		 Зажимной винт	
	84 950 ...		84 950 ...		83 950 ...	
Комплектующие						
Для артикула						
84 562 016	M3x12	162	8x9x11	157	M8x25	113
84 562 022	M4x10	163	10x11,2x13	158	M10x25	124
84 562 027	M4x16	164	12x12,6x15	159	M12x30	125
84 562 032	M5x16	165	14x14x22,5	160	M16x35	126
84 562 116	M3x12	162	8x9x11	157	M8x25	113
84 562 122	M4x10	163	10x11,2x13	158	M10x25	124
84 562 127	M4x16	164	12x12,6x15	159	M12x30	125
84 562 132	M5x16	165	14x14x22,5	160	M16x35	126
84 562 140	M5x16	166	16x16x23	161	M20x40 - SW17	112
84 562 322	M4x10	163	12x12,6x15	159	M10x25	124
84 562 327	M4x16	164	12x12,6x15	159	M12x30	125
84 562 332	M5x16	165	14x14x22,5	160	M16x35	126
84 562 340	M5x16	166	16x16x23	161	M20x40 - SW17	112

Комплектующие

Штревельный болт
→ 111–112

Прочие комплектующие
→ 273

Штревельный болт для оправок по ISO 7388-2

▲ MAS-BT 15°, форма A

Комплект поставки:

С уплотнительным кольцом круглого сечения

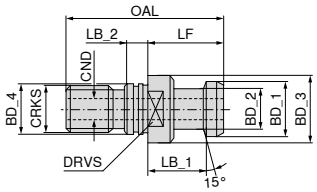

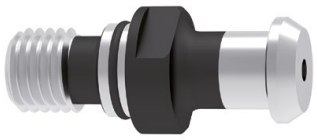

Адаптер	BD_1 mm	BD_2 mm	BD_3 mm	BD_4 mm	CRKS	OAL mm	LF mm	LB_1 mm	LB_2 mm	CND mm	DRVS mm	TQX Nm	83 532 ...
BT 40	19	14	23	17	M16	54	29	23	5	5	19	90	**040**

Штревельный болт для оправок по ISO 7388-2

▲ MAS-BT 30°, форма A и B

Комплект поставки:

С уплотнительным кольцом круглого сечения

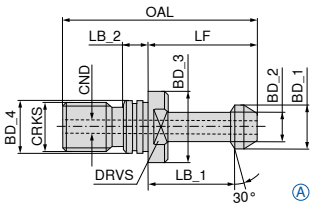

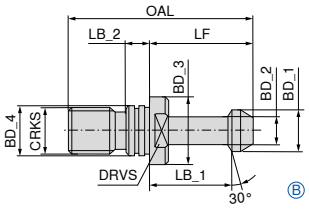

Адаптер	BD_1 mm	BD_2 mm	BD_3 mm	BD_4 mm	CRKS	OAL mm	LF mm	LB_1 mm	LB_2 mm	CND mm	DRVS mm	TQX Nm	Форма	82 533 ...	82 531 ...
BT 30	11	7	16,5	12,5	M12	43	23	18	4,0	2,2	13	60	A		**030**
BT 40	15	10	23,0	17,0	M16	60	35	28	5,5	4,0	19	90	A		**040**
BT 50	23	17	38,0	25,0	M24	85	45	35	8,0	6,0	30	145	A		**050**
BT 30	11	7	16,5	12,5	M12	43	23	18	4,0		13	60	B	**030**	
BT 40	15	10	23,0	17,0	M16	60	35	28	5,5		19	90	B	**040**	
BT 50	23	17	38,0	25,0	M24	85	45	35	8,0		30	145	B	**050**	

Уплотнительное кольцо

Комплектующие BD_4		83 476 ...
17	BT / SK 40	**040**
25	BT / SK 50	**050**

Штревельный болт для оправок по ISO 7388-2

▲ MAS-BT 45°, форма A и B

Комплект поставки:

С уплотнительным кольцом круглого сечения

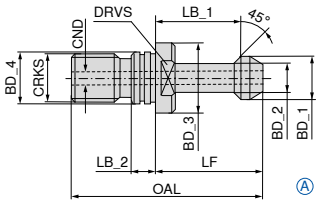

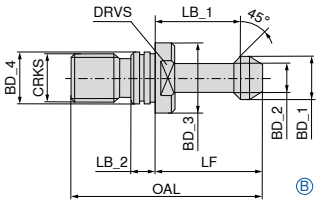

Адаптер	BD_1 mm	BD_2 mm	BD_3 mm	BD_4 mm	CRKS	OAL mm	LF mm	LB_1 mm	LB_2 mm	CND mm	DRVS mm	TQX Nm	Форма	82 530 ...	82 534 ...
BT 30	11	7	16,5	12,5	M12	43	23	18	4,0	2,2	13	60	A		**030**
BT 40	15	10	23,0	17,0	M16	60	35	28	5,5	4,0	19	90	A		**040**
BT 50	23	17	38,0	25,0	M24	85	45	35	8,0	6,0	30	145	A		**050**
BT 30	11	7	16,5	12,5	M12	43	23	18	4,0		13	60	B	**030**	
BT 40	15	10	23,0	17,0	M16	60	35	28	5,5		19	90	B	**040**	
BT 50	23	17	38,0	25,0	M24	85	45	35	8,0		30	145	B	**050**	

Штревельный болт для оправок по ISO 7388-2

▲ MAS-BT 90°, форма A и B

Комплект поставки:

С уплотнительным кольцом круглого сечения

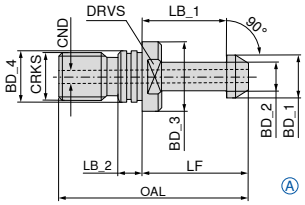

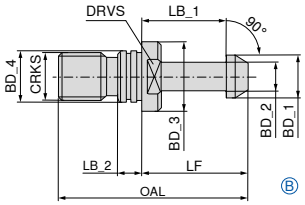

Адаптер	BD_1 mm	BD_2 mm	BD_3 mm	BD_4 mm	CRKS	OAL mm	LF mm	LB_1 mm	LB_2 mm	CND mm	DRVS mm	TQX Nm	Форма	82 536 ...	82 537 ...
BT 40	15	10	23	17	M16	60	35	28	5,5	4	19	90	A		**040**
BT 50	23	17	38	25	M24	85	45	35	8,0	6	30	145	A		**050**
BT 40	15	10	23	17	M16	60	35	28	5,5		19	90	B	**040**	
BT 50	23	17	38	25	M24	85	45	35	8,0		30	145	B	**050**	

Прецизионный цанговый патрон ER – Centro-P

- Используется со стандартными зажимными гайками/гайками с уплотнительными шайбами
- Максимальное поле допуска для диаметра хвостовика для установки в цангу - ISO H10
- Для зажима требуется роликовый ключ
- $p_{макс.}$ = 80 бар
- также по запросу доступно в исполнении с микрочипом Balluff

Комплект поставки:

Корпус **без** зажимной гайки, **без** упорного винта

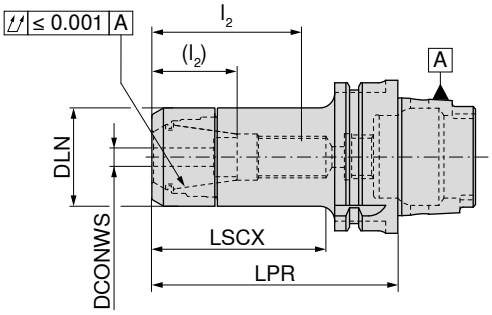

G 2,5 n_{max} 25000

84 722 ...

Адаптер	DCONWS mm	LPR mm	DLN mm	LSCX mm	l_2 (l_2) mm	Для цанги	
HSK-A 40	1 - 10	60	30	40	32 - 54	426E (ER16)	**401**
HSK-A 40	2 - 16	60	40	40		430E (ER25)	**404**
HSK-A 40	2 - 20	61	50	45		470E (ER32)	**407**
HSK-A 50	2 - 16	60	40	37		430E (ER25)	**504**
HSK-A 50	2 - 16	70	40	49	34 - 35	430E (ER25)	**505**
HSK-A 63	1 - 10	55	30	32		426E (ER16)	**609**
HSK-A 63	1 - 10	100	30	71	28 - 45 (16 - 31)	426E (ER16)	**610**
HSK-A 63	1 - 10	130	30	87	26 - 50 (17 - 38)	426E (ER16)	**613**
HSK-A 63	1 - 10	160	30	106	28 - 45 (16 - 31)	426E (ER16)	**611**
HSK-A 63	1 - 10	200	30	136	28 - 45 (16 - 31)	426E (ER16)	**612**
HSK-A 63	2 - 16	60	40	37		430E (ER25)	**615**
HSK-A 63	2 - 16	100	40	70	35 - 55 (24 - 37)	430E (ER25)	**616**
HSK-A 63	2 - 16	130	40	89	37 - 60 (12 - 42)	430E (ER25)	**619**
HSK-A 63	2 - 16	160	40	128	35 - 60 (24 - 42)	430E (ER25)	**617**
HSK-A 63	2 - 20	70	50	46		470E (ER32)	**620**
HSK-A 63	2 - 20	100	50	71	41 - 57 (26 - 39)	470E (ER32)	**621**
HSK-A 63	2 - 20	130	50	101	42 - 69 (18 - 41)	470E (ER32)	**625**
HSK-A 63	2 - 20	160	50	129	52 - 70 (26 - 60)	470E (ER32)	**622**
HSK-A 63	3 - 26	80	63	56		472E (ER40)	**626** [1]
HSK-A 63	3 - 26	120	63	91		472E (ER40)	**62700**
HSK-A 100	1 - 10	100	30	70	28 - 48 (16 - 35)	426E (ER16)	**110**
HSK-A 100	1 - 10	130	30	101	28 - 48 (16 - 35)	426E (ER16)	**11200**
HSK-A 100	1 - 10	160	30	130	28 - 48 (16 - 35)	426E (ER16)	**111**
HSK-A 100	1 - 16	100	40	98	40 - 60 (22 - 42)	430E (ER25)	**11800**
HSK-A 100	2 - 16	100	40	71	38 - 56 (20 - 40)	430E (ER25)	**116**
HSK-A 100	2 - 16	160	40	105	38 - 68 (20 - 50)	430E (ER25)	**117**
HSK-A 100	2 - 20	100	50	70	42 - 59 (24 - 40)	470E (ER32)	**121**
HSK-A 100	2 - 20	130	50	97	44 - 69 (41 - 51)	470E (ER32)	**12400**
HSK-A 100	2 - 20	160	50	99	42 - 70 (24 - 52)	470E (ER32)	**122**

1) Не соответствует стандартам, канавка фланца под захват не по DIN, не подходит для автоматической смены

→ Передаваемый крутящий момент, на стр. 300

LSCX = длина зажима без упорного винта
l_2 = длина зажима упорного винта 1, размер в скобках (l_2) = длина зажима упорного винта 2
Размер LPR при использовании зажимных гаек с уплотнительными шайбами на 4 мм больше

Комплектующие прецизионного цангового патрона ER – Centro-P

	Зажимная гайка IK	Зажимная гайка		Упорный винт 2		Упорный винт 1
	84 950 ...	84 950 ...		83 950 ...		83 950 ...
Комплектующие						
Для цанги						
426E (ER16)	011	001	M11x1 - SW6	341	M11x1 - SW6	337
430E (ER25)	013	003	M18x1,5 - SW6	432	M18x1,5 - SW6	431
470E (ER32)	015	005	M22x1,5 - SW6	402	M22x1,5 - SW6	401
472E (ER40)	017	007			M28x1,5 - SW6	400

Прецизионный цанговый патрон ER, конический – Centro-P

- Используется со специальными гайками
- Максимальное поле допуска для диаметра хвостовика для установки в цангу - ISO H10
- Для зажима требуется роликовый ключ
- $p_{макс.}$ = 80 бар
- также по запросу доступно в исполнении с микрочипом Balluff

Комплект поставки:

Корпус **без** зажимной гайки, **без** упорного винта

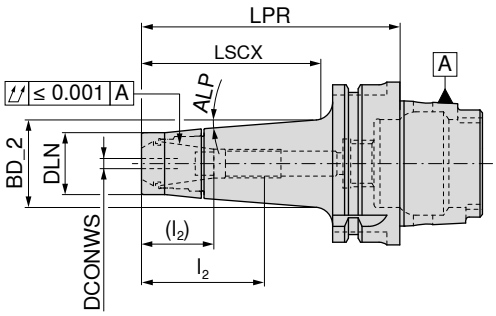

G 2,5 n_{max} 25000

84 721 ...

Адаптер	DCONWS mm	LPR mm	DLN mm	BD_2 mm	LSCX mm	l_2 (l_2) mm	ALP	Для цанги	
HSK-A 40	1 - 10	100	24	30,8	67	26 - 47 (12 - 32)	2,0°	426E (ER16)	**310**
HSK-A 50	1 - 10	65	24	28,9	44	26 - 32	4,5°	426E (ER16)	**710**
HSK-A 50	1 - 10	100	24	34,4	77	26 - 47 (12 - 32)	4,5°	426E (ER16)	**810**
HSK-A 63	1 - 10	100	24	33,8	74	28 - 48 (20 - 35)	4,5°	426E (ER16)	**610**
HSK-A 63	1 - 10	130	24		77	28 - 48 (20 - 35)		426E (ER16)	**61200**
HSK-A 63	1 - 10	160	24	36,0	106	28 - 48 (20 - 35)	2,5°	426E (ER16)	**611**

→ Передаваемый крутящий момент, на стр. 300

LSCX = длина зажима без упорного винта
l_2 = длина зажима упорного винта 1, размер в скобках (l_2) = длина зажима упорного винта 2
Размер LPR при использовании зажимных гаек с уплотнительными шайбами на 4 мм больше

	Зажимная гайка коническая IK	Зажимная гайка коническая	Упорный винт 2	Упорный винт 1
	84 950 ...	84 950 ...	83 950 ...	83 950 ...
Комплектующие				
Для цанги				
426E (ER16)	033	031	341	337

Прецизионный цанговый патрон ER, тонкое исполнение – Centro-P

- Используется с зажимными гайками Mini
- Максимальное поле допуска для диаметра хвостовика для установки в цангу - ISO H10
- Для зажима требуется роликовый ключ
- $p_{макс.}$ = 80 бар
- также по запросу доступно в исполнении с микрочипом Balluff

Комплект поставки:

Корпус **без** зажимной гайки, **без** упорного винта

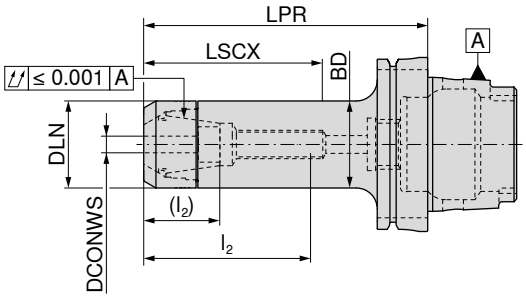

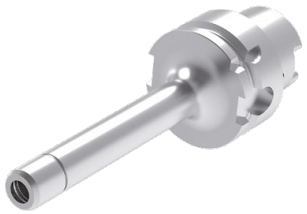

G 2,5 n_{max} 25000

Адаптер	DCONWS mm	LPR mm	BD mm	DLN mm	LSCX mm	l_2 (l_2) mm	Для цанги	84 719 ...
HSK-A 50	1 - 7	130	16	16	60	15 - 32 (7 - 22)	4008E (ER11)	**407**
HSK-A 63	1 - 7	70	16	16	48	15 - 32 (7 - 22)	4008E (ER11)	**507**
HSK-A 63	1 - 7	100	16	16	68	18 - 36 (12 - 26)	4008E (ER11)	**607**
HSK-A 63	1 - 7	130	16	16	108	15 - 32 (7 - 22)	4008E (ER11)	**707**
HSK-A 63	1 - 7	160	16	16	68	18 - 36 (12 - 26)	4008E (ER11)	**608**
HSK-A 63	1 - 10	70	22	22	46	27 - 34 (14 - 20)	426E (ER16)	**610**
HSK-A 63	1 - 10	100	22	22	62	27 - 44 (14 - 30)	426E (ER16)	**710**
HSK-A 63	1 - 10	130	22	22	87	27 - 52 (14 - 38)	426E (ER16)	**810**
HSK-A 63	1 - 10	160	22	22	97	27 - 52 (14 - 38)	426E (ER16)	**910**

→ Передаваемый крутящий момент, на стр. 300

LSCX = длина зажима без упорного винта
l_2 = длина зажима упорного винта 1, размер в скобках (l_2) = длина зажима упорного винта 2
Размер LPR при использовании зажимных гаек с уплотнительными шайбами на 4 мм больше

	 Зажимная гайка Mini IK	 Зажимная гайка Mini	 Упорный винт 2		 Упорный винт 1	
	84 950 ...	84 950 ...	83 950 ...		83 950 ...	
Комплектующие						
Для цанги						
4008E (ER11)		**041**	M8x1 - SW4	**340**	M8x1 - SW4	**336**
426E (ER16)	**035**	**034**	M11x1 - SW6	**341**	M11x1 - SW6	**337**

Комплектующие

	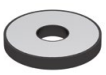					
Цанга ER	Уплотнительная шайба	Съемник	Роликовый ключ	Насадка для роликового ключа	Трубка подвода СОЖ	Прочие комплектующие
→ 256–263, 266	→ 269	→ 274	→ 275	→ 275	→ 163	→ 273

Прецизионный цанговый патрон OZ – Centro-P

- Максимальное поле допуска для диаметра хвостовика для установки в цангу - ISO H10
- Для зажима требуется роликовый ключ
- $p_{макс.}$ = 80 бар
- также по запросу доступно в исполнении с микрочипом Balluff

Комплект поставки:
Корпус **без** зажимной гайки, **без** упорного винта

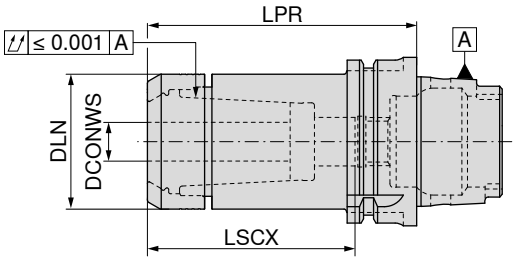

G 2,5 n_{max} 25000

Адаптер	DCONWS mm	LPR mm	DLN mm	LSCX mm	Для цанги	84 724 ...
HSK-A 63	2 - 25	85	50	60	462E	**626**
HSK-A 100	2 - 25	90	50	60	462E	**126**

→ Передаваемый крутящий момент, на стр. 300

LSCX = длина зажима без упорного винта
Размер LPR при использовании зажимных гаек с уплотнительными шайбами на 4 мм больше

Зажимная гайка IK

84 950 ...

Комплектующие
Для цанги

462E	**020**

Комплектующие

Цанга OZ
→ 267

Уплотнительное кольцо
→ 267

Роликовый ключ
→ 275

Насадка для роликового ключа
→ 275

Трубка подвода СОЖ
→ 163

Прочие комплектующие
→ 273

Прецизионный цанговый патрон ER – HDC

- HDC = Heavy Duty Chuck – патрон, сконструированный специально для черновой обработки
- Используется с зажимными гайками Heavy Duty
- Максимальное поле допуска для диаметра хвостовика для установки в цангу – ISO H10
- Для зажима требуется роликовый ключ
- $p_{макс.}$ = 80 бар
- также по запросу доступно в исполнении с микрочипом Balluff

Комплект поставки:

Корпус **с** зажимной гайкой, **без** упорного винта

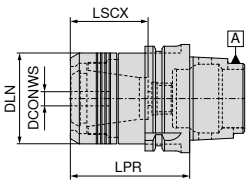

цилиндрич.

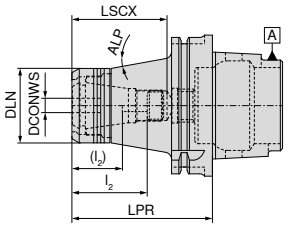

конич.

NEW

G 6,3 n_{max} 18000

цилиндрич.

84 400 ...

NEW

G 6,3 n_{max} 18000

конич.

84 400 ...

Адаптер	DCONWS mm	LPR mm	DLN mm	LSCX mm	l_2 (l_2) mm	ALP °	Для цанги	цилиндрич.	конич.
HSK-A 63	2 - 20	70	53	45	41 - 57 (27 - 39)		470E (ER32)	**12057**	
HSK-A 63	2 - 20	100	53	72	41 - 57 (27 - 39)		470E (ER32)	**22057**	
HSK-A 100	2 - 20	100	53	68	41 - 54 (27 - 36)	10	470E (ER32)		**22055**

LSCX = длина зажима без упорного винта
l_2 = длина зажима упорного винта 1, размер в скобках (l_2) = длина зажима упорного винта 2

DCONWS	 Зажимная гайка **84 950 ...**		 Упорный винт 2 **83 950 ...**		 Упорный винт 1 **83 950 ...**
2 - 20	**30100**	M22x1,5 - SW6	**402**	M22x1,5 - SW6	**401**

Комплектующие

			
Цанга ER	Роликовый ключ	Насадка для роликового ключа	Прочие комплектующие
→ 256–266	→ 275	→ 275	→ 273

Гидропатрон высокого давления, короткое исполнение

▲ Для твердосплавных и HSS-хвостовиков с допуском h6 или точнее
▲ также по запросу доступно в исполнении с микрочипом Balluff

Комплект поставки:
Корпус с упорным и нажимным винтами

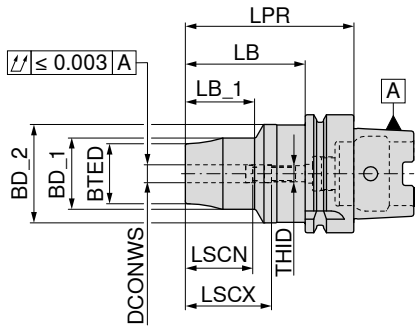

G 2,5 n_{max} 25000

	Адаптер	DCONWS mm	LPR mm	BTED mm	BD_1 mm	BD_2 mm	LB_1 mm	LSCX mm	LSCN mm	LB mm	THID	83 706 ...
Корот.	HSK-A 63	16	95	36	42	52,5	42	49	39	69	M12x1	616
	HSK-A 63	20	100	42	48	52,5	45	51	41	74	M16x1	620
	HSK-A 63	25	120	51	57	53,0	62	57	47	94	M16x1	625
	HSK-A 63	32	125	57	63	53,0	62	61	51	99	M16x1	632

→ Мин. глубина зажима, стр. 300

		 Т-образный ключ		 Нажимной винт		 Упорный винт IK	
		80 397 ...		83 950 ...		83 950 ...	
Комплектующие							
Для артикула							
83 706 616	SW5		050	TR10x1,5x14	430	M12x1x18	446
83 706 620	SW5		050	TR10x1,5x14	430	M16x1x18,5	448
83 706 625	SW5		050	TR10x1,5x14	430	M16x1x22	449
83 706 632	SW5		050	TR10x1,5x14	430	M16x1x25	450

Комплектующие

		
Переходная втулка	Трубка подвода СОЖ	Прочие комплектующие
→ 271	→ 163	→ 273

Гидропатрон высокого давления, короткое и прочное исполнение

- Для твердосплавных и HSS-хвостовиков с допуском h6 или точнее
- также по запросу доступно в исполнении с микрочипом Balluff

Комплект поставки:

Корпус с упорным и нажимным винтами

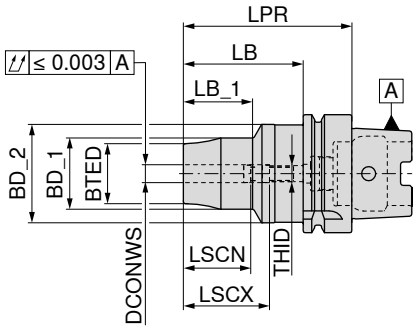

G 2,5 n_{max} 25000

83 722 ...

Адаптер	DCONWS mm	LPR mm	BTED mm	BD_1 mm	BD_2 mm	LB_1 mm	LSCX mm	LSCN mm	LB mm	THID	
HSK-A 63	20	80	36	49	52,5	36	51	40	54	M8x1	**120**

→ Мин. глубина зажима, стр. 300

Т-образный ключ

Нажимной винт

Упорный винт IK

Комплектующие Для артикула						
		80 397 ...		**83 950 ...**		**83 950 ...**
83 722 120	SW5	**050**	M10x1x10	**158**	M8x1x13,5 - SW3	**420**

Комплектующие

Переходная втулка
→ 271

Трубка подвода СОЖ
→ 163

Прочие комплектующие
→ 273

Гидропатрон высокого давления, тонкое исполнение, 3°

- Для твердосплавных и HSS-хвостовиков с допуском h6 или точнее
- Также по запросу доступно в исполнении с микрочипом Balluff

Комплект поставки:

Корпус с упорным и нажимным винтами

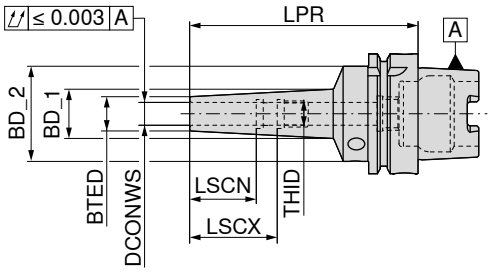

G 2,5 n_{max} 25000

83 727 ...

	Адаптер	DCONWS mm	LPR mm	BTED mm	BD_1 mm	BD_2 mm	LSCX mm	LSCN mm	THID	
Длин.	HSK-A 63	3	120	9	16,65	50	28	12	M3	603
	HSK-A 63	4	120	10	17,65	50	28	16	M3	604
	HSK-A 63	5	120	11	18,65	50	28	20	M3	605
	HSK-A 63	6	120	12	19,75	50	37	27	M5	606
	HSK-A 63	8	120	14	21,75	50	37	27	M6	608
	HSK-A 63	10	120	16	23,75	50	41	31	M8x1	610
	HSK-A 63	12	120	18	25,86	50	46	36	M10x1	612
	HSK-A 63	16	120	24	31,50	50	49	39	M12x1	616
	HSK-A 63	20	120	28	35,55	50	51	41	M16x1	620
сверхдлинные	HSK-A 63	6	160	16	33,53	50	37	27	M5	706
	HSK-A 63	8	160	18	34,55	50	37	27	M6	708
	HSK-A 63	10	160	20	36,27	50	41	31	M8x1	710
	HSK-A 63	12	160	22	37,78	50	46	36	M10x1	712
особо длинное исполнение	HSK-A 63	6	200	16	37,83	50	37	27	M5	806
	HSK-A 63	8	200	18	38,85	50	37	27	M6	808
	HSK-A 63	10	200	20	40,57	50	41	31	M8x1	810
	HSK-A 63	12	200	22	42,07	50	46	36	M10x1	812

→ Min. глубина зажима, Стр. 305

Комплектующие DCONWS	Т-образный ключ		Нажимной винт		Упорный винт IK	
		80 397 ...		83 950 ...		83 950 ...
3	SW5	050	M10x1x10	158	M3x20 - SW1,5	172
4	SW5	050	M10x1x10	158	M3x20 - SW1,5	172
5	SW5	050	M10x1x10	158	M3x20 - SW1,5	172
6	SW5	050	M10x1x10	158	M5x12,5 - SW2,5	418
6	SW5	050	M10x1x10	158	M6x12,5 - SW3	419
8	SW5	050	M10x1x10	158	M6x12,5 - SW3	419
10	SW5	050	M10x1x12	159	M8x1x13,5 - SW3	420
12	SW5	050	M10x1x12	159	M10x1x13,5 - SW5	421
16	SW5	050	M10x1x12	159	M12x1x13,5 - SW5	422
20	SW5	050	M10x1x12	159	M16x1x13,5 - SW8	424

Гидропатрон, короткое и тонкое исполнение

▲ Для твердосплавных и HSS-хвостовиков с допуском h6 или точнее
▲ также по запросу доступно в исполнении с микрочипом Balluff

Комплект поставки:
Корпус с упорным и нажимным винтами

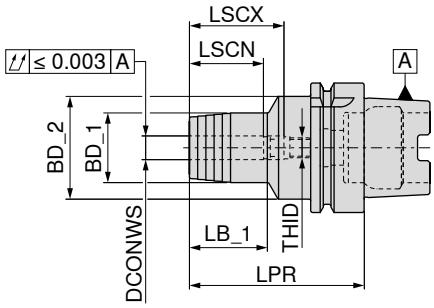

G 2,5 n_{max} 25000

	Адаптер	DCONWS mm	LPR mm	BD_1 mm	BD_2 mm	LSCX mm	LSCN mm	LB_1 mm	THID	83 726 ...
Корот.	HSK-A 63	6	70	26	49,5	37	27	24	M5	606
	HSK-A 63	8	70	28	49,5	37	27	24	M6	608
	HSK-A 63	10	80	30	49,5	41	31	32	M8x1	610
	HSK-A 63	12	85	32	49,5	46	36	40	M10x1	612
	HSK-A 63	16	90	38	49,5	49	39	46	M12x1	616
	HSK-A 63	20	90	42	49,5	51	41	48	M16x1	620
	HSK-A 63	25	120	57	52,0	57	47	63	M16x1	625
	HSK-A 63	32	125	63	53,0	61	51	61	M16x1	632

→ Мин. глубина зажима, стр. 300

Комплектующие DCONWS	 Нажимной винт	83 950 ...	 Упорный винт IK	83 950 ...
6	M8x1x10	439	M5x12,5 - SW2,5	418
8	M8x1x10	439	M6x12,5 - SW3	419
10	M10x1x12	440	M8x1x13,5 - SW3	420
12	M10x1x12	440	M10x1x13,5 - SW5	421
16	M10x1x12	440	M12x1x13,5 - SW5	422
20 - 32	M10x1x12	440	M16x1x13,5 - SW5	423

Комплектующие


Переходная втулка
→ 271


Трубка подвода СОЖ
→ 163


Прочие комплектующие
→ 273

Гидропатрон, короткое и прочное исполнение

- Для твердосплавных и HSS-хвостовиков с допуском h6 или точнее
- также по запросу доступно в исполнении с микрочипом Balluff

Комплект поставки:

Корпус с упорным и нажимным винтами

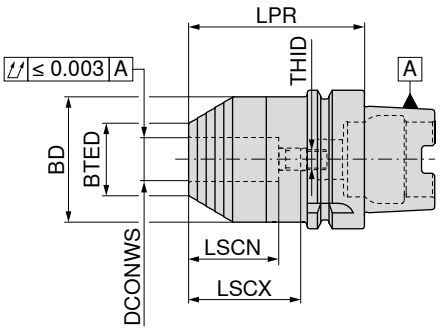

G 2,5 n_{max} 25000

83 729 ...

Адаптер	DCONWS mm	LPR mm	BTED mm	BD mm	LSCX mm	LSCN mm	THID	
HSK-A 63	20	80	33	51,5	51	41	M8x1	**620**

→ Мин. глубина зажима, стр. 300

Нажимной винт

Упорный винт IK

Комплектующие DCONWS	Нажимной винт		Упорный винт IK	
		83 950 ...		**83 950 ...**
20	M10x1x12	**440**	M16x1x13,5 - SW5	**423**

Комплектующие

Переходная втулка
→ 271

Трубка подвода СОЖ
→ 163

Прочие комплектующие
→ 273

Термопатрон, тонкое исполнение, 3°

- Для твердосплавных и HSS-хвостовиков с допуском h6 или точнее
- также по запросу доступно в исполнении с микрочипом Balluff

TG

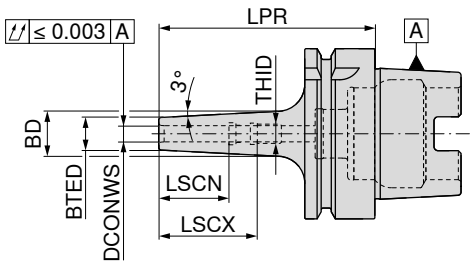

G 2,5 n_{max} 25000

	Адаптер	DCONWS mm	LPR mm	BTED mm	BD mm	LSCX mm	LSCN mm	THID	84 324 ...
Корот.	HSK-A 63	3	80	9	14	28	12	M6	103
	HSK-A 63	4	80	10	15	28	16	M6	104
	HSK-A 63	5	80	11	16	30	20	M6	105
	HSK-A 63	6	80	12	17	36	26	M5	106
	HSK-A 63	8	80	14	19	36	26	M6	108
	HSK-A 63	10	85	16	21	41	31	M8x1	110
	HSK-A 63	12	90	18	24	47	37	M10x1	112
	HSK-A 63	14	90	20	26	47	37	M10x1	114
	HSK-A 63	16	95	22	28	50	40	M12x1	116
	HSK-A 63	18	95	24	30	50	40	M12x1	118
	HSK-A 63	20	100	26	33	52	42	M16x1	120
Длин.	HSK-A 63	3	120	9	16	12	12		203
	HSK-A 63	4	120	10	17	16	16		204
	HSK-A 63	5	120	11	18	20	20		205
	HSK-A 63	6	120	12	21	36	26	M5	206
	HSK-A 63	8	120	14	23	36	26	M6	208
	HSK-A 63	10	120	16	25	41	31	M8x1	210
	HSK-A 63	12	120	18	27	47	37	M10x1	212
	HSK-A 63	14	120	20	29	47	37	M10x1	214
	HSK-A 63	16	120	22	31	50	40	M12x1	216
	HSK-A 63	18	120	24	33	50	40	M12x1	218
	HSK-A 63	20	120	26	35	52	42	M16x1	220
Сверхдлин.	HSK-A 63	3	160	9	19	12	12		303
	HSK-A 63	4	160	10	20	16	16		304
	HSK-A 63	5	160	11	21	20	20		305
	HSK-A 63	6	160	12	24	36	26	M5	306
	HSK-A 63	8	160	14	26	36	26	M6	308
	HSK-A 63	10	160	16	28	41	31	M8x1	310
	HSK-A 63	12	160	18	30	47	37	M10x1	312
	HSK-A 63	14	160	20	32	47	37	M10x1	314
	HSK-A 63	16	160	22	34	50	40	M12x1	316
	HSK-A 63	18	160	24	36	50	40	M12x1	318
	HSK-A 63	20	160	26	38	52	42	M16x1	320

→ Мин. глубина зажима, стр. 300

Упорный винт IK

Упорный винт IK

Комплектующие DCONWS	83 950 ...		83 950 ...	
3 - 5	M6x14 - SW2	417		
6			M5x12,5 - SW2,5	418
8			M6x12,5 - SW3	419
10			M8x1x13,5 - SW3	420
12 - 14			M10x1x13,5 - SW5	421
16 - 18			M12x1x13,5 - SW5	422
20			M16x1x13,5 - SW8	424

Термопатрон 4,5°

- Для твердосплавных и HSS-хвостовиков с допуском h6 или точнее
- также по запросу доступно в исполнении с микрочипом Balluff

TG

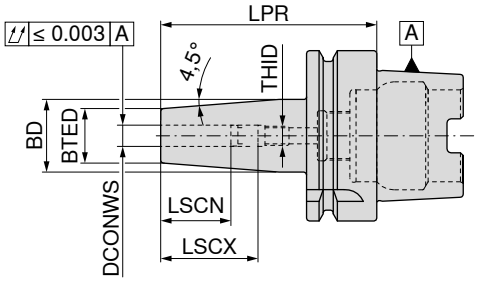

G 2,5 n_{max} 25000

84 304 ...

	Адаптер	DCONWS mm	LPR mm	BTED mm	BD mm	LSCX mm	LSCN mm	THID	
Корот.	HSK-A 63	3	80	10	15	22	12	M6	**103**
	HSK-A 63	4	80	15	22	26	16	M6	**104**
	HSK-A 63	5	80	15	22	30	20	M6	**105**
	HSK-A 63	6	80	21	27	36	26	M5	**106**
	HSK-A 63	8	80	21	27	36	26	M6	**108**
	HSK-A 63	10	85	24	32	41	31	M8x1	**110**
	HSK-A 63	12	90	24	32	47	37	M10x1	**112**
	HSK-A 63	14	90	27	34	47	37	M10x1	**114**
	HSK-A 63	16	95	27	34	50	40	M12x1	**116**
	HSK-A 63	18	95	33	42	50	40	M12x1	**118**
	HSK-A 63	20	100	33	42	52	42	M16x1	**120**
	HSK-A 63	25	115	44	53	58	48	M16x1	**125**
	HSK-A 63	32	120	44	53	62	52	M16x1	**132**
Длин.	HSK-A 63	3	120	10	20	12	12		**203**
	HSK-A 63	4	120	15	22	16	16		**204**
	HSK-A 63	5	120	15	22	20	20		**205**
	HSK-A 63	6	120	21	27	36	26	M5	**206**
	HSK-A 63	8	120	21	27	36	26	M6	**208**
	HSK-A 63	10	120	24	32	41	31	M8x1	**210**
	HSK-A 63	12	120	24	32	47	37	M10x1	**212**
	HSK-A 63	14	120	27	34	47	37	M10x1	**214**
	HSK-A 63	16	120	27	34	50	40	M12x1	**216**
	HSK-A 63	18	120	33	42	50	40	M12x1	**218**
	HSK-A 63	20	120	33	42	52	42	M16x1	**220**
	HSK-A 63	25	120	44	53	58	48	M16x1	**225**
Сверхдлин.	HSK-A 63	3	160	10	20	12	12		**303**
	HSK-A 63	4	160	15	22	16	16		**304**
	HSK-A 63	5	160	15	22	20	20		**305**
	HSK-A 63	6	160	21	27	36	26	M5	**306**
	HSK-A 63	8	160	21	27	36	26	M6	**308**
	HSK-A 63	10	160	24	32	41	31	M8x1	**310**
	HSK-A 63	12	160	24	32	47	37	M10x1	**312**
	HSK-A 63	14	160	27	34	47	37	M10x1	**314**
	HSK-A 63	16	160	27	34	50	40	M12x1	**316**
	HSK-A 63	18	160	33	42	50	40	M12x1	**318**
	HSK-A 63	20	160	33	42	52	42	M16x1	**320**
	HSK-A 63	25	160	44	53	62	52	M16x1	**325**
Особо длинное исполнение	HSK-A 63	6	200	21	27	36	26	M5	**406**
	HSK-A 63	8	200	21	27	36	26	M6	**408**
	HSK-A 63	10	200	24	32	41	31	M8x1	**410**
	HSK-A 63	12	200	24	32	47	37	M10x1	**412**
	HSK-A 63	14	200	27	34	47	37	M10x1	**414**
	HSK-A 63	16	200	27	34	50	40	M12x1	**416**
	HSK-A 63	18	200	33	42	50	40	M12x1	**418**
	HSK-A 63	20	200	33	42	52	42	M16x1	**420**
	HSK-A 63	25	200	44	53	62	52	M16x1	**425**
	HSK-A 63	32	200	44	53	62	52	M16x1	**432**

→ Мин. глубина зажима, стр. 300

Термопатрон 4,5°

- Для твердосплавных и HSS-хвостовиков с допуском h6 или точнее
- также по запросу доступно в исполнении с микрочипом Balluff

TG

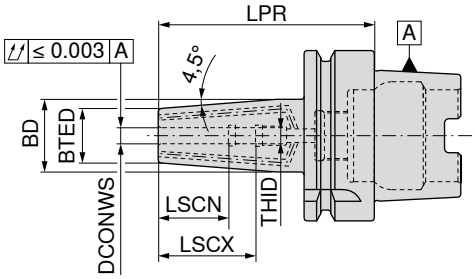

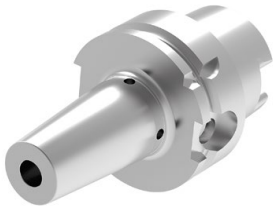

G 2,5 n_{max} 25000

	Адаптер	DCONWS mm	LPR mm	BTED mm	BD mm	LSCX mm	LSCN mm	THID	84 316 ...
Корот.	HSK-A 63	3	80	10	15	28	12	M6	103
	HSK-A 63	4	80	15	22	28	16	M6	104
	HSK-A 63	5	80	15	22	30	20	M6	105
	HSK-A 63	6	80	21	27	36	26	M5	106
	HSK-A 63	8	80	21	27	36	26	M6	108
	HSK-A 63	10	85	24	32	41	31	M8x1	110
	HSK-A 63	12	90	24	32	47	37	M10x1	112
	HSK-A 63	14	90	27	34	47	37	M10x1	114
	HSK-A 63	16	95	27	34	50	40	M12x1	116
	HSK-A 63	18	95	33	42	50	40	M12x1	118
	HSK-A 63	20	100	33	42	52	42	M16x1	120
	HSK-A 63	25	115	44	53	58	48	M16x1	125
	HSK-A 63	32	120	44	53	62	52	M16x1	132

→ Мин. глубина зажима, стр. 300

Комплектующие DCONWS	 Упорный винт IK 83 950 ...		 Упорный винт IK 83 950 ...		 Уплотняющий винт 83 950 ...	
3 - 5	M6x14 - SW2	417			M2x6	512
6			M5x12,5 - SW2,5	418	M2x6	512
8			M6x12,5 - SW3	419	M2x6	512
10			M8x1x13,5 - SW3	420	M2x6	512
12 - 14			M10x1x13,5 - SW5	421	M2x6	512
16 - 18	M12x1 - SW5	510			M2x6	512
20 - 32	M16x1 - SW5	511			M2x6	512

Комплектующие


Термозажимной удлинитель
→ 235


Трубка подвода СОЖ
→ 163


Прочие комплектующие
→ 273

Термопатрон 4,5°

- Для твердосплавных и HSS-хвостовиков с допуском h6 или точнее
- также по запросу доступно в исполнении с микрочипом Balluff

TG

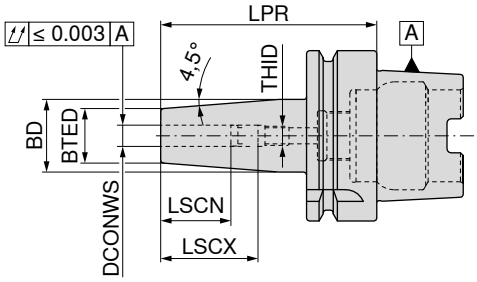

G 2,5 n_{max} 25000

84 305 ...

	Адаптер	DCONWS mm	LPR mm	BTED mm	BD mm	LSCX mm	LSCN mm	THID	
Корот.	HSK-A 100	6	85	21	27	36	26	M5	**106**
	HSK-A 100	8	85	21	27	36	26	M6	**108**
	HSK-A 100	10	90	24	32	41	31	M8x1	**110**
	HSK-A 100	12	95	24	32	47	37	M10x1	**112**
	HSK-A 100	14	95	27	34	47	37	M10x1	**114**
	HSK-A 100	16	100	27	34	50	40	M12x1	**116**
	HSK-A 100	18	100	33	42	50	40	M12x1	**118**
	HSK-A 100	20	105	33	42	52	42	M16x1	**120**
	HSK-A 100	25	115	44	53	58	48	M16x1	**125**
	HSK-A 100	32	120	44	53	62	52	M16x1	**132**
Длин.	HSK-A 100	6	120	21	27	36	26	M5	**206**
	HSK-A 100	8	120	21	27	36	26	M6	**208**
	HSK-A 100	10	120	24	32	41	31	M8x1	**210**
	HSK-A 100	12	120	24	32	47	37	M10x1	**212**
	HSK-A 100	14	120	27	34	47	37	M10x1	**214**
	HSK-A 100	16	120	27	34	50	40	M12x1	**216**
	HSK-A 100	18	120	33	42	50	40	M12x1	**218**
	HSK-A 100	20	120	33	42	52	42	M16x1	**220**
	HSK-A 100	25	120	44	53	58	48	M16x1	**225**
Сверхдлин.	HSK-A 100	6	160	21	27	36	26	M5	**306**
	HSK-A 100	8	160	21	27	36	26	M6	**308**
	HSK-A 100	10	160	24	32	41	31	M8x1	**310**
	HSK-A 100	12	160	24	32	47	37	M10x1	**312**
	HSK-A 100	14	160	27	34	47	37	M10x1	**314**
	HSK-A 100	16	160	27	34	50	40	M12x1	**316**
	HSK-A 100	18	160	33	42	50	40	M12x1	**318**
	HSK-A 100	20	160	33	42	52	42	M16x1	**320**
	HSK-A 100	25	160	44	53	58	48	M16x1	**325**
	HSK-A 100	32	160	44	53	62	52	M16x1	**332**

→ Мин. глубина зажима, стр. 300

Упорный винт IK

83 950 ...

Комплектующие

DCONWS		
6	M5x12,5 - SW2,5	**418**
8	M6x12,5 - SW3	**419**
10	M8x1x13,5 - SW3	**420**
12 - 14	M10x1x13,5 - SW5	**421**
16 - 18	M12x1x13,5 - SW5	**422**
20 - 32	M16x1x13,5 - SW8	**424**

Комплектующие

Термозажимной удлинитель
→ 235

Трубка подвода СОЖ
→ 163

Прочие комплектующие
→ 273

Термопатрон 4,5°

- Исполнение для высокого зажимного усилия
- Для твердосплавных и HSS-хвостовиков с допуском h6 или точнее
- также по запросу доступно в исполнении с микрочипом Balluff

Комплект поставки:

Корпус с упорным винтом

TG

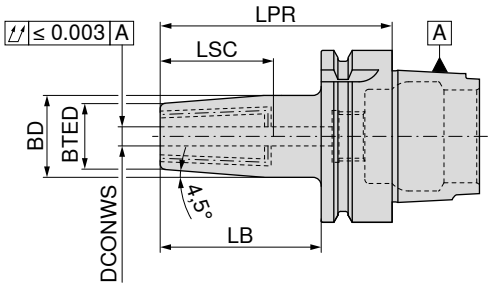

G 2,5 n_{max} 25000

	Адаптер	DCONWS mm	LPR mm	BTED mm	BD mm	LB mm	LSC mm	84 717 ...
Корот.	HSK-A 63	6	80	21	26	54	36,5	606
	HSK-A 63	8	80	21	26	54	36,5	608
	HSK-A 63	10	85	24	30	59	41,5	610
	HSK-A 63	12	90	24	30	64	46,5	612
	HSK-A 63	14	90	27	34	64	46,5	614
	HSK-A 63	16	95	27	34	69	49,5	616
	HSK-A 63	18	95	33	41	69	49,5	618
	HSK-A 63	20	100	33	41	74	51,5	620
	HSK-A 63	25	115	44	52	89	57,5	625
	HSK-A 63	32	120	44	52	94	61,5	632
	HSK-A 100	6	85	21	26	56	36,5	106
	HSK-A 100	8	85	21	26	56	36,5	108
	HSK-A 100	10	90	24	30	56	41,5	110
	HSK-A 100	12	95	24	30	66	46,5	112
	HSK-A 100	14	95	27	34	66	46,5	114
	HSK-A 100	16	100	27	34	71	49,5	116
	HSK-A 100	18	100	33	42	71	49,5	118
	HSK-A 100	20	105	33	42	76	51,5	120
	HSK-A 100	25	115	44	53	86	57,5	125
	HSK-A 100	32	120	44	53	91	61,5	132

→ Мин. глубина зажима, стр. 300

Комплектующие DCONWS		 Упорный винт IK 62 950 ...		 Уплотняющий винт 62 950 ...
6	M5x0,8x14	402	M3x6	411
8	M6x1x16	403	M3x6	411
10	M8x1x20	404		
12 - 18	M10x1x20	405		
20 - 32	M12x1x20	406		

Использовать уплотняющий винт для перекрывания двух дополнительных каналов для подачи СОЖ.

Комплектующие

Термозажимной удлинитель
→ 235

Трубка подвода СОЖ
→ 163

Прочие комплектующие
→ 273

Термопатрон 4,5°

- Исполнение для высокого зажимного усилия
- Для твердосплавных и HSS-хвостовиков с допуском h6 или точнее
- также по запросу доступно в исполнении с микрочипом Balluff

Комплект поставки:

Корпус с упорным винтом

TG

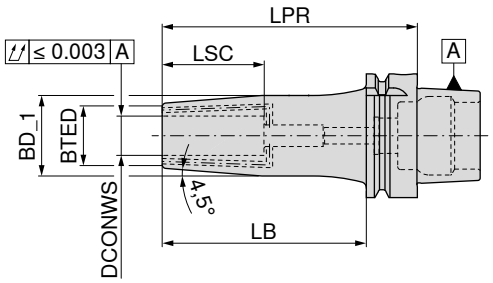

	Адаптер	DCONWS mm	LPR mm	BTED mm	BD_1 mm	LB mm	LSC mm	G 2,5 n_{max} 25000 **84 720 ...**	G 2,5 n_{max} 25000 **84 723 ...**
Средн.	HSK-A 63	6	130	21	27	104	36,5	**606**	
	HSK-A 63	8	130	21	27	104	36,5	**608**	
	HSK-A 63	10	130	24	32	104	41,5	**610**	
	HSK-A 63	12	130	24	32	104	46,5	**612**	
	HSK-A 63	14	130	27	34	104	46,5	**614**	
	HSK-A 63	16	130	27	34	104	49,5	**616**	
	HSK-A 63	18	130	33	41	104	49,5	**618**	
	HSK-A 63	20	130	33	41	104	51,5	**620**	
	HSK-A 100	6	130	21	27	101	36,5	**106**	
	HSK-A 100	8	130	21	27	101	36,5	**108**	
	HSK-A 100	10	130	24	32	101	41,5	**110**	
	HSK-A 100	12	130	24	32	101	46,5	**112**	
	HSK-A 100	14	130	27	34	101	46,5	**114**	
	HSK-A 100	16	130	27	34	101	49,5	**116**	
	HSK-A 100	18	130	33	41	101	49,5	**118**	
	HSK-A 100	20	130	33	41	101	51,5	**120**	
Сверхдлин.	HSK-A 63	6	160	21	27	134	36,5		**606**
	HSK-A 63	8	160	21	27	134	36,5		**608**
	HSK-A 63	10	160	24	32	134	41,5		**610**
	HSK-A 63	12	160	24	32	134	46,5		**612**
	HSK-A 63	14	160	27	34	134	46,5		**614**
	HSK-A 63	16	160	27	34	134	49,5		**616**
	HSK-A 63	18	160	33	41	134	49,5		**618**
	HSK-A 63	20	160	33	41	134	51,5		**620**
	HSK-A 63	25	160	44	52	134	57,5		**625**
	HSK-A 100	6	160	21	27	131	36,5		**106**
	HSK-A 100	8	160	21	27	131	36,5		**108**
	HSK-A 100	10	160	24	32	131	41,5		**110**
	HSK-A 100	12	160	24	32	131	46,5		**112**
	HSK-A 100	14	160	27	34	131	46,5		**114**
	HSK-A 100	16	160	27	34	131	49,5		**116**
	HSK-A 100	18	160	33	41	131	49,5		**118**
	HSK-A 100	20	160	33	41	131	51,5		**120**
	HSK-A 100	25	160	44	53	131	57,5		**125**
	HSK-A 100	32	160	44	53	131	61,5		**132**

→ Мин. глубина зажима, стр. 300

Термопатрон 4,5°

- Для твердосплавных и HSS-хвостовиков с допуском h6 или точнее
- также по запросу доступно в исполнении с микрочипом Balluff

TG

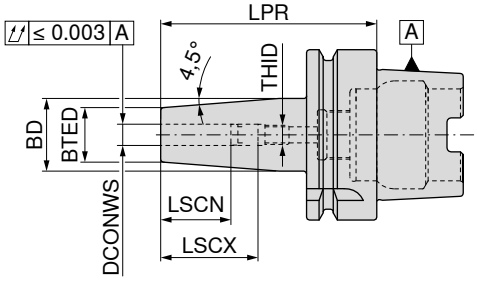

G 2,5 n_{max} 18000

	Адаптер	DCONWS mm	LPR mm	BTED mm	BD mm	LSCX mm	LSCN mm	THID	82 310 ...
Корот.	HSK-A 63	3	80	10	15	22	12		10357
	HSK-A 63	4	80	15	22	26	16		10457
	HSK-A 63	5	80	15	22	30	20		10557
	HSK-A 63	6	80	21	27	36	26	M5	10657
	HSK-A 63	8	80	21	27	36	26	M6	10857
	HSK-A 63	10	85	24	32	41	31	M8x1	11057
	HSK-A 63	12	90	24	32	47	37	M10x1	11257
	HSK-A 63	14	90	27	34	47	37	M10x1	11457
	HSK-A 63	16	95	27	34	50	40	M12x1	11657
	HSK-A 63	18	95	33	42	50	40	M12x1	11857
	HSK-A 63	20	100	33	42	52	42	M16x1	12057
	HSK-A 63	25	115	44	53	58	48	M16x1	12557
	HSK-A 63	32	120	44	53	62	52	M16x1	13257
Длин.	HSK-A 63	3	120	10	20	12	12		20357
	HSK-A 63	4	120	15	22	16	16		20457
	HSK-A 63	5	120	15	22	20	20		20557
	HSK-A 63	6	120	21	27	36	26	M5	20657
	HSK-A 63	8	120	21	27	36	26	M6	20857
	HSK-A 63	10	120	24	32	41	31	M8x1	21057
	HSK-A 63	12	120	24	32	47	37	M10x1	21257
	HSK-A 63	14	120	27	34	47	37	M10x1	21457
	HSK-A 63	16	120	27	34	50	40	M12x1	21657
	HSK-A 63	18	120	33	42	50	40	M12x1	21857
	HSK-A 63	20	120	33	42	52	42	M16x1	22057
	HSK-A 63	25	120	44	53	58	48	M16x1	22557
Сверхдлин.	HSK-A 63	3	160	10	20	12	12		30357
	HSK-A 63	4	160	15	22	16	16		30457
	HSK-A 63	5	160	15	22	20	20		30557
	HSK-A 63	6	160	21	27	36	26	M5	30657
	HSK-A 63	8	160	21	27	36	26	M6	30857
	HSK-A 63	10	160	24	32	41	31	M8x1	31057
	HSK-A 63	12	160	24	32	47	37	M10x1	31257
	HSK-A 63	14	160	27	34	47	37	M10x1	31457
	HSK-A 63	16	160	27	34	50	40	M12x1	31657
	HSK-A 63	18	160	33	42	50	40	M12x1	31857
	HSK-A 63	20	160	33	42	52	42	M16x1	32057
	HSK-A 63	25	160	44	53	62	52	M16x1	32557

→ Мин. глубина зажима, стр. 300

Упорный винт IK

Комплектующие DCONWS		82 950 ...
3 - 5	M6x16 - SW3	30100
6	M5x16 - SW2,5	30000
8	M6x16 - SW3	30100
10	M8x1x16 - SW4	30200
12 - 14	M10x1x14 - SW5	30300
16 - 18	M12x1x16 - SW6	30400
20 - 32	M16x1x16 - SW8	30500

Оправка для цилиндрических хвостовиков (Weldon)

- Для хвостовиков согласно DIN 6535 HB/1835 B с горизонтальной лыской
- также по запросу доступно в исполнении с микрочипом Balluff

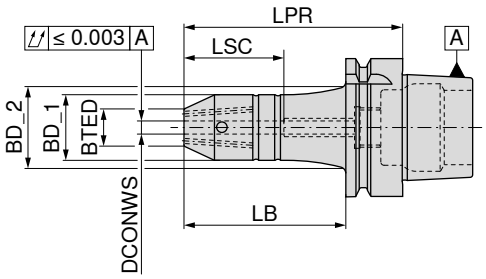

	Адаптер	DCONWS $_{h5}$ mm	LPR mm	BD_1 mm	BTED mm	LB mm	LSC mm	BD_2 mm	G 2,5 n_{max} 18000 84 700 ...	G 2,5 n_{max} 18000 84 701 ...	G 2,5 n_{max} 18000 84 704 ...	G 2,5 n_{max} 18000 84 705 ...
Корот.	HSK-A 63	6	65	30	17	39	34		606	606 [1]		
	HSK-A 63	8	65	32	20	39	34		608	608 [1]		
	HSK-A 63	10	65	35	25	39	39		610	610 [1]		
	HSK-A 63	12	80	42	30	54	44		612	612 [1]		
	HSK-A 63	14	80	45	32	54	44		614	614 [1]		
	HSK-A 63	16	80	48	36	54	47		616	616 [1]		
	HSK-A 63	18	80	48	38	54	47		618	618 [1]		
	HSK-A 63	20	80	52	40	54	49		620	620 [1]		
	HSK-A 63	25	110	63	45	84	54		625	625 [1]		
	HSK-A 63	32	110	72	52	84	58		632	632 [1]		
	HSK-A 100	6	80	30	17	51	34		106			
	HSK-A 100	8	80	32	20	51	34		108			
	HSK-A 100	10	80	35	25	51	39		110			
	HSK-A 100	12	80	42	30	51	44		112			
	HSK-A 100	14	80	45	32	51	44		114			
	HSK-A 100	16	100	48	36	71	47		116			
	HSK-A 100	18	100	48	38	71	47		118			
	HSK-A 100	20	100	52	40	71	49		120			
	HSK-A 100	25	100	65	45	71	54		125			
	HSK-A 100	32	100	72	52	71	58		132			
	HSK-A 100	40	110	80	60	81	68		140			
Длин.	HSK-A 63	6	100	30	17	74	34	36,2			606	606 [1]
	HSK-A 63	8	100	32	20	74	34	38,2			608	608 [1]
	HSK-A 63	10	100	35	25	74	39	41,2			610	610 [1]
	HSK-A 63	12	100	42	30	74	44				612	612 [1]
	HSK-A 63	14	100	45	32	74	44				614	614 [1]
	HSK-A 63	16	100	48	36	74	47				616	616 [1]
	HSK-A 63	18	100	48	38	74	47				618	618 [1]
	HSK-A 63	20	100	52	40	74	49				620	620 [1]

1) Без резьбы для балансировочных винтов

Запасные детали и комплектующие см. на → **стр. 134**

Оправка для цилиндрических хвостовиков (Weldon)

- Для хвостовиков согласно DIN 6535 HB/1835 B с горизонтальной лыской
- также по запросу доступно в исполнении с микрочипом Balluff

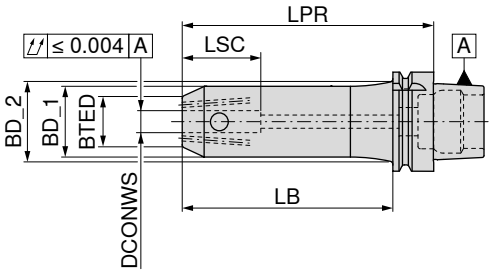

	Адаптер	DCONWS mm	LPR mm	BD_1 mm	BTED mm	LB mm	LSC mm	BD_2 mm	G 2,5 n_{max} 18000 84 706 ...	G 2,5 n_{max} 18000 84 708 ...
Средн.	HSK-A 63	6	130	30	17	104	34	36,2	**606**	**606**
	HSK-A 63	8	130	32	20	104	34	38,2	**608**	**608**
	HSK-A 63	10	130	35	25	104	39	41,2	**610**	**610**
	HSK-A 63	12	130	42	30	104	44	48,2	**612**	**612**
	HSK-A 63	14	130	45	32	104	44	50,5	**614**	**614**
	HSK-A 63	16	130	48	36	104	47	50,1	**616**	**616**
	HSK-A 63	18	130	48	38	104	47	50,1	**618**	**618**
	HSK-A 63	20	130	52	40	104	49		**620**	**620**
	HSK-A 63	25	130	63	45	104	54		**625**	
	HSK-A 63	32	130	72	52	104	58		**632**	

Запасные детали и комплектующие см. на → **стр. 134**

Оправка для цилиндрических хвостовиков (Weldon)

- Для хвостовиков согласно DIN 6535 HB/1835 B с горизонтальной лыской
- также по запросу доступно в исполнении с микрочипом Balluff

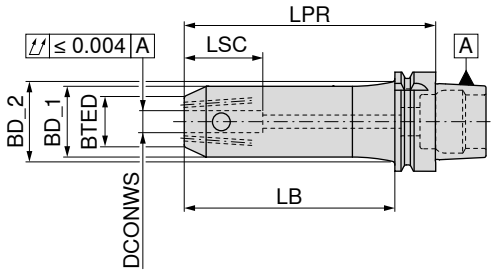

G 2,5 n_{max} 18000

	Адаптер	DCONWS H5 mm	LPR mm	BD_1 mm	BTED mm	LB mm	LSC mm	BD_2 mm	84 707 ...
Сверхдлин.	HSK-A 63	6	160	30	17	134	34	36,2	606
	HSK-A 63	8	160	32	20	134	34	38,2	608
	HSK-A 63	10	160	35	25	134	39	41,2	610
	HSK-A 63	12	160	42	30	134	44	48,2	612
	HSK-A 63	14	160	45	32	134	44	50,5	614
	HSK-A 63	16	160	48	36	134	47	50,1	616
	HSK-A 63	18	160	48	38	134	47	50,1	618
	HSK-A 63	20	160	52	40	134	49		620
	HSK-A 63	25	160	63	45	134	54		625
	HSK-A 100	6	160	30	17	131	34	38,2	106
	HSK-A 100	8	160	32	20	131	34	40,2	108
	HSK-A 100	10	160	35	25	131	39	43,2	110
	HSK-A 100	12	160	42	30	131	44	50,2	112
	HSK-A 100	14	160	45	32	131	44	53,2	114
	HSK-A 100	16	160	48	36	131	47	56,2	116
	HSK-A 100	18	160	48	38	131	47	56,2	118
	HSK-A 100	20	160	52	40	131	49	60,2	120
	HSK-A 100	25	160	65	45	131	54	73,2	125
	HSK-A 100	32	160	72	52	134	58	79,5	132

Резьбовой штифт

Уплотняющий винт

Комплектующие DCONWS H5		62 950 ...		62 950 ...
6	M6x10	422	M3x6	411
8	M8x10	423	M3x6	411
10	M10x12	424	M3x6	411
12 - 14	M12x16	425	M3x6	411
16 - 18	M14x16	426	M3x6	411
20	M16x16	427	M3x6	411
25	M18x2x20	428	M4x8	412
32	M20x2x20	429	M4x8	412

Использовать уплотняющий винт для перекрывания двух дополнительных каналов для подачи СОЖ.

Комплектующие

Трубка подвода СОЖ
→ 163

Прочие комплектующие
→ 273

Патрон под цилиндрический хвостовик (Weldon)

- Для хвостовиков согласно DIN 6535 HB/1835 B с горизонтальной лыской
- Также по запросу доступно в исполнении с микрочипом Balluff

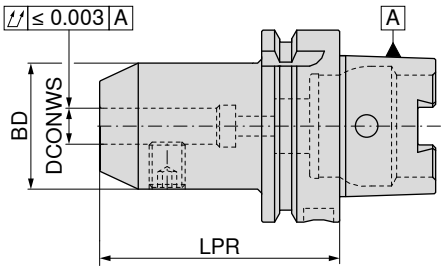

	Адаптер	DCONWS $_{H4}$ mm	LPR mm	BD mm	G 2,5 n_{max} 18000 81 736 ...	G 2,5 n_{max} 18000 81 731 ...	G 2,5 n_{max} 18000 81 730 ...
Корот.	HSK-A 32	6	60	25		306	
	HSK-A 32	8	60	28		308	
	HSK-A 32	10	65	35		310	
	HSK-A 32	12	75	42		312	
	HSK-A 32	16	75	48		316	
	HSK-A 40	6	60	25		406	
	HSK-A 40	8	60	28		408	
	HSK-A 40	10	65	34		410	
	HSK-A 40	12	70	42		412	
	HSK-A 40	16	80	48		416	
	HSK-A 40	20	80	52		420	
	HSK-A 50	6	65	25		506	
	HSK-A 50	8	65	28		508	
	HSK-A 50	10	65	35		510	
	HSK-A 50	12	80	42		512	
	HSK-A 50	16	80	48		516	
	HSK-A 50	20	80	52		520	
	HSK-A 50	25	105	65		525	
	HSK-A 50	32	120	72		532	
	HSK-A 63	6	65	25		606	606
	HSK-A 63	8	65	28		608	608
	HSK-A 63	10	65	35		610	610
	HSK-A 63	12	80	42		612	612
	HSK-A 63	14	80	44		614	614
	HSK-A 63	16	80	48		616	616
	HSK-A 63	18	80	50		618	618
	HSK-A 63	20	80	52		620	620
	HSK-A 63	25	110	65		625	625
	HSK-A 63	32	110	72		632	632
	HSK-A 63	40	125	80			640
	HSK-A 100	6	80	25		106	106
	HSK-A 100	8	80	28		108	108
	HSK-A 100	10	80	35		110	110
	HSK-A 100	12	80	42		112	112
	HSK-A 100	14	80	44		114	114
	HSK-A 100	16	100	48		116	116
	HSK-A 100	18	100	50		118	118
	HSK-A 100	20	100	52		120	120
	HSK-A 100	25	100	65		125	125
	HSK-A 100	32	100	72		132	132
	HSK-A 100	40	105	80		140	140
Длин.	HSK-A 63	6	100	25	606		
	HSK-A 63	8	100	28	608		
	HSK-A 63	10	100	35	610		
	HSK-A 63	12	100	42	612		
	HSK-A 63	16	100	48	616		
	HSK-A 63	40	125	80	640		

Патрон под цилиндрический хвостовик (Weldon)

▲ Для хвостовиков согласно DIN 6535 HB/1835 B с горизонтальной лыской
▲ Также по запросу доступно в исполнении с микрочипом Balluff

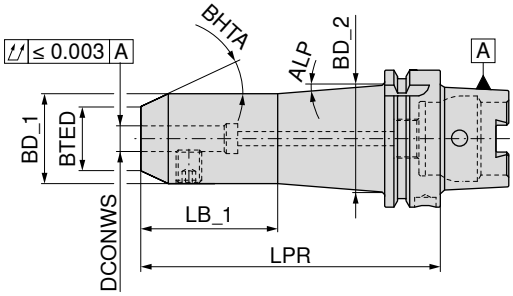

G 2,5 n_{max} 18000

81 732 ...

	Адаптер	DCONWS H4 mm	LPR mm	BD_1 mm	BD_2 mm	BTED mm	LB_1 mm	ALP °	BHTA	
Сверхдлин.	HSK-A 63	6	160	25	34,7	15	50	3,5	25°	**606**
	HSK-A 63	8	160	28	37,9	20	50	3,5	25°	**608**
	HSK-A 63	10	160	35	43,7	25	60	3,5	25°	**610**
	HSK-A 63	12	160	42		30			25°	**612** 1)
	HSK-A 63	16	160	48		36			25°	**616** 1)
	HSK-A 63	20	160	52		40			25°	**620** 1)
	HSK-A 100	6	160	25	45,2	15	50	7,5	25°	**106**
	HSK-A 100	8	160	28	48,7	20	50	7,5	25°	**108**
	HSK-A 100	10	160	35	51,2	25	65	7,5	25°	**110**
	HSK-A 100	12	160	42	59,5	30	60	7,5	25°	**112**
	HSK-A 100	16	160	48	62,9	36	70	7,5	25°	**116**
	HSK-A 100	20	160	52	69,6	40	60	7,5	25°	**120**
	HSK-A 100	25	160	65	77,5	45	80	7,5	45°	**125**

1) Хвостовик цилиндрический

Резьбовой штифт

62 950 ...

Комплектующие **DCONWS H4**		
6	M6x10	**006**
8	M8x10	**008**
10	M10x12	**010**
12	M12x16	**012**
16	M14x16	**016**
20	M16x16	**020**
25	M18x2x20	**025**

Комплектующие

Трубка подвода СОЖ
→ 163

Прочие комплектующие
→ 273

Патрон под цилиндрический хвостовик (Whistle Notch)

- Для хвостовиков по DIN 6535 HE / 1835 E с наклонной лыской
- Также по запросу доступно в исполнении с микрочипом Balluff

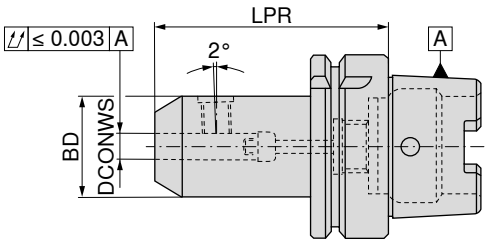

G 2,5 n_{max} 18000

	Адаптер	DCONWS H4 mm	LPR mm	BD mm	81 733 ...
Корот.	HSK-A 63	6	80	25	606
	HSK-A 63	8	80	28	608
	HSK-A 63	10	80	35	610
	HSK-A 63	12	90	42	612
	HSK-A 63	14	90	44	614
	HSK-A 63	16	100	48	616
	HSK-A 63	18	100	50	618
	HSK-A 63	20	100	52	620
	HSK-A 63	25	110	65	625
	HSK-A 63	32	110	72	632
	HSK-A 100	6	90	25	106
	HSK-A 100	8	90	28	108
	HSK-A 100	10	90	35	110
	HSK-A 100	12	100	42	112
	HSK-A 100	14	100	44	114
	HSK-A 100	16	100	48	116
	HSK-A 100	18	100	50	118
	HSK-A 100	20	110	52	120
	HSK-A 100	25	120	65	125
	HSK-A 100	32	120	72	132
	HSK-A 100	40	120	80	140

Комплектующие DCONWS H4	 Резьбовой штифт 62 950 ...		 Упорный винт IK 81 950 ...	
6	M6x10	006	M5x15	050
8	M8x10	008	M6x15	051
10	M10x12	010	M8x15	052
12 - 14	M12x16	012	M10x15	053
16 - 18	M14x16	016	M12x15	054
20	M16x16	020	M16x15	055
25	M18x2x20	025	M20x15	056
32	M20x2x20	032	M20x15	056
40	M20x2x20	032	M22x1,5x15	057

Комплектующие

Трубка подвода СОЖ
→ 163

Прочие комплектующие
→ 273

Оправка ISO 12164 для сверл со сменными пластинами HSK, форма A

▲ Также по запросу доступно в исполнении с микрочипом Balluff

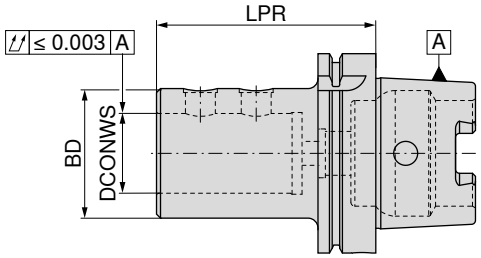

G 6,3 n_{max} 15000

Адаптер	DCONWS mm	LPR mm	BD mm	10 842 ...
HSK-A 63	20	80	40	**320**
HSK-A 63	25	90	45	**325**
HSK-A 63	32	90	52	**332**
HSK-A 63	40	110	65	**340**
HSK-A 100	20	90	40	**420**
HSK-A 100	25	100	45	**425**
HSK-A 100	32	100	52	**432**
HSK-A 100	40	110	65	**440**
HSK-A 100	50	120	75	**450**

Подходящие эксцентриковые втулки см. в → **главе 3 «Сверла со сменными пластинами».**

Резьбовой штифт

Комплектующие DCONWS		10 950 ...
20	M10x1x10	**001**
25 - 32	M12x1x10	**002**
40 - 50	M16x1x12	**003**

Комплектующие

Трубка подвода СОЖ
→ 163

Прочие комплектующие
→ 273

Прецизионный цанговый патрон ER – PCC

- Используется со стандартными зажимными гайками/гайками с уплотнительными шайбами
- Максимальное поле допуска для диаметра хвостовика для установки в цангу - ISO H10
- Для зажима требуется роликовый ключ
- $p_{макс.}$ = 100 бар
- также по запросу доступно в исполнении с микрочипом Balluff

Комплект поставки:

Корпус с зажимной гайкой и упорными винтами

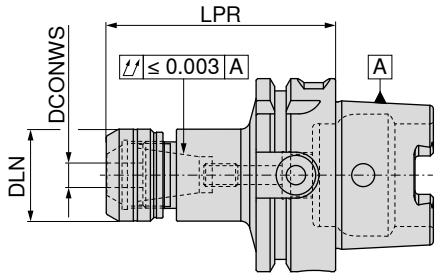

NEW

G 2,5 n_{max} 25000

Адаптер	DCONWS mm	LPR mm	DLN mm	Для цанги	Момент затяжки/удерживающий момент Nm	82 700 ...
HSK-A 63	1 - 10	75	30	426E (ER16)	40 / 2-70	**11057**
HSK-A 63	1 - 10	100	30	426E (ER16)	40 / 2-70	**21057**
HSK-A 63	2 - 16	75	40	430E (ER25)	80 / 10-160	**11657**
HSK-A 63	2 - 16	100	40	430E (ER25)	80 / 10-160	**21657**
HSK-A 63	2 - 20	75	50	470E (ER32)	125 / 15-250	**12057**
HSK-A 63	2 - 20	100	50	470E (ER32)	125 / 15-250	**22057**
HSK-A 100	2 - 16	100	40	430E (ER25)	80 / 10-160	**21655**
HSK-A 100	2 - 16	160	40	430E (ER25)	80 / 10-160	**41655**
HSK-A 100	2 - 20	100	50	470E (ER32)	125 / 15-250	**22055**
HSK-A 100	2 - 20	160	50	470E (ER32)	125 / 15-250	**42055**

Размер LPR при использовании зажимных гаек IK для ER16 и ER32 больше на 4,5 мм, а для ER25 – на 5,0 мм

Комплектующие	 Зажимная гайка IK	 Зажимная гайка	 Упорный винт PCC 2		 Упорный винт PCC 1	
	82 950 ...	**82 950 ...**	**82 950 ...**		**82 950 ...**	
Для цанги						
426E (ER16)	**11000**	**01000**			M8X3,0	**00100**
430E (ER25)	**11600**	**01600**	M18x1,5	**00200**	M8x8	**00300**
470E (ER32)	**12000**	**02000**	M18x1,5	**00200**	M8x8	**00300**

Комплектующие

Цанга ER
→ 256–266

Уплотнительная шайба
→ 270

Роликовый ключ
→ 275

Цанговый патрон ER

▲ Также по запросу доступно в исполнении с микрочипом Balluff

Комплект поставки:

Корпус с зажимной гайкой и упорным винтом

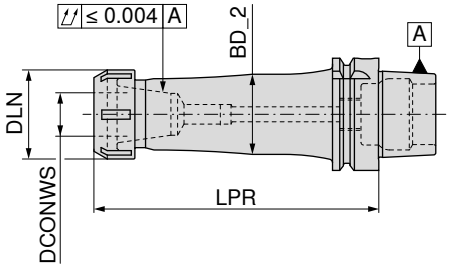

	Адаптер	DCONWS mm	LPR mm	DLN mm	BD_2 mm	TQX Nm	Для цанги	G 2,5 n_{max} 18000 84 726 ...	G 2,5 n_{max} 18000 84 732 ...	G 2,5 n_{max} 18000 84 738 ...
Длин.	HSK-A 63	1 - 10	100	22	27	8 - 56	426E (ER16 mini)	610		
	HSK-A 63	1 - 16	100	42	37	24 - 104	430E (ER25)	616		
	HSK-A 63	2 - 20	100	50	45	24 - 136	470E (ER32)	620		
	HSK-A 63	3 - 26	100	63	52	176	472E (ER40)	626		
	HSK-A 100	1 - 10	100	22	27	8 - 56	426E (ER16 mini)	110		
	HSK-A 100	1 - 16	100	42	37	24 - 104	430E (ER25)	116		
	HSK-A 100	2 - 20	100	50	45	24 - 136	470E (ER32)	120		
	HSK-A 100	3 - 26	100	63	56	176	472E (ER40)	126		
Сверхдлин.	HSK-A 63	1 - 10	160	22	27	8 - 56	426E (ER16 mini)			610
	HSK-A 63	1 - 16	160	42	37	24 - 104	430E (ER25)			616
	HSK-A 63	2 - 20	160	50	45	24 - 136	470E (ER32)			620
	HSK-A 63	3 - 26	160	63	52	176	472E (ER40)			626
	HSK-A 100	1 - 10	200	22	27	8 - 56	426E (ER16 mini)			110
	HSK-A 100	1 - 16	200	42	37	24 - 104	430E (ER25)			116
	HSK-A 100	2 - 20	200	50	45	24 - 136	470E (ER32)			120
	HSK-A 100	3 - 26	200	63	56	176	472E (ER40)			126
	HSK-A 100	1 - 10	160	22	27	8 - 56	426E (ER16 mini)		110	
	HSK-A 100	1 - 16	160	42	37	24 - 104	430E (ER25)		116	
	HSK-A 100	2 - 20	160	50	45	24 - 136	470E (ER32)		120	
	HSK-A 100	3 - 26	160	63	56	176	472E (ER40)		126	

Комплектующие	Зажимная гайка IK 83 950 ...	Зажимная гайка 62 950 ...	Y-образный зажимной ключ 83 357 ...	Зажимной ключ ER Mini 83 950 ...	Зажимная гайка Mini 62 950 ...	Mini IK 83 950 ...	Упорный винт IK 62 950 ...
Для цанги							
426E (ER16 mini)				101	066	058	403
430E (ER25)	055	055	125				
470E (ER32)	056	056	132				
472E (ER40)	057	057	140				

Комплектующие

Цанга ER
→ 256–266

Трубка подвода СОЖ
→ 163

Прочие комплектующие
→ 273

Цанговый патрон ER

▲ Также по запросу доступно в исполнении с микрочипом Balluff

Комплект поставки:

Корпус с накидной гайкой и упорным винтом

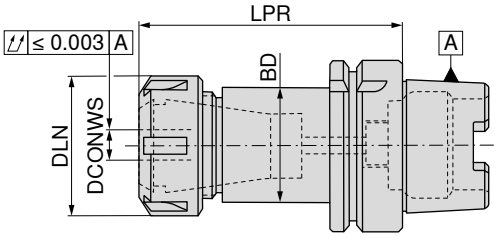

	Адаптер	DCONWS mm	LPR mm	DLN mm	BD mm	TQX Nm	Для цанги	G 2,5 n_{max} 18000 81 735 ...	G 2,5 n_{max} 18000 81 737 ...
Корот.	HSK-A 32	1 - 10	65	22	19	8 - 56	426E (ER16 mini)	316	
	HSK-A 32	1 - 16	70	35	30	24 - 104	430E (ER25 mini)	325	
	HSK-A 40	1 - 10	70	22	22	8 - 56	426E (ER16 mini)	416	
	HSK-A 40	1 - 16	80	42	35	24 - 104	430E (ER25)	425	
	HSK-A 50	1 - 10	80	22	22	8 - 56	426E (ER16 mini)	516	
	HSK-A 50	1 - 16	95	42	42	24 - 104	430E (ER25)	525	
Длин.	HSK-A 40	2 - 20	100	50	40	24 - 136	470E (ER32)	432	
	HSK-A 50	2 - 20	100	50	50	24 - 136	470E (ER32)	532	
	HSK-A 63	1 - 10	100	22	19	8 - 56	426E (ER16 mini)	616	
	HSK-A 63	1 - 16	100	42	32	24 - 104	430E (ER25)	625	
	HSK-A 63	2 - 20	100	50	50	24 - 136	470E (ER32)	632	
	HSK-A 100	1 - 16	100	42	42	24 - 104	430E (ER25)	125	
	HSK-A 100	2 - 20	100	50	50	24 - 136	470E (ER32)	132	
Средн.	HSK-A 40	1 - 16	120	35	35	24 - 104	430E (ER25 mini)		425
	HSK-A 63	2 - 26	120	63	50	176	472E (ER40)	640	
	HSK-A 100	3 - 26	120	63	50	176	472E (ER40)	140	
Сверхдлин.	HSK-A 63	2 - 20	160	50	50	24 - 136	470E (ER32)		632
	HSK-A 63	3 - 26	160	63	63	176	472E (ER40)		640
	HSK-A 100	1 - 16	160	42	42	24 - 104	430E (ER25)		125
	HSK-A 100	2 - 20	160	50	50	24 - 136	470E (ER32)		132
	HSK-A 100	3 - 26	160	63	63	176	472E (ER40)		140

Комплектующие Для цанги	 Зажимная гайка IK 83 950 ...	 Зажимная гайка 62 950 ...	 Y-образный зажимной ключ 83 357 ...	 Зажимной ключ ER Mini 83 950 ...	 Зажимная гайка Mini 62 950 ...	 Mini IK 83 950 ...	 Упорный винт IK 81 950 ...
426E (ER16 mini)				101	066	058	053
430E (ER25 mini)				103	069	060	055
430E (ER25)	055	055	125				055
470E (ER32)	056	056	132				057
472E (ER40)	057	057	140				057

16

Цанговый патрон ER

▲ Также по запросу доступно в исполнении с микрочипом Balluff

Комплект поставки:

Корпус с накидной гайкой и упорным винтом

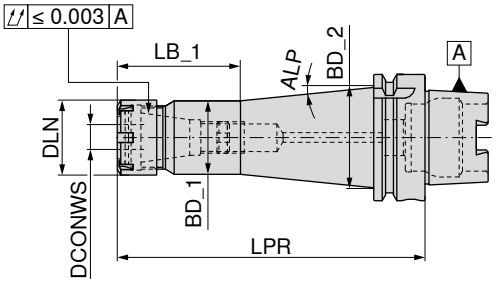

G 2,5 n_{max} 18000

81 737 ...

	Адаптер	DCONWS mm	LPR mm	DLN mm	BD_1 mm	BD_2 mm	LB_1 mm	ALP	TQX Nm	Для цанги	
Средн.	HSK-A 40	1 - 10	120	22	22	29,15	47	4°	8 - 56	426E (ER16 mini)	**416**
Сверхдлин.	HSK-A 63	1 - 10	160	22	22	35,00	57	5°	8 - 56	426E (ER16 mini)	**616**
	HSK-A 63	1 - 16	160	35	35	46,10	68	5°	24 - 104	430E (ER25 mini)	**625**

	 Зажимная гайка IK	 Зажимная гайка	 Y-образный зажимной ключ	 Зажимной ключ ER Mini	 Зажимная гайка Mini	 Mini IK	 Упорный винт IK
	83 950 ...	**62 950 ...**	**83 357 ...**	**83 950 ...**	**62 950 ...**	**83 950 ...**	**81 950 ...**
Комплектующие							
Для цанги							
426E (ER16 mini)				**101**	**066**	**058**	**053**
430E (ER25 mini)				**103**	**069**	**060**	**055**
430E (ER25)	**055**	**055**	**125**				**055**
470E (ER32)	**056**	**056**	**132**				**057**
472E (ER40)	**057**	**057**	**140**				**057**

Комплектующие

		
Цанга ER	Трубка подвода СОЖ	Прочие комплектующие
→ 259, 261–265	→ 163	→ 273

Короткий сверлильный патрон – NC 2010

- Для любого направления вращения
- Момент затяжки = 12 Н·м
- Также по запросу доступно в исполнении с микрочипом Balluff

Комплект поставки:

Корпус с зажимным ключом SW4

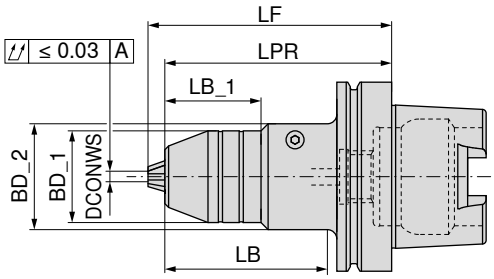

G 6,3 n_{max} 10000

84 716 ...

Адаптер	DCONWS mm	BD_1 mm	BD_2 mm	LB_1 mm	LB mm	LPR mm	LF mm	
HSK-A 63	0,5 - 13	48,5	56	50,9		126,0	116,9	**613**
HSK-A 63	2,5 - 16	51,0	56	50,9		127,5	116,9	**616**
HSK-A 100	0,5 - 13	48,5	56	50,9	86	129,0	120,0	**113**
HSK-A 100	2,5 - 16	51,0	56	50,9	86	130,5	120,0	**116**

После дополнительной балансировки с помощью G 2,5 возможно использование со скоростью до 30 000 об/мин

Комплектующие

Прочие комплектующие

→ 273

Миниатюрный прецизионный цанговый патрон

- Для любого направления вращения
- Для частоты вращения до 60 000 об/мин
- также по запросу доступно в исполнении с микрочипом Balluff

Комплект поставки:

Корпус с накидным ключом разм. 2 x 60 мм

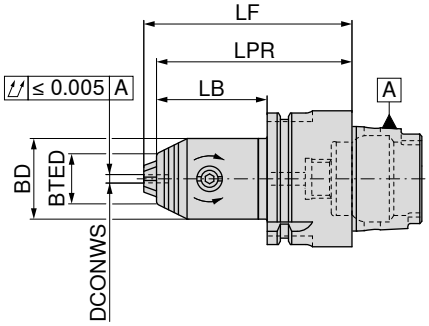

G 2,5 n_{max} 25000

84 710 ...

Адаптер	DCONWS mm	LB mm	LPR mm	LF mm	BD mm	BTED mm	TQX Nm	
HSK-A 32	0,2 - 3,4	26	46	49	19	12	2	**334**
HSK-A 40	0,2 - 3,4	26	46	49	19	12	2	**434**
HSK-A 50	0,2 - 3,4	26	52	55	19	12	2	**534**

Сменная вставка TORX®

80 950 ...

Рукоятка динамометр.

80 021 ...

Комплектующие **Для артикула**			
84 710 334	**152**	1,8 Nm	**018**
84 710 434	**152**	1,8 Nm	**018**
84 710 534	**152**	1,8 Nm	**018**

Резьбонарезной быстросменный синхронизирующий патрон с минимальной компенсацией по длине

- С компенсатором длины на растяжение и сжатие
- Для зажимных цанговых вставок DIN 6499
- $p_{макс.}$ = 50 бар
- Также по запросу доступно в исполнении с микрочипом Balluff

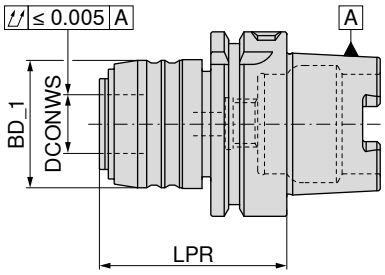

83 724 ...

Адаптер	Диапазон резьбы	SZID	DCONWS mm	LPR mm	BD_1 mm	LZD± mm	
HSK-A 63	M3 - M12	1	20	64	43	1,0 / 0,2	**612**
HSK-A 63	M6 - M20	2	32	97	60	1,0 / 0,2	**620**
HSK-A 100	M3 - M12	1	20	70	43	1,0 / 0,2	**112**
HSK-A 100	M6 - M20	2	32	91	60	1,0 / 0,2	**120**

Комплектующие

Трубка подвода СОЖ
→ 163

Прочие комплектующие
→ 273

Быстросменная втулка для резьбонарезных синхронизирующих патронов с минимальной компенсацией по длине

- SZID = типоразмер втулки

Комплект поставки:
С зажимной гайкой

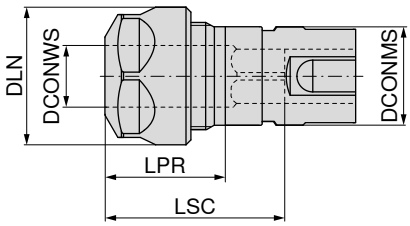

83 608 ...

SZID	DCONWS mm	Диапазон резьбы	LPR mm	DLN mm	LSC mm	Для цанги	DCONMS mm	
1	2 - 10	M3 - M12	24	28	42	426E (ER16)	20	**012**
2	2 - 16	M6 - M20	28	42	59	430E (ER25)	32	**020**

Комплектующие для резьбонарезных синхронизирующих патронов

		 Зажимная гайка SW		 Зажимная гайка IK		 Зажимная гайка		 Y-образный зажимной ключ
		62 950 ...		**83 950 ...**		**62 950 ...**		**83 357 ...**
Комплектующие Для артикула								
83 608 012	M22x1,5 - SW25	**044**	M22x1,5	**054**				**116**
83 608 020			M32x1,5	**055**	M32x1,5	**055**		**125**

Резьбонарезной быстросменный патрон с компенсацией по длине

- С компенсатором длины на растяжение и сжатие
- также по запросу доступно в исполнении с микрочипом Balluff

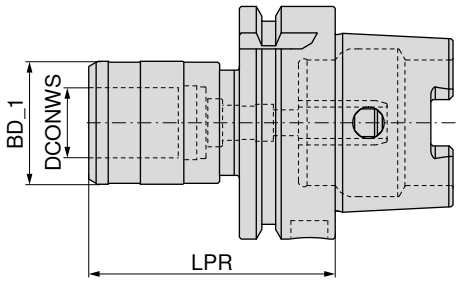

83 712 ...

Адаптер	SZID	LPR mm	BD_1 mm	DCONWS mm	LZD± mm	
HSK-A 63	01	72	41	19	7,5	**612**
HSK-A 63	02	110	60	31	10	**620**
HSK-A 100	01	80	41	19	7,5	**112**
HSK-A 100	02	100	60	31	10	**120**

Резьбонарезной быстросменный патрон без компенсации по длине

- $p_{макс.}$ = 50 бар
- также по запросу доступно в исполнении с микрочипом Balluff

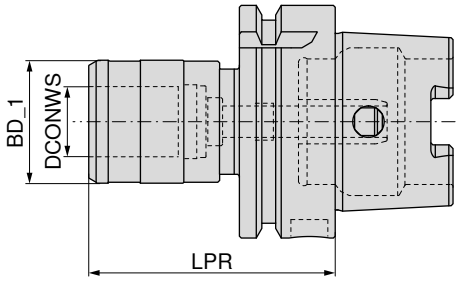

83 710 ...

Адаптер	Диапазон резьбы	SZID	LPR mm	BD_1 mm	DCONWS mm	
HSK-A 63	M3 - M12	01	63	33	19	**612**
HSK-A 63	M6 - M20	02	89	50	31	**620**
HSK-A 100	M3 - M12	01	69	33	19	**112**
HSK-A 100	M6 - M20	02	92	50	31	**120**

Комплектующие

Втулка
→ 277–281

Трубка подвода СОЖ
→ 163

Прочие комплектующие
→ 273

Оправка с креплением ABS

▲ Также по запросу доступно в исполнении с микрочипом Balluff

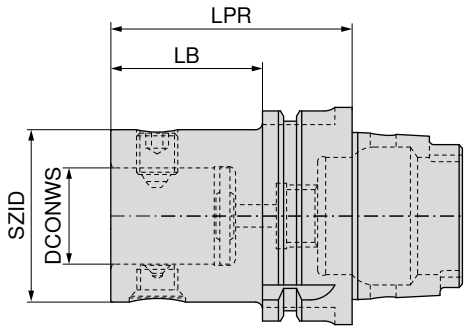

NEW

G 6,3 n_{max} 10000

84 200 ...

Адаптер	№ KOMET	SZID	DCONWS mm	LPR mm	LB mm	
HSK-A 63	A06 30120	ABS 25	13	50	24	**06390**
HSK-A 63	A06 30130	ABS 32	16	50	24	**06389**
HSK-A 63	A06 30140	ABS 40	20	60	34	**06388**
HSK-A 63	A06 30150	ABS 50	28	70	44	**06397**
HSK-A 63	A06 30160	ABS 63	34	80	54	**06396**
HSK-A 63	A06 30170	ABS 80	46	100	74	**06392**
HSK-A 100	A06 50120	ABS 25	13	60	31	**10090**
HSK-A 100	A06 50130	ABS 32	16	60	31	**10089**
HSK-A 100	A06 50140	ABS 40	20	80	51	**10088**
HSK-A 100	A06 50150	ABS 50	28	80	51	**10097**
HSK-A 100	A06 50160	ABS 63	34	80	51	**10096**
HSK-A 100	A06 50170	ABS 80	46	90	61	**10092**
HSK-A 100	A06 50180	ABS 100	56	100	71	**10091**

Оправка с эксцентриком с креплением ABS

▲ Диапазон регулировки ± 0,25 мм на диаметр

▲ Также по запросу доступно в исполнении с микрочипом Balluff

Комплект поставки:

Оправка с эксцентриком с ключом Ø 2,8 мм

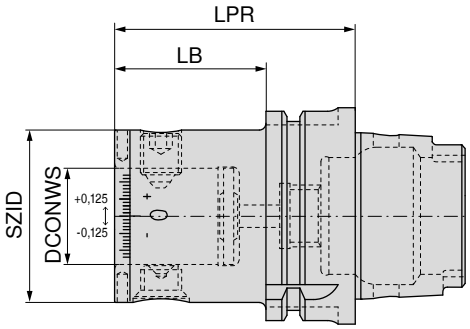

NEW

84 203 ...

Адаптер	№ KOMET	SZID	DCONWS mm	LPR mm	LB mm	
HSK-A 63	A06 36730	ABS 50	28	70,0	39,5	**06397**
HSK-A 100	A06 56730	ABS 50	28	75,5	46,5	**10097**
HSK-A 100	A06 56740	ABS 63	34	80,0	51,0	**10096**

Оправка с виброгашением с креплением ABS

▲ Также по запросу доступно в исполнении с микрочипом Balluff

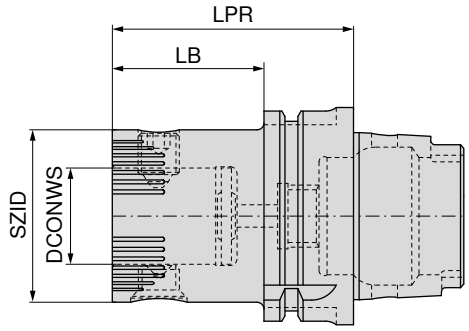

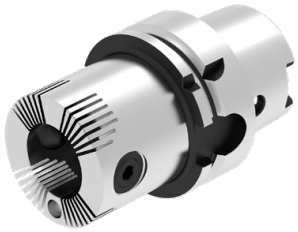

NEW

Адаптер	№ KOMET	SZID	DCONWS mm	LPR mm	LB mm	84 206 ...
HSK-A 63	A06 30251	ABS 50	28	70	44	**06397**
HSK-A 63	A06 30261	ABS 63	34	80	54	**06396**
HSK-A 63	A06 30270	ABS 80	46	100	74	**06392**
HSK-A 100	A06 50261	ABS 63	34	80	51	**10096**
HSK-A 100	A06 50251	ABS 50	28	80	51	**10097**
HSK-A 100	A06 50270	ABS 80	46	90	61	**10092**

Комплектующие SZID	Винт 84 950 ...	Комплект 84 950 ...	Конический винт 84 950 ...
ABS 50	**20300**	**99800**	**20400**
ABS 63	**25500**	**99400**	**27300**
ABS 80	**25600**	**99300**	**25100**

Комплектующие

Трубка подвода СОЖ
→ 163

Удлинитель
→ 193

Прочие комплектующие
→ 273

Оправка для фрез с резьбовым хвостовиком

▲ Также по запросу доступно в исполнении с микрочипом Balluff

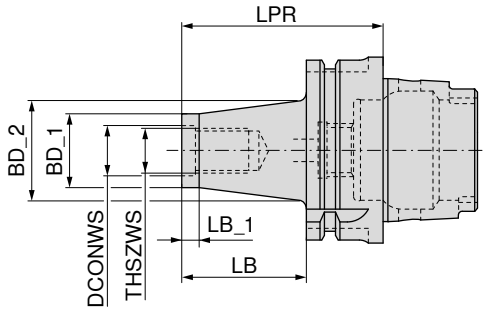

G 2,5 n_{max} 30000

56 714 ...

Адаптер	THSZWS	DCONWS mm	LB mm	BD_1 mm	BD_2 mm	LB_1 mm	LPR mm	
HSK-A 63	M8	8,5	25	13,8	15	12	51	**081**
HSK-A 63	M8	8,5	50	13,8	23	12	76	**082**
HSK-A 63	M8	8,5	75	13,8	25	12	101	**083**
HSK-A 63	M8	8,5	100	13,8	30	12	126	**084**
HSK-A 63	M10	10,5	25	18,0	23	12	51	**101**
HSK-A 63	M10	10,5	50	18,0	25	12	76	**102**
HSK-A 63	M10	10,5	75	18,0	30	12	101	**103**
HSK-A 63	M10	10,5	100	18,0	35	12	126	**104**
HSK-A 63	M12	12,5	25	21,0	24	12	51	**121**
HSK-A 63	M12	12,5	50	21,0	30	12	76	**122**
HSK-A 63	M12	12,5	75	21,0	35	12	101	**123**
HSK-A 63	M12	12,5	100	21,0	38	12	126	**124**
HSK-A 63	M12	12,5	125	21,0	43	12	151	**125**
HSK-A 63	M12	12,5	150	21,0	45	12	176	**126**
HSK-A 63	M16	17,0	25	29,0	29	12	51	**161**
HSK-A 63	M16	17,0	50	29,0	34	12	76	**162**
HSK-A 63	M16	17,0	75	29,0	35	12	101	**163**
HSK-A 63	M16	17,0	100	29,0	40	12	126	**164**
HSK-A 63	M16	17,0	125	29,0	44	12	151	**165**
HSK-A 63	M16	17,0	150	29,0	48	12	176	**166**

Комплектующие

Удлинитель, переходник
→ 245

Трубка подвода СОЖ
→ 163

Прочие комплектующие
→ 273

Оправка для фрез с резьбовым хвостовиком

▲ Также по запросу доступно в исполнении с микрочипом Balluff

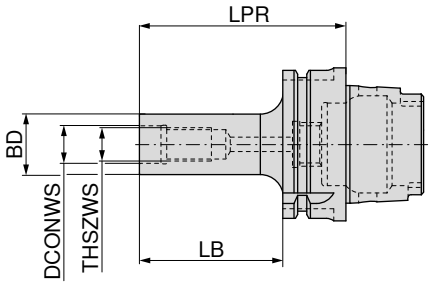

G 2,5 n_{max} 25000

Адаптер	THSZWS	DCONWS mm	BD mm	LB mm	LPR mm	56 719 ...
HSK-A 63	M8	8,5	13,8	50	76	**082**
HSK-A 63	M10	10,5	18,0	50	76	**102**
HSK-A 63	M10	10,5	18,0	100	126	**104**
HSK-A 63	M12	12,5	21,0	50	76	**122**
HSK-A 63	M12	12,5	21,0	100	126	**124**
HSK-A 63	M16	17,0	29,0	50	76	**162**
HSK-A 63	M16	17,0	29,0	100	126	**164**

Комплектующие

Удлинитель, переходник
→ 245

Трубка подвода СОЖ
→ 163

Прочие комплектующие
→ 273

16

Комбинированная оправка для торцовых фрез

- Для фрез с поперечным пазом согласно DIN 6358
- Также по запросу доступно в исполнении с микрочипом Balluff

Комплект поставки:

Корпус с зажимным винтом, поводковым кольцом и призматической шпонкой

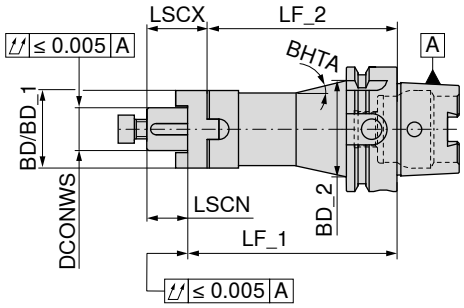

	Адаптер	DCONWS mm	LF_1 mm	LF_2 mm	BD mm	BD_1 mm	BD_2 mm	LSCX mm	LSCN mm	BHTA	G 2,5 n_{max} 18000 81 738 ...	G 2,5 n_{max} 18000 81 738 ...	G 2,5 n_{max} 18000 81 739 ...	G 2,5 n_{max} 18000 81 740 ...
Корот.	HSK-A 63	16	60	50	32			27	17		616			
	HSK-A 63	22	60	48	40			31	19		622			
	HSK-A 63	27	60	48	48			33	21		627			
	HSK-A 63	32	60	46	53			38	24		632			
	HSK-A 63	40	70	56	70			41	27		640			
	HSK-A 100	16	60	50	32			27	17			116		
	HSK-A 100	22	60	48	40			31	19			122		
	HSK-A 100	27	60	48	48			33	21			127		
	HSK-A 100	32	60	46	58			38	24			132		
	HSK-A 100	40	70	56	70			41	27			140		
Длин.	HSK-A 63	16	100	90	32			27	17				616	
	HSK-A 63	22	100	88	40			31	19				622	
	HSK-A 63	27	100	88	48			33	21				627	
	HSK-A 63	32	100	86	58			38	24				632	
	HSK-A 63	40	100	86	70			41	27				640	
Сверхдлин.	HSK-A 63	16	160	150		32	43,21	27	17	4,5°				616
	HSK-A 63	22	160	148		40	47,25	31	19	3,0°				622
	HSK-A 63	27	160	148	48			33	21					627
	HSK-A 63	32	160	146	58			38	24					632
	HSK-A 63	40	160	146	70			41	27					640

Предварительная балансировка комбинированных оправок для торцовых фрез осуществляется без поводкового кольца, призматической шпонки и винта!

Комплектующие DCONWS	Призматическая шпонка 83 950 ...	Поводковое кольцо 83 370 ...	Винт крепежный 81 950 ...
16	4 x 4 x 20 284	116	M8x20 - 30 Nm 020
22	6 x 6 x 25 285	122	M10x30 - 50 Nm 021
27	7 x 7 x 25 286	127	M12x35 - 80 Nm 022
32	8 x 7 x 28 287	132	M16x40 - 110 Nm 023
40	10 x 8 x 32 288	140	

Комплектующие

Кольцо для фрезерной оправки
→ 253

Трубка подвода СОЖ
→ 163

Прочие комплектующие
→ 273

Оправка для торцовых фрез с поперечным шпоночным пазом

- Для крепления фрез с осевым или поперечным шпоночным пазом ISO 3937
- Также по запросу доступно в исполнении с микрочипом Balluff

Комплект поставки:

Корпус с вкрученными шпоночными болтами, призматической шпонкой и крепежным винтом

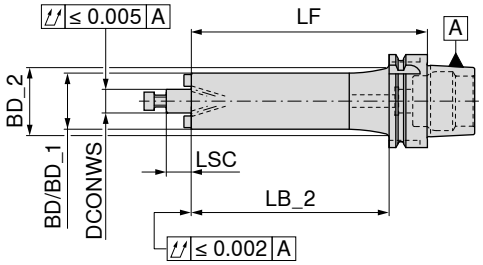

	Адаптер	DCONWS mm	LB_2 mm	LF mm	BD mm	BD_1 mm	BD_2 mm	LSC mm	G 2,5 n_{max} 18000 84 750 ...	G 2,5 n_{max} 18000 84 754 ...	G 2,5 n_{max} 18000 84 755 ...	G 2,5 n_{max} 18000 84 757 ...
Корот.	HSK-A 63	16	34	60	38			17	616			
	HSK-A 63	22	34	60	48			19	622			
	HSK-A 63	27	34	60	58			21	627			
	HSK-A 63	32	34	60	72			24	632			
	HSK-A 63	40	34	70	80			27	640			
	HSK-A 100	16	31	60	38			17	116			
	HSK-A 100	22	31	60	48			19	122			
	HSK-A 100	27	31	60	58			21	127			
	HSK-A 100	32	31	60	72			24	132			
	HSK-A 100	40	41	70	80			27	140			
Длин.	HSK-A 63	16	74	100		38	44,3	17		616		
	HSK-A 63	22	74	100		48	50,3	19		622		
	HSK-A 63	27	74	100	58			21		627		
	HSK-A 63	32	74	100	72			24		632		
	HSK-A 63	40	74	100	80			27		640		
	HSK-A 100	16	71	100		38	46,3	17		116		
	HSK-A 100	22	71	100		48	56,3	19		122		
	HSK-A 100	27	71	100		58	66,3	24		127		
	HSK-A 100	32	71	100		72	80,3	24		132		
	HSK-A 100	40	71	100	80			27		140		
Средн.	HSK-A 63	16	104	130		38	44,3	17			616	
	HSK-A 63	22	104	130		48	50,3	19			622	
	HSK-A 63	27	104	130	58			21			627	
	HSK-A 63	32	104	130	72			24			632	
	HSK-A 63	40	104	130	80			27			640	
	HSK-A 100	16	101	130		38	46,3	17			116	
	HSK-A 100	22	101	130		48	56,3	19			122	
	HSK-A 100	27	101	130		58	66,3	21			127	
	HSK-A 100	32	101	130		72	80,3	24			132	
	HSK-A 100	40	101	130	80			27			140	
Сверхдлин.	HSK-A 63	16	134	160		38	44,3	17				616
	HSK-A 63	22	134	160		48	50,3	19				622
	HSK-A 63	27	134	160	58			21				627
	HSK-A 63	32	134	160	72			24				632
	HSK-A 63	40	134	160	80			27				640
	HSK-A 100	16	131	160		38	46,3	17				116
	HSK-A 100	22	131	160		48	56,3	19				122
	HSK-A 100	27	131	160		58	66,3	21				127
	HSK-A 100	32	131	160		72	80,3	24				132
	HSK-A 100	40	131	160	80			27				140

Комплектующие оправок для торцовых фрез с поперечным пазом

		 Призматическая шпонка		 Поводковый палец		 Дифференциальный винт		 Зажимной винт	
		83 950 ...		62 950 ...		62 950 ...		83 950 ...	
Комплектующие DCONWS									
16	4 x 4 x 20	284	M4x15	442	M8x16 - SW6	433	M8x25	113
22	6 x 6 x 25	285	M5x17	443	M10x18 - SW8	434	M10x25	124
27	7 x 7 x 25	286	M6x21	444	M12x20 - SW10	435	M12x30	125
32	8 x 7 x 28	287	M6x22	445	M16x26 - SW12	436	M16x35	126
40	10 x 8 x 32	288	M6x23	446	M20x30 - SW14	437	M20x40 - SW17	112

Оправка для торцовых фрез с поперечным шпоночным пазом

- ▲ Увеличенная поверхность контакта (Ø BD)
- ▲ Для фрез с поперечным пазом ISO 3937
- ▲ Также по запросу доступно в исполнении с микрочипом Balluff

Комплект поставки:

Корпус с зажимным винтом, шпонкой

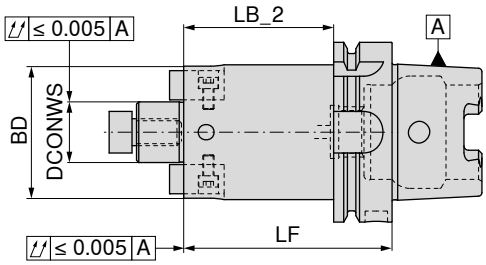

	Адаптер	DCONWS mm	LB_2 mm	LF mm	BD mm	 G 2,5 n_{max} 18000	 G 2,5 n_{max} 18000	 G 2,5 n_{max} 18000	 G 2,5 n_{max} 18000	 G 2,5 n_{max} 18000
						81 728 ...	81 728 ...	81 741 ...	81 742 ...	81 747 ...
Корот.	HSK-A 63	16	24	50	38	216		616		
	HSK-A 63	22	24	50	48	222		622		
	HSK-A 63	27	34	60	58	227		627		
	HSK-A 63	32	34	60	78	232		632		
	HSK-A 63	40	34	60	88	240 [1]		640 [1]		
	HSK-A 100	16	21	50	38		116			
	HSK-A 100	22	21	50	48		122			
	HSK-A 100	27	21	50	58		127			
	HSK-A 100	32	21	50	78		132			
	HSK-A 100	40	31	60	88		140 [1]			
	HSK-A 100	60	41	70	129		160 [2]			
Длин.	HSK-A 63	16	74	100	38				616	616
	HSK-A 63	22	74	100	48				622	622
	HSK-A 63	27	74	100	58				627	627
	HSK-A 63	32	74	100	78				632	632
	HSK-A 63	40	74	100	88				640 [1]	640 [1]

1) С поперечным винтом и 4 резьбовыми отверстиями M12 с торцевой стороны, диаметр окружности центров отверстий = 66,7 мм

2) С 4 резьбовыми отверстиями M16 с торцевой стороны, диаметр окружности центров отверстий = 101,6 мм

Комплектующие оправок для торцовых фрез с поперечным пазом

	 Крестовой накидной ключ		 Винт крепежный		 Винт крепежный	
	83 368 ...		**83 367 ...**		**81 950 ...**	
Комплектующие DCONWS						
16		**116**	M8	**016**	M8x20 - 30 Nm	**020**
22		**122**	M10	**022**	M10x30 - 50 Nm	**021**
27		**127**	M12	**027**	M12x35 - 80 Nm	**022**
32		**132**	M16	**032**	M16x40 - 110 Nm	**023**
40		**140**	M20	**040**		
60						

	 Торцовая шпонка		 Шпоночный винт	
	81 950 ...		**81 950 ...**	
Комплектующие DCONWS				
16	8x8x14	**001**	M3x8	**010**
22	10x10x17	**002**	M4x8	**011**
27	12x14x20	**003**	M4x14	**012**
32	14x14x22	**004**	M5x13	**013**
40	15,9x16x21	**005**	M6x16	**014**
60	25,4x25x31	**006**	M12x25	**015**

Комплектующие

		
Удлинитель	Трубка подвода СОЖ	Прочие комплектующие
→ 252	→ 163	→ 273

Оправка конусная для хвостовиков с конусом Морзе DIN 228-2D

▲ Также по запросу доступно в исполнении с микрочипом Balluff

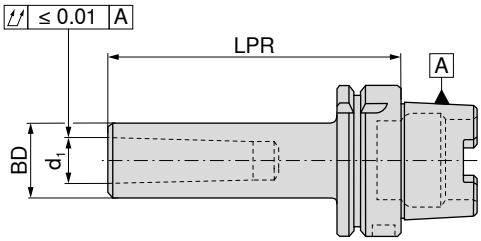

G 2,5 n_{max} 18000

Адаптер	d_1	LPR mm	BD mm	81 744 ...
HSK-A 63	MK1	100	25	**601**
HSK-A 63	MK2	120	32	**602**
HSK-A 63	MK3	140	40	**603**
HSK-A 63	MK4	160	48	**604**
HSK-A 100	MK1	110	25	**101**
HSK-A 100	MK2	120	32	**102**
HSK-A 100	MK3	150	40	**103**
HSK-A 100	MK4	170	48	**104**
HSK-A 100	MK5	200	63	**105**

Комплектующие

Переходник МК
→ 230

Трубка подвода СОЖ
→ 163

Прочие комплектующие
→ 273

Переходник HSK-A

- Для крепления оправок HSK-A по ISO 12164
- также по запросу доступно в исполнении с микрочипом Balluff

Комплект поставки:

С зажимным патроном и крышкой

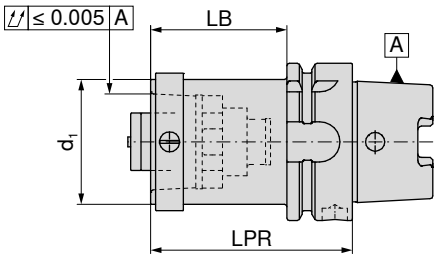

NEW

Адаптер	d_1	LB mm	LPR mm	84 040 ...
HSK-A 63	HSK-A 40	54	80	**06359**
HSK-A 63	HSK-A 50	54	80	**06358**
HSK-A 100	HSK-A 50	51	80	**10058**
HSK-A 100	HSK-A 63	71	100	**10057**

Переходник HSK-A/PSC

- Для крепления оправок PSC по ISO 26623-1
- Также по запросу доступно в исполнении с микрочипом Balluff

Комплект поставки:

С зажимным винтом

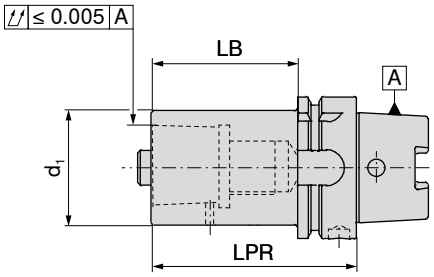

NEW

Адаптер	d_1	LB mm	LPR mm	84 013 ...
HSK-A 63	PSC 32	49	75	**06387**
HSK-A 63	PSC 40	54	80	**06395**
HSK-A 63	PSC 50	64	90	**06394**
HSK-A 100	PSC 32	51	80	**10087**
HSK-A 100	PSC 40	61	90	**10095**
HSK-A 100	PSC 50	71	100	**10094**
HSK-A 100	PSC 63	81	110	**10093**
HSK-A 100	PSC 80	91	120	**10086**

Комплектующие d_1	 Резьбовое кольцо 84 950 ...		 Зажимной винт 84 950 ...
PSC 32	**127**	SW8	**122**
PSC 40	**128**	SW8	**123**
PSC 50	**129**	SW10	**124**
PSC 63	**130**	SW14	**126**
PSC 80	**130**	SW14	**126**

Заготовка

- Материал: 20NiCrMo2
- Для изготовления специальных инструментов
- Конусная поверхность закалена и шлифована
- Твердость со стороны инструмента 35$^{\pm 3}$ HRC
- Также по запросу доступно в исполнении с микрочипом Balluff

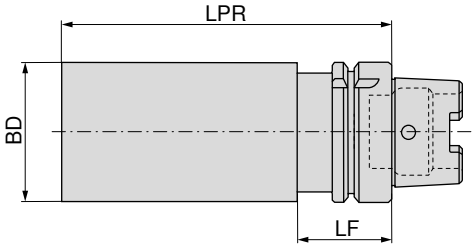

81 745 ...

Адаптер	BD mm	LPR mm	LF mm	
HSK-A 32	35,0	150	35	**335**
HSK-A 40	40,0	150	35	**440**
HSK-A 40	52,0	200	35	**452**
HSK-A 50	52,0	200	42	**552**
HSK-A 50	63,0	200	42	**563**
HSK-A 63	63,0	200	42	**663**
HSK-A 63	80,0	250	42	**680**
HSK-A 100	63,0	200	45	**163**
HSK-A 100	80,0	250	45	**180**
HSK-A 100	97,5	250	45	**190**

Заготовка

- Материал: сталь 18ХГ
- Для изготовления специальных инструментов
- Конусная поверхность закалена и шлифована
- Со стороны инструмента незакаленная
- Также по запросу доступно в исполнении с микрочипом Balluff

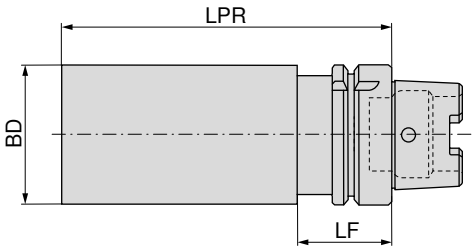

84 799 ...

Адаптер	BD mm	LPR mm	LF mm	
HSK 63	63	200	42	**663**
HSK 63	80	250	42	**680**

Контрольная оправка

Комплект поставки:
В деревянном футляре

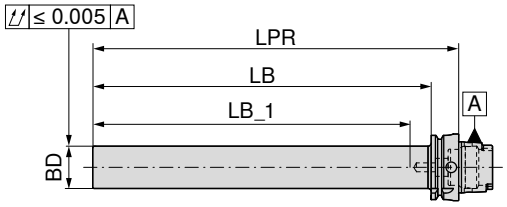

Адаптер	BD mm	LPR mm	LB_1 mm	LB mm	81 746 ...
HSK-A 63	40	346	300	320	**063**
HSK-A 100	40	349	300	320	**100**

Прецизионный цанговый патрон ER – Centro-P

- Используется со стандартными зажимными гайками/гайками с уплотнительными шайбами
- Максимальное поле допуска для диаметра хвостовика для установки в цангу - ISO H10
- Для зажима требуется роликовый ключ
- $p_{макс.}$ = 80 бар

Комплект поставки:
Корпус **без** зажимной гайки, **без** упорного винта

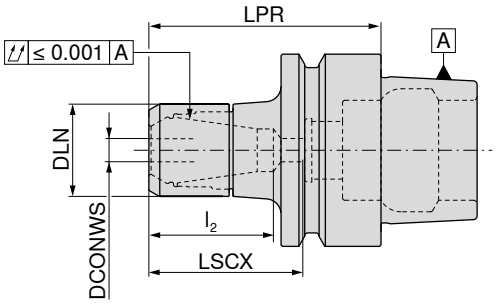

G 2,5 n_{max} 30000

Адаптер	DCONWS mm	LPR mm	DLN mm	LSCX mm	l_2 mm	Для цанги	84 776 ...
HSK-E 40	2 - 16	60	40	39		430E (ER25)	**417**
HSK-E 50	2 - 16	70	40	49	30 - 39	430E (ER25)	**516**

→ Передаваемый крутящий момент, на стр. 300

LSCX = длина зажима без упорного винта
l_2 = длина зажима упорного винта 1
Размер LPR при использовании зажимных гаек с уплотнительными шайбами на 4 мм больше

Комплектующие	 Зажимная гайка IK	 Зажимная гайка
Для цанги	**84 950 ...**	**84 950 ...**
430E (ER25)	**013**	**003**

Комплектующие

	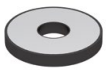				
Цанга ER	Уплотнительная шайба	Роликовый ключ	Насадка для роликового ключа	Трубка подвода СОЖ	Прочие комплектующие
→ 256–263, 266	→ 269	→ 275	→ 275	→ 163	→ 273

16

Прецизионный цанговый патрон ER, конический – Centro-P

- Используется с зажимными гайками Mini
- Максимальное поле допуска для диаметра хвостовика для установки в цангу - ISO H10
- Для зажима требуется роликовый ключ
- $p_{макс.}$ = 80 бар

Комплект поставки:

Корпус **без** зажимной гайки, **без** упорного винта

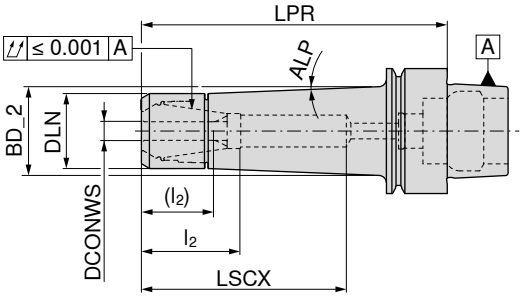

G 2,5 n_{max} 30000

84 774 ...

	Адаптер	DCONWS mm	LPR mm	DLN mm	BD_2 mm	LSCX mm	l_2 (l_2) mm	ALP	Для цанги	
Корот.	HSK-E 25	1 - 7	35	16		22			4008E (ER11 mini)	**07200**
	HSK-E 32	1 - 7	50	16	17,5	31	18 - 20	4,5°	4008E (ER11 mini)	**307**
	HSK-E 40	1 - 7	50	16	17,5	31	18 - 20	4,5°	4008E (ER11 mini)	**407**
	HSK-E 25	1 - 10	45	22		30			426E (ER16 mini)	**101**
	HSK-E 32	1 - 10	55	22	25,8	40	28 - 32 (12 - 22)	4,5°	426E (ER16 mini)	**310**
	HSK-E 40	1 - 10	55	22	25,8	38	28 - 30 (12 - 20)	4,5°	426E (ER16 mini)	**410**
	HSK-E 50	1 - 10	60	22	25,4	39	28 - 31 (12 - 21)	4,5°	426E (ER16 mini)	**510**
Длин.	HSK-E 40	1 - 7	100	16	25,4	64	18 - 36 (12 - 26)	4,5°	4008E (ER11 mini)	**408**
	HSK-E 40	1 - 10	100	22	29,0	66	28 - 48 (12 - 38)	2,5°	426E (ER16 mini)	**411**
	HSK-E 50	1 - 10	100	22	28,2	72	28 - 48 (12 - 38)	2,5°	426E (ER16 mini)	**511**

→ Передаваемый крутящий момент, на стр. 300

LSCX = длина зажима без упорного винта
l_2 = длина зажима упорного винта 1, размер в скобках (l_2) = длина зажима упорного винта 2
Размер LPR при использовании зажимных гаек с уплотнительными шайбами на 4 мм больше

	 Зажимная гайка Mini IK	 Зажимная гайка Mini	 Упорный винт 2	 Упорный винт 1
	84 950 ...	**84 950 ...**	**83 950 ...**	**83 950 ...**
Комплектующие				
Для цанги				
4008E (ER11 mini)		**041**	**340**	**336**
426E (ER16 mini)	**035**	**034**	**341**	**337**

Комплектующие

	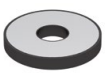					
Цанга ER	Уплотнительная шайба	Съемник	Роликовый ключ	Насадка для роликового ключа	Трубка подвода СОЖ	Прочие комплектующие
→ 256–263, 266	→ 269	→ 274	→ 275	→ 275	→ 163	→ 273

Термопатрон 4,5°

▲ Для твердосплавных и HSS-хвостовиков с допуском h6 или точнее

TG

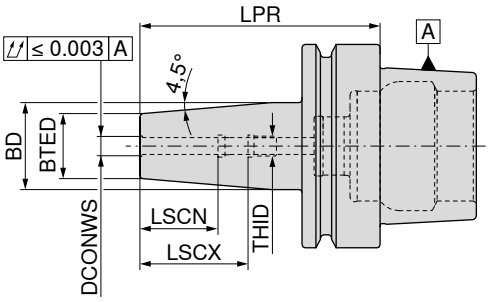

	Адаптер	DCONWS mm	LPR mm	BTED mm	BD mm	LSCX mm	LSCN mm	THID	G 2,5 n_{max} 25000 84 307 ...	G 2,5 n_{max} 25000 84 308 ...	G 2,5 n_{max} 25000 84 309 ...
Корот.	HSK-E 32	3	60	10	15	28	12	M5	103		
	HSK-E 32	4	60	10	15	28	16	M5	104		
	HSK-E 32	5	60	10	15	30	20	M5	105		
	HSK-E 32	6	70	21	25	36	26	M5	106		
	HSK-E 32	8	70	21	25	36	26	M6	108		
	HSK-E 32	10	75	24	29	41	31	M8x1	110		
	HSK-E 32	12	80	24	29	47	37	M10x1	112		
	HSK-E 40	3	60	10	15	28	12	M6		103	
	HSK-E 40	4	60	10	15	28	16	M6		104	
	HSK-E 40	5	60	10	15	30	20	M6		105	
	HSK-E 40	6	80	21	27	36	26	M5		106	
	HSK-E 40	8	80	21	27	36	26	M6		108	
	HSK-E 40	10	80	24	32	41	31	M8x1		110	
	HSK-E 40	12	90	24	32	47	37	M10x1		112	
	HSK-E 40	14	90	27	34	47	37	M10x1		114	
	HSK-E 40	16	90	27	34	50	40	M12x1		116	
	HSK-E 50	3	80	10	15	22	12	M6			103
	HSK-E 50	4	80	15	22	26	16	M6			104
	HSK-E 50	5	80	15	22	30	20	M6			105
	HSK-E 50	6	80	21	27	36	26	M5			106
	HSK-E 50	8	80	21	27	36	26	M6			108
	HSK-E 50	10	85	24	32	41	31	M8x1			110
	HSK-E 50	12	90	24	32	47	37	M10x1			112
	HSK-E 50	14	90	27	34	47	37	M10x1			114
	HSK-E 50	16	95	27	34	50	40	M12x1			116
	HSK-E 50	18	95	33	42	50	40	M12x1			118
	HSK-E 50	20	100	33	42	52	42	M16x1			120

→ Мин. глубина зажима, стр. 300

Комплектующие DCONWS	Упорный винт IK 83 950 ...		Упорный винт IK 83 950 ...		Упорный винт IK 83 950 ...	
3 - 5	M6x14 - SW2	417	M5x14 - SW2	411		
6					M5x12,5 - SW2,5	418
8					M6x12,5 - SW3	419
10					M8x1x13,5 - SW3	420
12 - 14					M10x1x13,5 - SW5	421
16 - 18					M12x1x13,5 - SW5	422
20					M16x1x13,5 - SW5	423

Запасная деталь 83 950 411 только для HSK-E 32. Запасная деталь 83 950 417 для HSK-E 40/HSK-E 50.

Миниатюрный прецизионный цанговый патрон

- Для любого направления вращения
- Для частоты вращения до 60 000 об/мин

Комплект поставки:

Корпус с накидным ключом разм. 2 x 60 мм

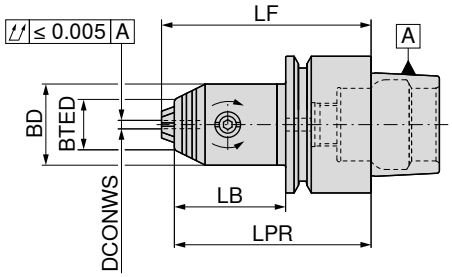

G 2,5 n_{max} 18000

Адаптер	DCONWS mm	LB mm	LPR mm	LF mm	BD mm	BTED mm	TQX Nm	84 712 ...
HSK-E 25	0,2 - 3,4	27	37	40	19	12	2	**234**
HSK-E 32	0,2 - 3,4	26	46	49	19	12	2	**334**
HSK-E 40	0,2 - 3,4	26	46	49	19	12	2	**434**

Комплектующие	Сменная вставка TORX®		 Рукоятка динамометр.
	80 950 ...		**80 021 ...**
Для артикула			
84 712 234	**152**	1,8 Nm	**018**
84 712 334	**152**	1,8 Nm	**018**
84 712 434	**152**	1,8 Nm	**018**

Трубка подвода СОЖ

▲ Максимальное давление 100 бар

Комплект поставки:

В сборе, с уплотнительными кольцами

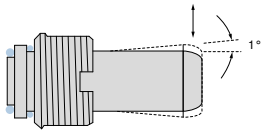

Адаптер	THOD	83 760 ...
HSK 32	M10 x 1	032
HSK 40	M12 x 1	040
HSK 50	M16 x 1	050
HSK 63	M18 x 1	063
HSK 80	M20 x 1,5	080
HSK 100	M24 x 1,5	100

Ключ

Адаптер	83 758 ...
HSK 32	032
HSK 40	040
HSK 50	050
HSK 63	063
HSK 80	080
HSK 100	100

Трубка подвода СОЖ для инструментов HSK

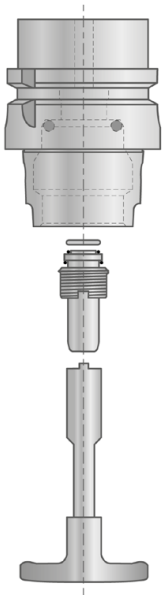

Установку трубки подвода СОЖ лучше всего выполнять в вертикальном направлении – снизу вверх. Это должно предотвратить соскальзывание или сжатие уплотнительного кольца при ввинчивании, из-за чего оно теряет свои уплотняющие свойства. Трубка подвода СОЖ после установки, согласно DIN, имеет минимальную подвижность (±1°).

Подвижность

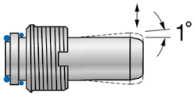

Прецизионный цанговый патрон ER – Centro-P

- Используется со стандартными зажимными гайками/гайками с уплотнительными шайбами
- Максимальное поле допуска для диаметра хвостовика для установки в цангу - ISO H10
- Для зажима требуется роликовый ключ
- $p_{макс.}$ = 80 бар
- также по запросу доступно в исполнении с микрочипом Balluff

Комплект поставки:

Корпус **без** зажимной гайки, **без** упорного винта

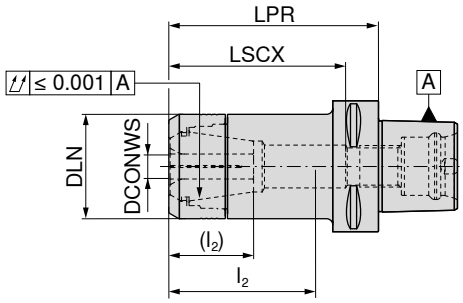

G 2,5 n_{max} 25000

84 112 ...

Адаптер	DCONWS mm	LPR mm	DLN mm	LSCX mm	l_2 (l_2) mm	Для цанги	
PSC 40	1 - 10	55	30	47	29 - 38	426E (ER16)	**402**
PSC 50	1 - 10	60	30	47	29 - 38	426E (ER16)	**501**
PSC 50	1 - 10	100	30	87	29 - 51 (29 - 37)	426E (ER16)	**502**
PSC 50	1 - 16	60	40	48		430E (ER25)	**505**
PSC 50	2 - 20	60	50	49		470E (ER32)	**507**
PSC 63	1 - 10	60	30	44		426E (ER16)	**601**
PSC 63	1 - 10	100	30	83	29 - 53 (25 - 39)	426E (ER16)	**602**
PSC 63	1 - 16	60	40	38		430E (ER25)	**605**
PSC 63	1 - 16	100	40	78	36 - 62 (30 - 45)	430E (ER25)	**606**
PSC 63	1 - 16	130	40	99	34 - 70 (30 - 50)	430E (ER25)	**607**
PSC 63	1 - 16	160	40	118	34 - 70 (30 - 50)	430E (ER25)	**608**
PSC 63	2 - 20	60	50	42		470E (ER32)	**609**
PSC 63	2 - 20	100	50	79	45 - 63 (25 - 45)	470E (ER32)	**610**
PSC 63	2 - 20	130	50	99	45 - 63 (25 - 53)	470E (ER32)	**611**
PSC 63	3 - 26	65	63	51		472E (ER40)	**612**

→ Передаваемый крутящий момент, на стр. 300

LSCX = длина зажима без упорного винта
l_2 = длина зажима упорного винта 1, размер в скобках (l_2) = длина зажима упорного винта 2
Размер LPR при использовании зажимных гаек с уплотнительными шайбами на 4 мм больше

Комплектующие	 Зажимная гайка IK		 Зажимная гайка		 Упорный винт 2		 Упорный винт 1	
	84 950 ...		**84 950 ...**		**83 950 ...**		**83 950 ...**	
Для цанги								
426E (ER16)		**011**		**001**	M11x1 - SW6	**341**	M11x1 - SW6	**337**
430E (ER25)		**013**		**003**	M18x1,5 - SW6	**432**	M18x1,5 - SW6	**431**
470E (ER32)		**015**		**005**	M22x1,5 - SW6	**402**	M22x1,5 - SW6	**401**
472E (ER40)		**017**		**007**			M28x1,5 - SW6	**400**

Гидропатрон высокого давления, короткое и прочное исполнение

- Для твердосплавных и HSS-хвостовиков с допуском h6 или точнее
- также по запросу доступно в исполнении с микрочипом Balluff

Комплект поставки:

Корпус с упорным и нажимным винтами

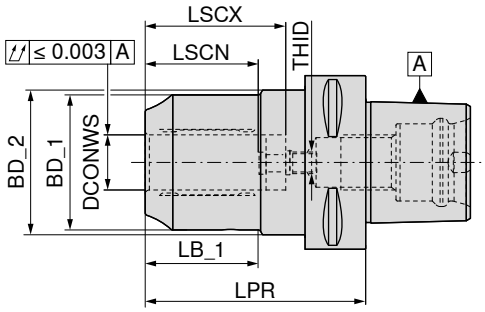

NEW

G 2,5 n_{max} 25000

84 108 ...

Адаптер	DCONWS mm	LPR mm	LB_1 mm	BD_1 mm	BD_2 mm	LSCX mm	LSCN mm	THID	
PSC 63	20	80	41	49	52,5	51	41	M8x1	**62000**

→ Мин. глубина зажима, стр. 300

	Заглушка		Т-образный ключ		Нажимной винт		Упорный винт IK	
		83 950 ...		**80 397 ...**		**83 950 ...**		**83 950 ...**
Комплектующие Для артикула								
84 108 62000	M5x5 - SW2,5	**157**	SW5	**050**	M10x1x14	**429**	M16x1x13,5 - SW8	**424**

Комплектующие

Переходная втулка → 271

Трубка подвода СОЖ → 182

Прочие комплектующие → 273

16

Термопатрон

▲ Для твердосплавных и HSS-хвостовиков с допуском h6 или точнее
▲ Также по запросу доступно в исполнении с микрочипом Balluff

Комплект поставки:

Корпус **без** упорного винта, внутренний подвод СОЖ

TG

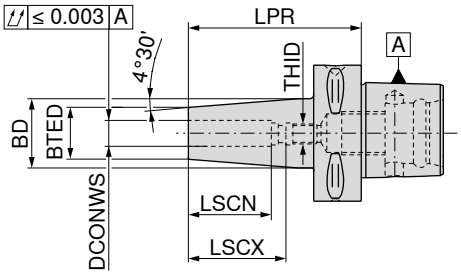

	Адаптер	LPR mm	DCONWS mm	BTED mm	BD mm	LSCX mm	LSCN mm	THID	G 6,3 n_{max} 15000 84 104 ...	G 6,3 n_{max} 15000 84 105 ...	G 6,3 n_{max} 15000 84 106 ...
Корот.	PSC 32	65	6	21	27	36	26	M5	306		
	PSC 32	65	8	21	27	36	26	M6	308		
	PSC 32	70	10	24	32	41	31	M8x1	310		
	PSC 32	75	12	24	32	47	37	M10x1	312		
	PSC 40	75	6	21	27	36	26	M5	406		
	PSC 40	75	8	21	27	36	26	M6	408		
	PSC 40	75	10	24	32	41	31	M8x1	410		
	PSC 40	75	12	24	32	47	37	M10x1	412		
	PSC 40	80	14	27	34	47	37	M10x1	414		
	PSC 40	80	16	27	34	50	40	M12x1	416		
	PSC 40	80	18	33	42	50	40	M12x1	418		
	PSC 40	85	20	33	42	52	42	M16x1	420		
	PSC 50	65	3	12	17				503		
	PSC 50	65	4	12	17				504		
	PSC 50	65	5	12	17				505		
	PSC 50	75	6	21	30	36	26	M5	506		
	PSC 50	75	8	21	30	36	26	M6	508		
	PSC 50	75	10	24	33	41	31	M8x1	510		
	PSC 50	75	12	24	33	47	37	M10x1	512		
	PSC 50	80	14	27	34	47	37	M10x1	514		
	PSC 50	80	16	27	34	50	40	M12x1	516		
	PSC 50	80	18	33	42	50	40	M12x1	518		
	PSC 50	85	20	33	42	52	42	M16x1	520		
	PSC 50	90	25	44	53	58	48	M16x1	525		
Длин.	PSC 50	120	6	21	32	36	26	M5		506	
	PSC 50	120	8	21	32	36	26	M6		508	
	PSC 50	120	10	24	34	41	31	M8x1		510	
	PSC 50	120	12	24	34	47	37	M10x1		512	
	PSC 50	120	14	27	36	47	37	M10x1		514	
	PSC 50	120	16	27	36	50	40	M12x1		516	
	PSC 50	120	18	33	42	50	40	M12x1		518	
	PSC 50	120	20	33	42	52	42	M16x1		520	
	PSC 50	120	25	44	53	58	48	M16x1		525	
Корот.	PSC 63	80	3	12	17				603		
	PSC 63	80	4	12	17				604		
	PSC 63	80	5	12	17				605		
	PSC 63	80	6	21	27	36	26	M5	606		
	PSC 63	80	8	21	27	36	26	M6	608		
	PSC 63	80	10	24	32	41	31	M8x1	610		
	PSC 63	80	12	24	32	47	37	M10x1	612		
	PSC 63	85	14	27	34	47	37	M10x1	614		
	PSC 63	85	16	27	34	50	40	M12x1	616		
	PSC 63	85	18	33	42	50	40	M12x1	618		
	PSC 63	85	20	33	42	52	42	M16x1	620		
	PSC 63	90	25	44	53	58	48	M16x1	625		
	PSC 63	95	32	44	53	61	51	M16x1	632		

→ Мин. глубина зажима, стр. 300

Продолжение на следующей странице

Термопатрон

▲ Для твердосплавных и HSS-хвостовиков с допуском h6 или точнее
▲ Также по запросу доступно в исполнении с микрочипом Balluff

Комплект поставки:

Корпус **без** упорного винта, внутренний подвод СОЖ

TG

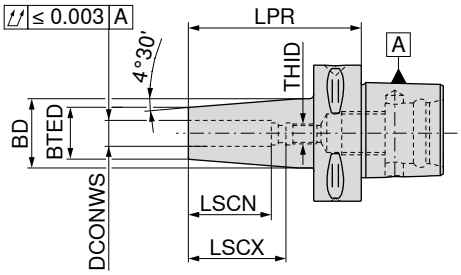

	Адаптер	LPR mm	DCONWS mm	BTED mm	BD mm	LSCX mm	LSCN mm	THID	G 6,3 n_{max} 15000 84 104 ...	G 6,3 n_{max} 15000 84 105 ...	G 6,3 n_{max} 15000 84 106 ...
Длин.	PSC 63	120	6	21	32	36	26	M5		606	
	PSC 63	120	8	21	32	36	26	M6		608	
	PSC 63	120	10	24	32	41	31	M8x1		610	
	PSC 63	120	12	24	32	47	37	M10x1		612	
	PSC 63	120	14	27	36	47	37	M10x1		614	
	PSC 63	120	16	27	36	50	40	M12x1		616	
	PSC 63	120	18	33	44	50	40	M12x1		618	
	PSC 63	120	20	33	44	52	42	M16x1		620	
	PSC 63	120	25	44	53	58	48	M16x1		625	
	PSC 63	120	32	44	53	61	51	M16x1		632	
Сверхдлин.	PSC 63	160	6	21	32	36	26	M5			606
	PSC 63	160	8	21	32	36	26	M6			608
	PSC 63	160	10	24	34	41	31	M8x1			610
	PSC 63	160	12	24	34	47	37	M10x1			612
	PSC 63	160	14	27	36	47	37	M10x1			614
	PSC 63	160	16	27	36	50	40	M12x1			616
	PSC 63	160	18	33	44	50	40	M12x1			618
	PSC 63	160	20	33	44	52	42	M16x1			620
	PSC 63	160	25	44	53	58	48	M16x1			625
	PSC 63	160	32	44	53	61	51	M16x1			632
Корот.	PSC 80	85	6	21	27	36	26	M5	806		
	PSC 80	85	8	21	27	36	26	M6	808		
	PSC 80	85	10	24	32	41	31	M8x1	810		
	PSC 80	85	12	24	32	47	37	M10x1	812		
	PSC 80	90	14	27	34	47	37	M10x1	814		
	PSC 80	90	16	27	34	50	40	M12x1	816		
	PSC 80	90	18	33	42	50	40	M12x1	818		
	PSC 80	90	20	33	42	52	42	M16x1	820		
	PSC 80	95	25	44	53	58	48	M16x1	825		
	PSC 80	100	32	44	53	61	51	M16x1	832		
Длин.	PSC 80	120	6	21	32	36	26	M5		806	
	PSC 80	120	8	21	32	36	26	M6		808	
	PSC 80	120	10	24	34	41	31	M8x1		810	
	PSC 80	120	12	24	34	47	37	M10x1		812	
	PSC 80	120	14	27	36	47	37	M10x1		814	
	PSC 80	120	16	27	36	50	40	M12x1		816	
	PSC 80	120	18	33	44	50	40	M12x1		818	
	PSC 80	120	20	33	44	52	42	M16x1		820	
	PSC 80	120	25	44	53	58	48	M16x1		825	
	PSC 80	120	32	44	53	61	51	M16x1		832	

→ Мин. глубина зажима, стр. 300

Оправка для цилиндрических хвостовиков (Weldon)

- Для хвостовиков согласно DIN 6535 HB/1835 B с горизонтальной лыской
- Также по запросу доступно в исполнении с микрочипом Balluff

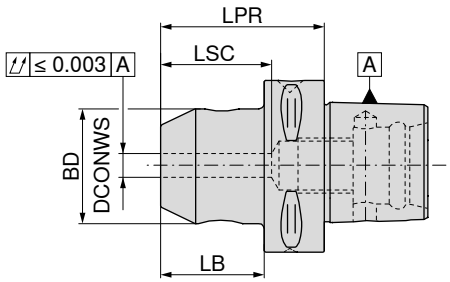

G 6,3 n_{max} 15000

84 100 ...

Адаптер	DCONWS mm	LPR mm	BD mm	LB mm	LSC mm	
PSC 32	6	45	25	30	35	**306**
PSC 32	8	45	28	30	35	**308**
PSC 32	10	50	35	35	39	**310**
PSC 32	12	55	42	40	44	**312**
PSC 40	6	50	25	30	35	**406**
PSC 40	8	50	28	30	35	**408**
PSC 40	10	50	35	30	39	**410**
PSC 40	12	55	42	35	44	**412**
PSC 40	14	55	44	35	44	**414**
PSC 40	16	55	48	35	47	**416**
PSC 50	6	50	25	30	35	**506**
PSC 50	8	50	28	30	35	**508**
PSC 50	10	55	35	35	39	**510**
PSC 50	12	60	42	40	44	**512**
PSC 50	14	60	44	40	44	**514**
PSC 50	16	60	48	40	47	**516**
PSC 50	18	60	50	40	47	**518**
PSC 50	20	60	52	40	47	**520**
PSC 50	25	80	65	60	54	**525**
PSC 63	6	55	25	33	35	**606**
PSC 63	8	55	28	33	35	**608**
PSC 63	10	60	35	38	39	**610**
PSC 63	12	60	42	38	44	**612**
PSC 63	14	60	44	38	44	**614**
PSC 63	16	65	48	43	47	**616**
PSC 63	18	65	50	43	47	**618**
PSC 63	20	65	52	43	49	**620**
PSC 63	25	80	65	58	54	**625**
PSC 63	32	90	72	68	58	**632**
PSC 63	40	100	80	78	75	**640**
PSC 80	6	70	25	40	35	**806**
PSC 80	8	70	28	40	35	**808**
PSC 80	10	70	35	40	39	**810**
PSC 80	12	70	42	40	44	**812**
PSC 80	14	70	44	40	44	**814**
PSC 80	16	70	48	50	47	**816**
PSC 80	18	70	50	40	47	**818**
PSC 80	20	70	52	40	49	**820**
PSC 80	25	80	65	50	54	**825**
PSC 80	32	80	72	50	58	**832**
PSC 80	40	110	80	80	75	**840**
PSC 80	50	120	100	90	83	**850**

Оправка для цилиндрических хвостовиков (Whistle Notch)

- Для хвостовиков стандарта DIN 6535 HE / 1835 E с наклонной лыской
- Также по запросу доступно в исполнении с микрочипом Balluff

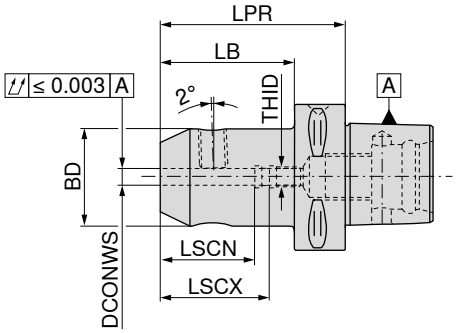

G 6,3 n_{max} 15000

84 102 ...

Адаптер	DCONWS mm	LPR mm	BD mm	LB mm	LSCX mm	LSCN mm	THID	
PSC 32	6	70	25	55	38	28	M5	**306**
PSC 32	8	70	28	55	38	28	M6	**308**
PSC 32	10	70	35	55	41	31	M8	**310**
PSC 32	12	75	42	60	47	37	M10	**312**
PSC 40	6	70	25	50	38	28	M5	**406**
PSC 40	8	70	28	50	38	28	M6	**408**
PSC 40	10	70	35	50	41	31	M8	**410**
PSC 40	12	75	42	55	47	37	M10	**412**
PSC 40	14	75	44	55	47	37	M10	**414**
PSC 50	6	70	25	50	38	28	M5	**506**
PSC 50	8	70	28	50	38	28	M6	**508**
PSC 50	10	70	35	50	41	31	M8	**510**
PSC 50	12	75	42	55	47	37	M10	**512**
PSC 50	14	75	44	55	47	37	M10	**514**
PSC 50	16	80	48	60	50	40	M12	**516**
PSC 50	18	80	50	60	50	40	M12	**518**
PSC 50	20	85	52	65	52	42	M16	**520**
PSC 63	6	75	25	53	38	28	M5	**606**
PSC 63	8	75	28	53	38	28	M6	**608**
PSC 63	10	75	35	53	41	31	M8	**610**
PSC 63	12	80	42	58	47	37	M10	**612**
PSC 63	14	80	44	58	47	37	M10	**614**
PSC 63	16	80	48	58	50	40	M12	**616**
PSC 63	18	80	50	58	50	40	M12	**618**
PSC 63	20	85	52	63	52	42	M16	**620**
PSC 63	25	90	65	68	58	48	M16	**625**
PSC 63	32	95	72	73	61	51	M16	**632**
PSC 80	6	65	25	35	38	28	M5	**806**
PSC 80	8	65	28	35	38	28	M6	**808**
PSC 80	10	65	35	35	41	31	M8	**810**
PSC 80	12	70	42	40	47	37	M10	**812**
PSC 80	14	70	44	40	47	37	M10	**814**
PSC 80	16	75	48	45	50	40	M12	**816**
PSC 80	18	75	50	45	50	40	M12	**818**
PSC 80	20	80	52	50	52	42	M16	**820**
PSC 80	25	90	65	60	58	48	M16	**825**
PSC 80	32	95	72	65	61	51	M16	**832**

Упорный винт IK

84 950 ...

Комплектующие

DCONWS		
6	M5	**146**
8	M6	**147**
10	M8	**148**
12 - 14	M10	**149**
16 - 18	M12	**150**
20 - 32	M16	**151**

Оправка ISO 26623-1 PSC для сверл со сменными пластинами

- Торцевое биение ≤ 0,005 мм
- также по запросу доступно в исполнении с микрочипом Balluff

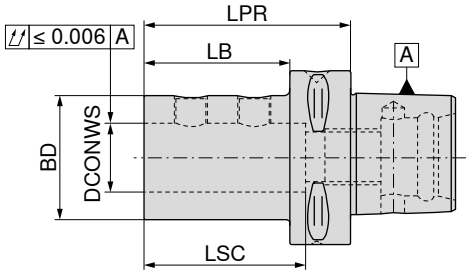

Адаптер	DCONWS mm	LPR mm	BD mm	LB mm	LSC mm	84 128 ...
PSC 32	16	60	36	45	49	**316**
PSC 32	20	60	40	45	54	**320**
PSC 40	16	60	36	40	49	**416**
PSC 40	20	60	40	40	54	**420**
PSC 40	25	80	45	50	59	**425**
PSC 50	16	65	36	45	49	**516**
PSC 50	20	65	40	45	54	**520**
PSC 50	25	70	45	50	59	**525**
PSC 50	32	75	52	55	63	**532**
PSC 63	16	70	36	48	49	**616**
PSC 63	20	70	40	48	54	**620**
PSC 63	25	75	45	53	59	**625**
PSC 63	32	75	52	53	63	**632**
PSC 63	40	85	65	63	73	**640**
PSC 63	50	115	75	93	83	**650**
PSC 80	16	80	36	50	49	**816**
PSC 80	20	80	40	50	54	**820**
PSC 80	25	85	45	55	59	**825**
PSC 80	32	90	52	60	63	**832**
PSC 80	40	95	65	65	73	**840**
PSC 80	50	100	75	70	83	**850**

Резьбовой штифт

Комплектующие DCONWS		83 950 ...
16 - 20	M10x1x10	**180**
25 - 32	M10x1x12	**181**
40 - 50	M16x1x13	**182**

Цанговый патрон ER

- Без внутренней резьбы
- также по запросу доступно в исполнении с микрочипом Balluff

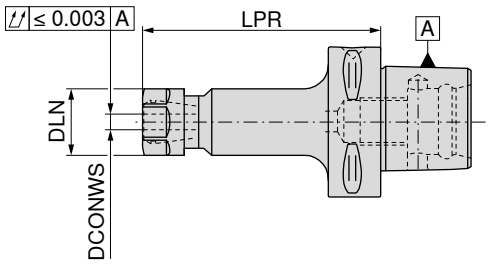

G 6,3 n_{max} 15000

Адаптер	DCONWS mm	LPR mm	DLN mm	TQX Nm	Для цанги	84 114 ...
PSC 32	1 - 10	45	28	8 - 56	426E (ER16)	**304**
PSC 40	1 - 10	55	28	8 - 56	426E (ER16)	**404**
PSC 50	1 - 10	60	28	8 - 56	426E (ER16)	**504**
PSC 50	1 - 10	100	28	8 - 56	426E (ER16)	**506**
PSC 63	1 - 10	60	28	8 - 56	426E (ER16)	**604**
PSC 63	1 - 10	100	28	8 - 56	426E (ER16)	**606**
PSC 80	1 - 10	60	28	8 - 56	426E (ER16)	**804**
PSC 80	1 - 10	100	28	8 - 56	426E (ER16)	**806**

Зажимная гайка SW

Комплектующие		62 950 ...
Для цанги		
426E (ER16)	M22x1,5 - SW25	**044**

Комплектующие

Цанга ER

→ 256–263, 266

16

Цанговый патрон ER

▲ Без внутренней резьбы
▲ также по запросу доступно в исполнении с микрочипом Balluff

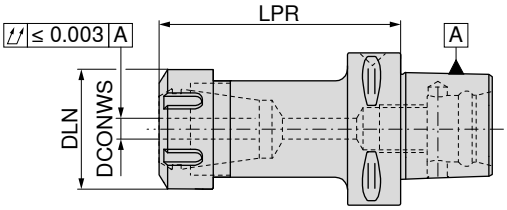

G 6,3 n_{max} 15000

84 115 ...

Адаптер	DCONWS mm	LPR mm	DLN mm	TQX Nm	Для цанги	
PSC 32	1 - 13	45	34	16 - 80	428E (ER20)	**306**
PSC 40	1 - 13	55	34	16 - 80	428E (ER20)	**404**
PSC 40	1 - 16	55	42	24 - 104	430E (ER25)	**406**
PSC 40	2 - 20	55	50	24 - 136	470E (ER32)	**408**
PSC 50	1 - 13	60	34	16 - 80	428E (ER20)	**502**
PSC 50	1 - 13	100	34	16 - 80	428E (ER20)	**504**
PSC 50	1 - 16	60	42	24 - 104	430E (ER25)	**506**
PSC 50	1 - 16	100	42	24 - 104	430E (ER25)	**508**
PSC 50	2 - 20	60	50	24 - 136	470E (ER32)	**510**
PSC 50	2 - 20	100	50	24 - 136	470E (ER32)	**512**
PSC 50	3 - 26	65	63	176	472E (ER40)	**514**
PSC 50	3 - 26	100	63	176	472E (ER40)	**516**
PSC 63	1 - 13	60	34	16 - 80	428E (ER20)	**602**
PSC 63	1 - 13	100	34	16 - 80	428E (ER20)	**604**
PSC 63	1 - 16	60	42	24 - 104	430E (ER25)	**606**
PSC 63	1 - 16	100	42	24 - 104	430E (ER25)	**608**
PSC 63	2 - 20	60	50	24 - 136	470E (ER32)	**610**
PSC 63	2 - 20	100	50	24 - 136	470E (ER32)	**612**
PSC 63	3 - 26	65	63	176	472E (ER40)	**614**
PSC 63	3 - 26	100	63	176	472E (ER40)	**616**
PSC 80	1 - 13	65	34	16 - 80	428E (ER20)	**802**
PSC 80	1 - 13	100	34	16 - 80	428E (ER20)	**804**
PSC 80	1 - 16	70	42	24 - 104	430E (ER25)	**806**
PSC 80	1 - 16	100	42	24 - 104	430E (ER25)	**808**
PSC 80	2 - 20	70	50	24 - 136	470E (ER32)	**810**
PSC 80	2 - 20	100	50	24 - 136	470E (ER32)	**812**
PSC 80	3 - 26	80	63	176	472E (ER40)	**814**
PSC 80	3 - 26	100	63	176	472E (ER40)	**816**

	 Зажимная гайка SW		 Зажимная гайка IK		 Зажимная гайка		 Y-образный зажимной ключ	
	62 950 ...		**83 950 ...**		**62 950 ...**		**83 357 ...**	
Комплектующие								
Для цанги								
428E (ER20)	M25x1,5 - SW30	**045**	M25x1,5	**053**				**12000**
430E (ER25)			M32x1,5	**055**	M32x1,5	**055**		**125**
470E (ER32)			M40x1,5	**056**	M40x1,5	**056**		**132**
472E (ER40)			M50x1,5	**057**	M50x1,5	**057**		**140**

Комплектующие

Цанга ER

→ 256–266

Короткий сверлильный патрон – NC 2010

- Для любого направления вращения
- Момент затяжки = 12 Н·м
- Также по запросу доступно в исполнении с микрочипом Balluff

Комплект поставки:

Корпус с зажимным ключом SW4

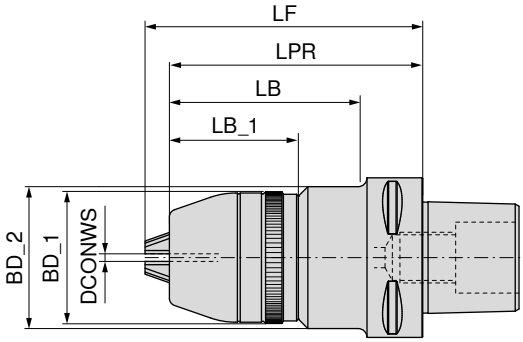

NEW

G 2,5 n_{max} 10000

84 111 ...

Адаптер	DCONWS mm	BD_1 mm	BD_2 mm	LB_1 mm	LB mm	LPR mm	LF mm	
PSC 40	0,5 - 13	48,5	56	50,90	78,0	100	109,0	**01395**
PSC 40	2,5 - 16	51,0	56	52,15	78,0	100	110,5	**01695**
PSC 50	0,5 - 13	48,5	56	50,90	77,0	100	109,0	**01394**
PSC 50	2,5 - 16	51,0	56	52,15	77,0	100	110,5	**01694**
PSC 63	0,5 - 13	48,5	56	50,90	74,5	100	109,0	**01393**
PSC 63	2,5 - 16	51,0	56	52,15	74,5	100	110,5	**01693**

После дополнительной балансировки по G 2,5 возможно использование со скоростью до 30 000 об/мин

Комплектующие

Прочие комплектующие

→ 273

16

Резьбонарезной быстросменный синхронизирующий патрон с минимальной компенсацией по длине

- ▲ С компенсатором длины на растяжение и сжатие
- ▲ Для зажимных цанговых вставок DIN 6499
- ▲ $p_{макс.}$ = 50 бар
- ▲ также по запросу доступно в исполнении с микрочипом Balluff

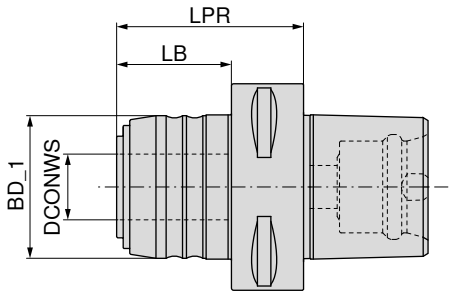

84 140 ...

Адаптер	Диапазон резьбы	SZID	LPR mm	BD_1 mm	DCONWS mm	LB mm	LZD± mm	
PSC 63	M3 - M12	1	57	43	20	35	1,0 / 0,2	**612**
PSC 63	M6 - M20	2	77	60	32	55	1,0 / 0,2	**620**

Быстросменная втулка для резьбонарезных синхронизирующих патронов с минимальной компенсацией по длине

- ▲ SZID = типоразмер втулки

Комплект поставки:
с зажимной гайкой

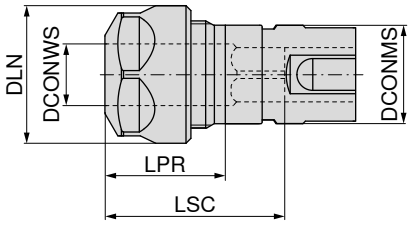

83 608 ...

SZID	DCONWS mm	Диапазон резьбы	LPR mm	DLN mm	LSC mm	Для цанги	DCONMS mm	
1	2 - 10	M3 - M12	24	28	42	426E (ER16)	20	**012**
2	2 - 16	M6 - M20	28	42	59	430E (ER25)	32	**020**

Комплектующие вставки для резьбонарезных быстросменных синхронизирующих патронов с минимальной компенсацией по длине

		 Зажимная гайка SW		 Зажимная гайка IK		 Зажимная гайка		 Y-образный зажимной ключ	
		62 950 ...		83 950 ...		62 950 ...		83 357 ...	
Комплектующие Для артикула									
83 608 012	M22x1,5 - SW25		**044**	M22x1,5	**054**	M22x1,5	**054**		**116**
83 608 020				M32x1,5	**055**	M32x1,5	**055**		**125**

Резьбонарезной быстросменный патрон с компенсацией по длине

- ▲ С компенсатором длины на растяжение и сжатие
- ▲ также по запросу доступно в исполнении с микрочипом Balluff

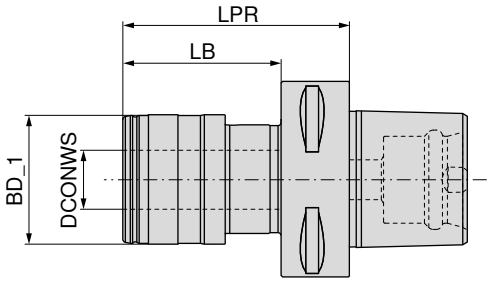

									84 142 ...
Адаптер	Диапазон резьбы	SZID	LPR mm	BD_1 mm	DCONWS mm	LB mm	LZD± mm		
PSC 63	M3 - M12	01	73	41	19	51	7,5		**612**
PSC 63	M6 - M20	02	97	60	31	75	10		**620**

Комплектующие

Втулка

→ 277–281

Оправка с креплением ABS

▲ Также по запросу доступно в исполнении с микрочипом Balluff

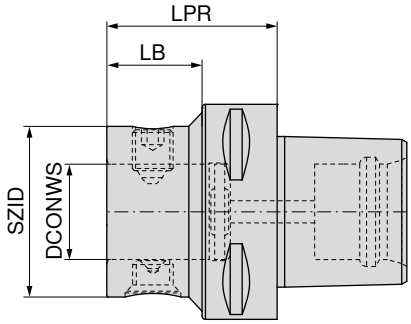

NEW

Адаптер	№ KOMET	SZID	DCONWS mm	LPR mm	LB mm	84 215 ...
PSC 40	A69 04050	ABS 50	28	50	30	**04097**
PSC 50	A69 05050	ABS 50	28	50	30	**05097**
PSC 63	A69 06050	ABS 50	28	50	28	**06397**
PSC 63	A69 06060	ABS 63	34	60	36	**06396**
PSC 80	A69 08050	ABS 50	28	50	23	**08097**
PSC 80	A69 08060	ABS 63	34	60	30	**08096**
PSC 80	A69 08070	ABS 80	46	80	48	**08092**

Комплектующие	 Винт	 Комплект	 Конический винт
SZID	**84 950 ...**	**84 950 ...**	**84 950 ...**
ABS 50	**20300**	**99800**	**20400**
ABS 63	**25500**	**99400**	**27300**
ABS 80	**25600**	**99300**	**25100**

Оправка для фрез с резьбовым хвостовиком

▲ Также по запросу доступно в исполнении с микрочипом Balluff

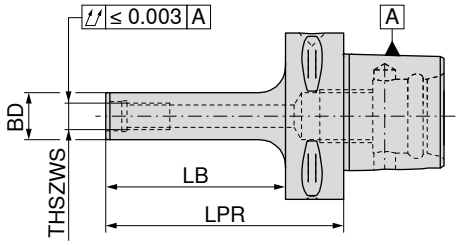

G 2,5 n_{max} 20000

Адаптер	THSZWS	LPR mm	BD mm	LB mm	84 110 ...
PSC 32	M8	60	13	45	**302**
PSC 32	M10	70	18	55	**306**
PSC 40	M8	70	13	50	**402**
PSC 40	M10	80	18	60	**405**
PSC 40	M12	80	21	60	**408**
PSC 50	M8	70	13	50	**502**
PSC 50	M10	80	18	60	**505**
PSC 50	M12	80	21	60	**508**
PSC 50	M16	80	29	60	**512**
PSC 63	M8	70	13	48	**602**
PSC 63	M10	90	18	68	**605**
PSC 63	M12	100	21	78	**608**
PSC 63	M16	100	29	78	**612**

Комплектующие

Трубка подвода СОЖ

→ 182

16

Оправка для насадных фрез

▲ Для фрез с осевым или поперечным шпоночным пазом
▲ Также по запросу доступно в исполнении с микрочипом Balluff

Комплект поставки:

Корпус с зажимным винтом и призматической шпонкой

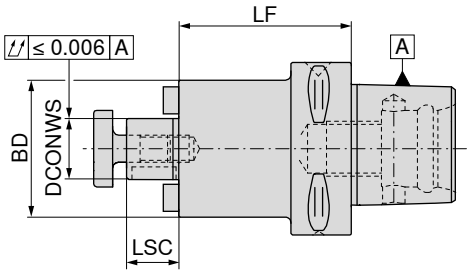

G 6,3 n_{max} 15000

Адаптер	DCONWS mm	LF mm	BD mm	LSC mm	84 122 ...
PSC 40	16	28	40	17	**401**
PSC 40	16	63	40	17	**402**
PSC 40	22	40	50	19	**411**
PSC 40	22	63	50	19	**412**
PSC 50	16	28	40	17	**501**
PSC 50	16	63	40	17	**502**
PSC 50	22	28	50	19	**511**
PSC 50	22	63	50	19	**512**
PSC 50	27	32	50	21	**521**
PSC 50	27	63	50	21	**522**
PSC 50	32	40	63	24	**531**
PSC 50	32	63	63	24	**532**
PSC 63	16	63	40	17	**602**
PSC 63	22	28	63	19	**611**
PSC 63	22	63	50	19	**612**
PSC 63	27	28	58	21	**621**
PSC 63	27	63	58	21	**622**
PSC 63	32	22	63	24	**631**
PSC 63	32	86	63	24	**632**
PSC 63	40	40	70	27	**641**
PSC 80	16	63	40	17	**802**
PSC 80	22	30	50	19	**811**
PSC 80	22	63	50	19	**812**
PSC 80	27	30	58	21	**821**
PSC 80	27	63	58	21	**822**
PSC 80	32	30	63	24	**831**
PSC 80	32	86	63	24	**832**
PSC 80	40	40	70	27	**841**

Комплектующие DCONWS	 Призматическая шпонка 84 950 ...	 Торцовая шпонка 84 950 ...	 Крестовой накидной ключ 83 368 ...		 Винт крепежный 83 367 ...		 Зажимной винт 83 950 ...
16	**108**	**113**	**116**	M8	**016**	M8x25	**113**
22	**109**	**114**	**122**	M10	**022**	M10x25	**124**
27	**110**	**115**	**127**	M12	**027**	M12x30	**125**
32	**111**	**116**	**132**	M16	**032**	M16x35	**126**
40	**112**	**117**	**140**	M20	**040**	M20x40 - SW17	**112**

Оправка для насадных фрез

- Для фрез с осевым пазом
- Торцевое биение ≤ 0,005 мм
- Также по запросу доступно в исполнении с микрочипом Balluff

Комплект поставки:

Корпус с зажимным винтом и призматической шпонкой

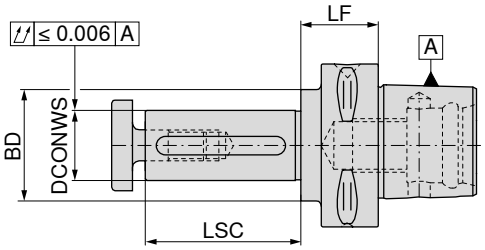

Адаптер	DCONWS mm	LF mm	BD mm	LSC mm	84 124 ...
PSC 32	16	20	28	30	**316**
PSC 40	16	25	28	30	**416**
PSC 40	22	25	36	40	**422**
PSC 40	27	25	40	60	**427**
PSC 50	16	25	28	30	**516**
PSC 50	22	25	36	40	**522**
PSC 50	27	25	43	60	**527**
PSC 50	32	25	50	60	**532**
PSC 63	16	30	28	30	**616**
PSC 63	22	30	36	40	**622**
PSC 63	27	30	43	60	**627**
PSC 63	32	25	48	60	**632**
PSC 63	40	25	56	60	**640**
PSC 80	16	40	28	30	**816**
PSC 80	22	40	36	40	**822**
PSC 80	27	30	43	60	**827**
PSC 80	32	30	48	60	**832**
PSC 80	40	30	56	60	**840**
PSC 80	50	30	70	60	**850**
PSC 80	60	30	60	60	**860**

Комплектующие DCONWS	 Призматическая шпонка 84 950 ...	 Крестовой накидной ключ 83 368 ...		 Винт крепежный 83 367 ...
16	**101**	**116**	M8	**016**
22	**102**	**122**	M10	**022**
27	**103**	**127**	M12	**027**
32	**104**	**132**	M16	**032**
40	**105**	**140**	M20	**040**
50	**106**	**150**	M24	**050**
60	**107**			

Оправка по DIN 6383 для хвостовиков с конусом Морзе по DIN 228-2D

▲ Также по запросу доступно в исполнении с микрочипом Balluff

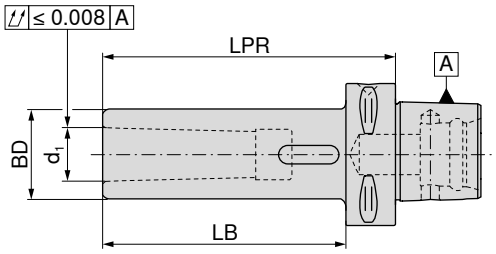

Адаптер	d_1	LPR mm	BD mm	LB mm	84 126 ...
PSC 40	MK2	110	32	90	**402**
PSC 40	MK3	130	40	119	**403**
PSC 50	MK2	110	32	90	**502**
PSC 50	MK3	130	40	110	**503**
PSC 50	MK4	150	48	132	**504**
PSC 63	MK2	110	32	88	**602**
PSC 63	MK3	130	40	108	**603**
PSC 63	MK4	150	48	128	**604**
PSC 80	MK2	120	32	90	**802**
PSC 80	MK3	140	40	110	**803**
PSC 80	MK4	160	48	130	**804**

Заготовка

- Материал: 25CrMoV4
- Для изготовления специальных инструментов
- Конусная поверхность закалена и шлифована
- Со стороны инструмента незакаленная
- также по запросу доступно в исполнении с микрочипом Balluff

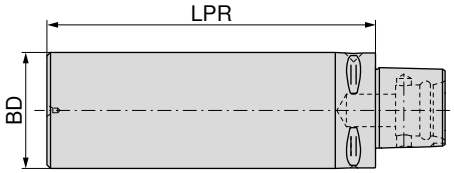

Адаптер	BD mm	LPR mm	84 134 ...
PSC 40	40	95	**402**
PSC 40	40	120	**403**
PSC 40	60	165	**404**
PSC 40	80	75	**405**
PSC 40	80	120	**406**
PSC 40	100	85	**408**
PSC 50	50	125	**502**
PSC 50	50	150	**503**
PSC 50	75	175	**504**
PSC 50	90	80	**506**
PSC 50	95	150	**508**
PSC 50	110	90	**510**
PSC 63	63	180	**602**
PSC 63	75	195	**604**
PSC 63	110	85	**606**
PSC 63	120	180	**608**
PSC 63	130	95	**610**
PSC 80	80	200	**802**
PSC 80	120	160	**804**
PSC 80	130	90	**806**
PSC 80	145	200	**808**

Контрольная оправка

▲ Также по запросу доступно в исполнении с микрочипом Balluff

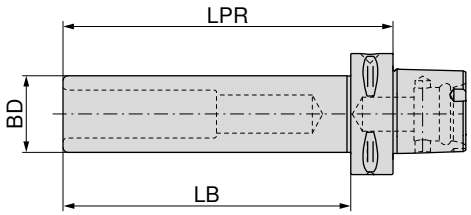

Адаптер	LPR mm	BD mm	LB mm	84 136 ...
PSC 32	175	25	160	030
PSC 40	180	25	160	040
PSC 50	235	32	215	050
PSC 63	322	40	300	060
PSC 80	330	40	300	080

Трубка подвода СОЖ

Комплект поставки:

В сборе, с уплотнительными кольцами

Адаптер	THOD	84 116 ...
PSC 40	M14 x 1,5	04000
PSC 50	M16 x 1,5	05000
PSC 63	M20 x 2,0	06300
PSC 80	M20 x 2,0	08000

Ключ

Адаптер	84 117 ...
PSC 40	04000
PSC 50	05000
PSC 63	06300
PSC 80	08000

Гидропатрон с креплением ABS

▲ Для твердосплавных и HSS-хвостовиков с допуском h6 или точнее

Комплект поставки:

Корпус с упорным винтом

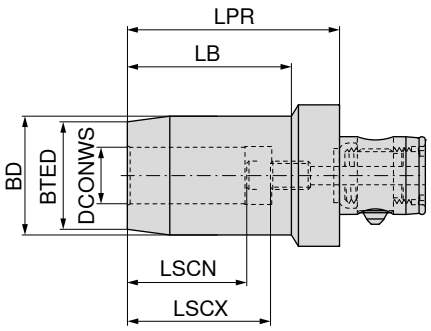

NEW

Адаптер	№ KOMET	DCONWS mm	BTED mm	BD mm	LPR mm	LB mm	LSCX mm	LSCN mm	84 223 ...
ABS 40	A32 32060	8	24	28	60	42,0	37	27	**00888**
ABS 40	A32 32070	10	26	30	65	47,5	41	31	**01088**
ABS 40	A32 32080	12	28	32	65	48,0	46	36	**01288**
ABS 50	A32 42110	6	22	26	55	33,5	37	27	**00697**
ABS 50	A32 42120	8	24	28	55	34,0	37	27	**00897**
ABS 50	A32 42130	10	26	30	65	45,0	41	31	**01097**
ABS 50	A32 42140	12	28	32	65	45,5	46	36	**01297**
ABS 50	A32 42150	14	30	34	65	46,0	46	36	**01497**
ABS 50	A32 42160	16	34	38	70	52,0	49	39	**01697**
ABS 50	A32 42170	18	36	40	70	52,5	49	39	**01897**
ABS 50	A32 42101	20	38	42	75	58,0	51	41	**02097**
ABS 63	A32 52180	20	38	42	78	56,0	51	41	**02096**
ABS 63	A32 52190	25	53	57	85	60,0	57	47	**02596**
ABS 63	A32 52200	32	60	64	90	61,0	61	51	**03296**

Упорный винт

Комплектующие Для артикула	84 950 ...	
84 223 00697	M6x12 - SW2,5	**22000**
84 223 00897	M8x1x12 - SW3	**22100**
84 223 00888	M6x12 - SW2,5	**22000**
84 223 01088	M8x1x12 - SW3	**22100**
84 223 01097	M10x1x12 - SW4	**22200**
84 223 01297	M10x1x12 - SW4	**22200**
84 223 01288	M10x1x12 - SW4	**22200**
84 223 01497	M10x1x12 - SW4	**22200**
84 223 01697	M10x1x12 - SW4	**22200**
84 223 01897	M16x1x16 - SW5	**22400**
84 223 02096	M16x1x16 - SW5	**22400**
84 223 02097	M5x12 - SW2	**22300**
84 223 02596	M16x1x16 - SW5	**22400**
84 223 03296	M16x1x16 - SW5	**22400**

Термопатрон 4,5° с креплением ABS

▲ Для твердосплавных и HSS-хвостовиков с допуском h6 или точнее

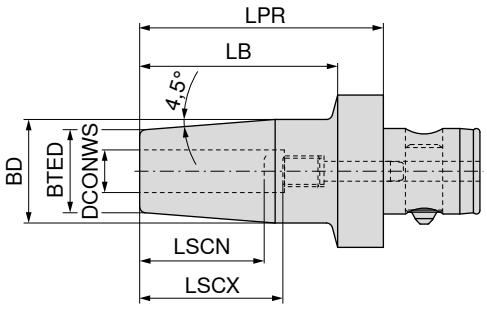

NEW

G 6,3 n_{max} 15000

84 222 ...

Адаптер	№ KOMET	DCONWS mm	LPR mm	BD mm	BTED mm	LB mm	LSCX mm	LSCN mm	
ABS 32	A32 26040	6	70	27	21	56	36	26	**00689**
ABS 32	A32 26050	8	70	27	21	56	36	26	**00889**
ABS 32	A32 26061	10	70	32	24	56	42	32	**01089**
ABS 32	A32 26071	12	80	32	24	66	47	37	**01289**
ABS 40	A32 36050	8	70	27	21	56	36	26	**00888**
ABS 40	A32 36061	10	70	32	24	56	42	32	**01088**
ABS 40	A32 36071	12	80	32	24	66	47	37	**01288**
ABS 40	A32 36091	16	90	34	27	76	50	40	**01688**
ABS 50	A32 46040	6	75	27	21	56	36	26	**00697**
ABS 50	A32 46050	8	75	27	21	56	36	26	**00897**
ABS 50	A32 46061	10	80	32	24	61	42	32	**01097**
ABS 50	A32 46071	12	80	32	24	61	47	37	**01297**
ABS 50	A32 46081	14	80	34	27	61	47	37	**01497**
ABS 50	A32 46091	16	85	34	27	66	50	40	**01697**
ABS 50	A32 46101	18	85	42	33	66	50	40	**01897**
ABS 50	A32 46111	20	90	42	33	71	52	42	**02097**
ABS 63	A32 56111	20	90	42	33	71	52	42	**02096**
ABS 63	A32 56121	25	95	53	44	76	58	48	**02596**
ABS 63	A32 56131	32	95	53	44	76	58	48	**03296**

Упорный винт

84 950 ...

Комплектующие DCONWS		
6	M5x18	**21400**
8	M6x20	**21500**
10	M8x1x20	**21600**
12	M10x1x20	**21700**
14	M10x1x20	**21700**
16	M12x1x20	**21800**
18	M12x1x20	**21800**
20	M8x1x20	**21900**
25	M8x1x20	**21900**
32	M8x1x20	**21900**

Оправка для цилиндрических хвостовиков (Weldon) с креплением ABS

▲ Для хвостовиков согласно DIN 6535 HB/1835 B с горизонтальной лыской

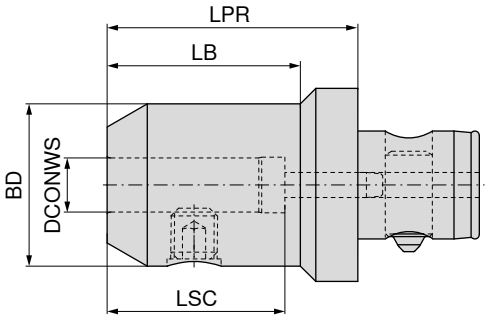

NEW

Адаптер	№ KOMET	DCONWS mm	LPR mm	BD mm	LB mm	LSC mm	84 221 ...
ABS 50	A32 40010	6	45	25,0	27	40	**00697**
ABS 50	A32 40020	8	45	28,0	27	40	**00897**
ABS 50	A32 40030	10	55	35,0	37	44	**01097**
ABS 50	A32 40040	12	65	42,0	50	49	**01297**
ABS 50	A32 40080	14	65	44,0	50	49	**01497**
ABS 50	A32 40050	16	65	48,0	50	52	**01697**
ABS 50	A32 40090	18	65	49,9	50	52	**01897**
ABS 50	A32 40060	20	65	52,0	50	54	**02097**
ABS 50	A32 40070	25	75	65,0	60	60	**02597**
ABS 63	A32 50040	12	65	42,0	50	49	**01296**
ABS 63	A32 50100	14	65	44,0	50	49	**01496**
ABS 63	A32 50050	16	65	48,0	50	52	**01696**
ABS 63	A32 50110	18	65	50,0	50	52	**01896**
ABS 63	A32 50060	20	65	52,0	45	54	**02096**
ABS 63	A32 50070	25	75	65,0	60	60	**02596**
ABS 63	A32 50080	32	80	72,0	65	64	**03296**
ABS 80	A32 60060	20	65	52,0	45	54	**02092**
ABS 80	A32 60070	25	75	65,0	55	60	**02592**
ABS 80	A32 60080	32	80	72,0	66	64	**03292**

Резьбовой штифт

Комплектующие DCONWS	62 950 ...
6	M6x10	**006**
8	M8x10	**008**
10	M10x12	**010**
12	M12x16	**012**
14	M12x16	**012**
16	M14x16	**016**
18	M14x16	**016**
20	M16x16	**020**
25	M18x2x20	**025**
32	M20x2x20	**032**

Оправка для цилиндрических хвостовиков (Whistle Notch) с креплением ABS

▲ Для хвостовиков согласно DIN 6535 HB/1835 E с наклонной лыской

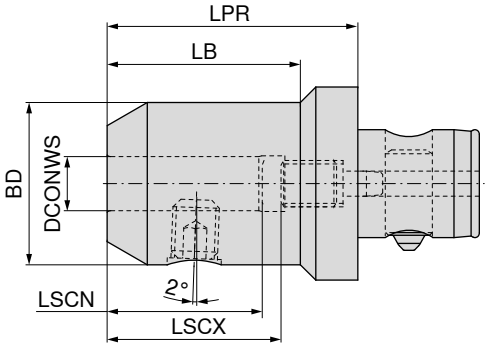

NEW

84 220 ...

Адаптер	№ KOMET	DCONWS mm	LPR mm	LB mm	BD mm	LSCX mm	LSCN mm	
ABS 25	A30 10601	6	55	40	24,9	36	26	**00690**
ABS 25	A30 10801	8	55	40	28,0	36	26	**00890**
ABS 25	A30 11001	10	60	45	35,0	40	30	**01090**
ABS 32	A30 20601	6	55	40	25,0	36	26	**00689**
ABS 32	A30 20801	8	55	40	28,0	36	26	**00889**
ABS 32	A30 20901	9	55	40	28,0	36	26	**00989**
ABS 32	A30 21001	10	60	45	35,0	40	30	**01089**
ABS 32	A30 21201	12	65	50	42,0	45	35	**01289**
ABS 32	A30 21401	14	65		42,0	45	35	**01489**
ABS 40	A30 30601	6	55	35	25,0	36	26	**00688**
ABS 40	A30 30801	8	55	35	28,0	36	26	**00888**
ABS 40	A30 31001	10	60	45	35,0	40	30	**01088**
ABS 40	A30 31201	12	65	50	42,0	45	35	**01288**
ABS 40	A30 31401	14	65	50	42,0	45	35	**01488**
ABS 40	A30 31601	16	70	55	48,0	48	38	**01688**
ABS 40	A30 31801	18	70	55	48,0	48	38	**01888**
ABS 50	A30 40601	6	55	30	25,0	36	26	**00697**
ABS 50	A30 40801	8	55	30	28,0	36	26	**00897**
ABS 50	A30 41001	10	60	40	35,0	40	30	**01097**
ABS 50	A30 41201	12	65	50	42,0	45	35	**01297**
ABS 50	A30 41301	13	65	50	42,0	45	35	**01397**
ABS 50	A30 41401	14	65	50	42,0	45	35	**01497**
ABS 50	A30 41601	16	70	55	48,0	48	38	**01697**
ABS 50	A30 41801	18	70	55	48,0	48	38	**01897**
ABS 50	A30 42002	20	75	60	52,0	50	40	**02097**
ABS 50	A30 42202	22	75	60	52,0	50	40	**02297**
ABS 50	A30 42502	25	75	60	52,0	50	40	**02597**
ABS 63	A30 51001	10	60	35	35,0	40	30	**01096**
ABS 63	A30 51201	12	65	45	42,0	45	35	**01296**
ABS 63	A30 51401	14	65	45	42,0	45	35	**01496**
ABS 63	A30 51601	16	70	50	48,0	48	38	**01696**
ABS 63	A30 51801	18	70	50	48,0	48	38	**01896**
ABS 63	A30 52001	20	75	55	52,0	50	40	**02096**
ABS 63	A30 52501	25	80	65	65,0	56	46	**02596**
ABS 63	A30 52801	28	80	65	65,0	56	46	**02896**
ABS 80	A30 62501	25	80	60	65,0	56	46	**02592**
ABS 80	A30 63201	32	90	70	72,0	60	50	**03292**

Комплектующие для оправок для цилиндрических хвостовиков (Whistle Notch) с креплением ABS

		 Резьбовой штифт		 Упорный винт	
		62 950 ...		84 950 ...	
Комплектующие DCONWS					
6	M6x10	**006**	M5x16	**20500**
8	M8x10	**008**	M6x16 - SW2,5	**20600**
9	M8x10	**008**	M8x1x16 - SW3	**20800**
10	M10x12	**010**	M8x1x16 - SW2,5	**20700**
12	M12x16	**012**	M10x1x18 - SW3	**20900**
13	M12x16	**012**	M12x1x17 - SW3	**21000**
14	M12x16	**012**	M12x1x17 - SW3	**21000**
16	M14x16	**016**	M14x1x19 - SW4	**21100**
18	M14x16	**016**	M14x1x19 - SW4	**21100**
20	M16x16	**020**	M16x1x21 - SW5	**21200**
22	M16x16	**020**	M16x1x21 - SW5	**21200**
25	M16x16	**020**	M16x1x21 - SW5	**21200**
28	M18x2x20	**025**	M16x1x21 - SW5	**21200**
32	M20x2x20	**032**	M20x1x27 - SW8	**21300**

Цанговый патрон ER с креплением ABS

Комплект поставки:

Корпус с зажимной гайкой и упорным винтом

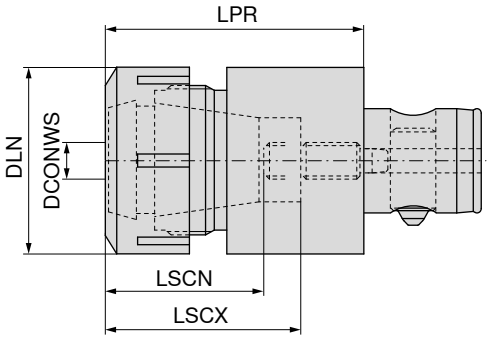

NEW

Адаптер	№ KOMET	DCONWS mm	LPR mm	DLN mm	LSCX mm	LSCN mm	84 224 ...
ABS 25	A33 11120	1 - 10	40,1	28	31	28	**01690**
ABS 32	A33 12130	1 - 13	52,5	34	39	35	**02089**
ABS 40	A33 13141	1 - 16	62,0	42	46	43	**02588**
ABS 50	A33 14151	2 - 20	69,3	50	51	48	**03297**
ABS 63	A33 15161	3 - 26	78,3	63	55	52	**04096**

	 Зажимная гайка SW		 Зажимная гайка IK		 Зажимная гайка		 Упорный винт	
	62 950 ...		**83 950 ...**		**62 950 ...**		**84 950 ...**	
Комплектующие DCONWS								
1 - 10	M22x1,5 - SW25	**044**	M22x1,5	**054**			M5x8 - SW2	**22500**
1 - 13	M25x1,5 - SW30	**045**	M25x1,5	**053**			M6x12 - SW2,5	**22000**
1 - 16			M32x1,5	**055**	M32x1,5	**055**	M8x1x14 - SW4	**22600**
2 - 20			M40x1,5	**056**	M40x1,5	**056**	M10x1x14 - SW5	**22700**
3 - 26			M50x1,5	**057**	M50x1,5	**057**	M12x1x18 - SW8	**22800**

Комплектующие

Цанга ER

→ 256–266

Резьбонарезной быстросменный патрон с компенсацией по длине

▲ С компенсатором длины на растяжение и сжатие

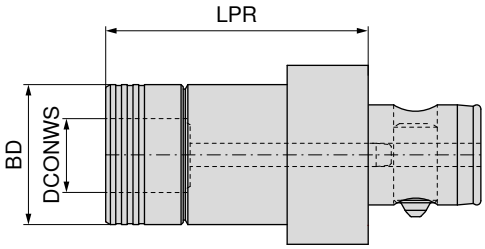

NEW

84 225 ...

Адаптер	№ KOMET	DCONWS mm	BD mm	LPR mm	
ABS 32	A34 32060	19	39	69	**01989**
ABS 40	A34 33060	19	39	73	**01988**
ABS 50	A34 34060	19	39	72	**01997**
ABS 50	A34 34070	31	60	98	**03197**
ABS 63	A34 35070	31	60	111	**03196**

Комплектующие

Втулка
→ 277–281

Штревельный болт
→ 57

Прочие комплектующие
→ 273

Короткий сверлильный патрон

Комплект поставки:

Корпус с зажимным ключом

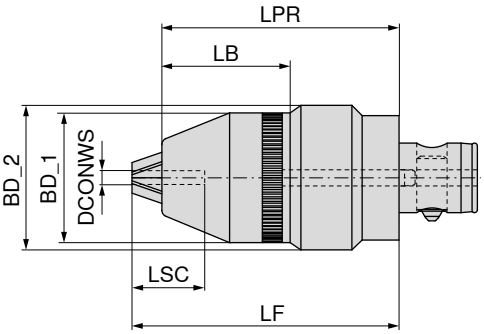

NEW

G 6,3 n_{max} 6500

84 227 ...

Адаптер	№ KOMET	DCONWS mm	LPR mm	BD_1 mm	BD_2 mm	LSC mm	LF mm	LB mm	
ABS 50	A34 24030	0,5 - 13	95	49	57,5	29	104,0	51,5	**01397**
ABS 50	A34 24040	3 - 16	95	52	57,5	29	104,7	52,0	**01697**

Резьбонарезной патрон, для станков с синхронизацией, с креплением ABS

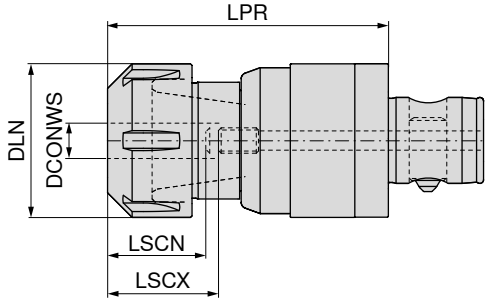

NEW

84 226 ...

Адаптер	№ KOMET	DCONWS mm	LPR mm	DLN mm	LSCX mm	LSCN mm	
ABS 32	50795131002000	1 - 13	78,0	34	42	29	**02089**
ABS 50	50795135002000	1 - 13	85,0	34	42	29	**02097**
ABS 50	50795135003200	2 - 20	90,5	50	45	31	**03297**

Комплектующие

Цанга ER

→ 261–264

Оправка для насадных фрез с поперечным шпоночным пазом, с креплением ABS

Комплект поставки:

Корпус с торцовыми шпонками и крепежным винтом

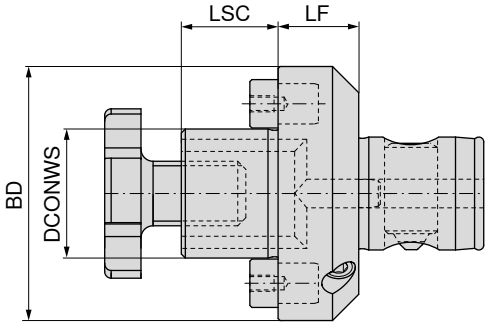

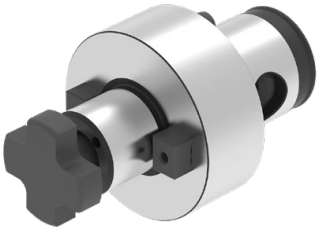

NEW NEW

Адаптер	№ KOMET	DCONWS mm	LSC mm	LF mm	BD mm	84 228 ...	84 228 ...
ABS 50	A40 24023	16	17	20	50		**01697**
ABS 50	A40 24034	22	19	20	50		**02297**
ABS 50	A40 24043	27	21	20	50		**02797**
ABS 50	A40 24053	32	24	20	63		**03297**
ABS 63	A40 25032	22	19	22	63		**02296**
ABS 63	A40 25042	27	21	22	63		**02796**
ABS 63	A40 25052	32	24	22	63		**03296**
ABS 63	A40 25062	40	27	22	80		**04096**
ABS 80	A40 26042	27	21	25	80		**02792**
ABS 80	A40 26052	32	24	25	80		**03292**
ABS 80	A40 26062	40	27	25	80		**04092**
ABS 80	A40 16062	40	30	43	88	**14092**	
ABS 100	A40 27052	32	24	25	100		**03291**
ABS 100	A40 17062	40	30	38	88	**14091**	
ABS 100	A40 27062	40	27	25	100		**04091**
ABS 100	A40 17072	60	40	56	130	**06091**	

	 Шпоночный винт		 Шпонка		 Шпонка		 Винт крепежный	
	81 950 ...		**84 950 ...**		**83 950 ...**		**83 367 ...**	
Комплектующие DCONWS								
16	M3x8	**010**					M8	**016**
22			13,6x8x10	**22900**			M10	**022**
27			14,3x9x12	**23000**			M12	**027**
32			17x12x14	**23100**			M16	**032**
40	M6x16	**014**			15,9x16,3x19,5	**295**		
40							M20	**040**
60	M12x25	**015**			25,4x16,3x26,5	**298**		

Комбинированная оправка для насадных фрез

▲ Для фрез с поперечным пазом согласно DIN 6358

Комплект поставки:

Корпус с крепежным винтом, поводковым кольцом и призматической шпонкой

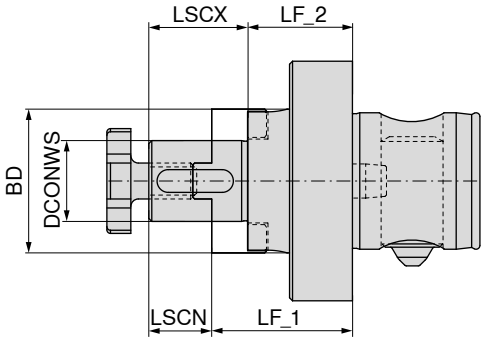

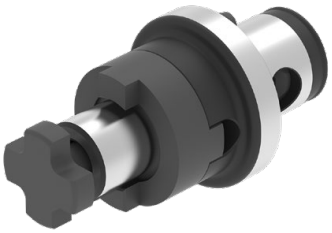

NEW

Адаптер	№ KOMET	DCONWS mm	BD mm	LF_1 mm	LF_2 mm	LSCX mm	LSCN mm	84 229 ...
ABS 50	A40 04022	16	32	32	22	27	17	**01697**
ABS 50	A40 04032	22	40	34	22	31	19	**02297**
ABS 63	A40 05021	16	32	36	26	27	17	**01696**
ABS 63	A40 05031	22	40	38	26	31	19	**02296**
ABS 63	A40 05041	27	48	38	26	33	21	**02796**
ABS 80	A40 06031	22	40	45	33	31	19	**02292**
ABS 80	A40 06041	27	48	45	33	33	21	**02792**
ABS 80	A40 06051	32	58	47	33	38	24	**03292**
ABS 80	A40 06061	40	70	47	33	41	27	**04092**

Комплектующие DCONWS	Призматическая шпонка	83 950 ...	Поводковое кольцо	83 370 ...	Винт крепежный	83 367 ...
16	4 x 4 x 20	**284**		**116**	M8	**016**
22	6 x 6 x 25	**285**		**122**	M10	**022**
27	7 x 7 x 25	**286**		**127**	M12	**027**
32	8 x 7 x 28	**287**		**132**	M16	**032**
40	10 x 8 x 32	**288**		**140**	M20	**040**

Удлинитель с креплением ABS

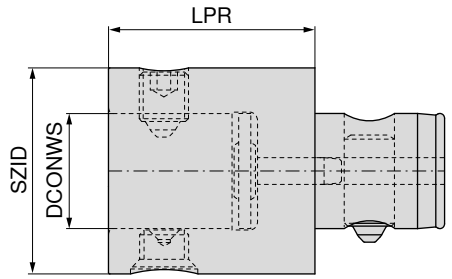

NEW

Адаптер	№ KOMET	SZID	DCONWS mm	LPR mm	84 209 ...
ABS 25	A20 00020	ABS 25	13	45	**04590**
ABS 25	A20 00220	ABS 25	13	60	**06090**
ABS 32	A20 00530	ABS 32	16	35	**03589**
ABS 32	A20 00030	ABS 32	16	50	**05089**
ABS 32	A20 00230	ABS 32	16	70	**07089**
ABS 40	A20 00540	ABS 40	20	40	**04088**
ABS 40	A20 00040	ABS 40	20	60	**06088**
ABS 40	A20 00240	ABS 40	20	90	**09088**
ABS 50	A20 00550	ABS 50	28	50	**05097**
ABS 50	A20 00050	ABS 50	28	65	**06597**
ABS 50	A20 00250	ABS 50	28	100	**10097**
ABS 50	A20 00150	ABS 50	28	150	**15097**
ABS 63	A20 00560	ABS 63	34	60	**06096**
ABS 63	A20 00060	ABS 63	34	85	**08596**
ABS 63	A20 00260	ABS 63	34	125	**12596**
ABS 63	A20 00160	ABS 63	34	190	**19096**
ABS 80	A20 00570	ABS 80	46	70	**07092**
ABS 80	A20 00070	ABS 80	46	85	**08592**
ABS 80	A20 00270	ABS 80	46	125	**12592**
ABS 80	A20 00170	ABS 80	46	240	**24092**
ABS 100	A20 00580	ABS 100	56	85	**08591**
ABS 100	A20 00080	ABS 100	56	125	**12591**
ABS 100	A20 00280	ABS 100	56	160	**16091**
ABS 125	A20 00090	ABS 125	70	160	**16085**
ABS 125	A20 00290	ABS 125	70	200	**20085**

Комплектующие Адаптер	 Винт 62 950 ...	 Винт 84 950 ...	 Комплект 84 950 ...	 Комплект 84 950 ...	 Позиционный штифт 84 950 ...	 Маятниковый винт 84 950 ...	Трубка подвода СОЖ 84 950 ...	 Конический винт 84 950 ...
ABS 25		26800	98900	99700	23600	26000	24400	27000
ABS 32	13989		98800	99600	23700	26100	24500	27100
ABS 40		26900	98700	99500	23800	26200	24600	27200
ABS 50		20300	99900	99800	20200	20000	20100	20400
ABS 63		25500	98600	99400	23900	26300	24700	27300
ABS 80		25600	98500	99300	24000	26400	24800	25100
ABS 100		25700	98400	99200	24100	26500	24900	25200
ABS 125		25800	98300	99100	24200	26600	25000	25300

Оправка с виброгашением с креплением ABS

Комплект поставки:

Корпус с уплотнительной шайбой

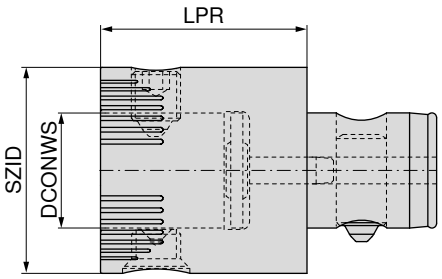

NEW

Адаптер	№ KOMET	SZID	DCONWS mm	LPR mm	84 216 ...
ABS 50	A20 00651	ABS 50	28	50	05097
ABS 63	A20 00661	ABS 63	34	60	06096
ABS 80	A20 00670	ABS 80	46	70	07092

Комплектующие SZID	 Винт 84 950 ...	 Комплект 84 950 ...	 Конический винт 84 950 ...
ABS 50	20300	99800	20400
ABS 63	25500	99400	27300
ABS 80	25600	99300	25100

Оправка с эксцентриком с креплением ABS

▲ Диапазон регулировки ± 0,25 мм на диаметр

Комплект поставки:

Оправка с эксцентриком с ключом Ø 2,8 мм

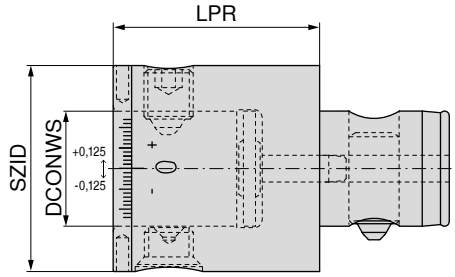

NEW

Адаптер	№ KOMET	SZID	DCONWS mm	LPR mm	84 217 ...
ABS 50	A20 00620	ABS 50	28	50	**05097**
ABS 63	A20 00630	ABS 63	34	60	**06096**

Комплектующие SZID	 Винт 84 950 ...	 Комплект 84 950 ...	 Конический винт 84 950 ...
ABS 50	**20300**	**99800**	**20400**
ABS 63	**25500**	**99400**	**27300**

16

Демпфирующий элемент с креплением ABS

▲ Снижение нежелательных вибраций инструмента

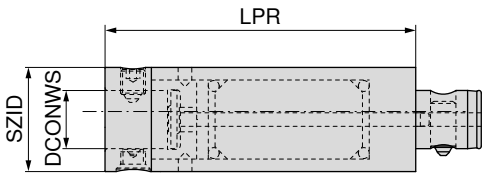

NEW

Адаптер	№ KOMET	SZID	DCONWS mm	LPR mm	84 218 ...
ABS 40	A20 01240	ABS 40	20	120	**12088**
ABS 50	A20 01250	ABS 50	28	150	**15097**
ABS 63	A20 01260	ABS 63	34	190	**19096**
ABS 80	A20 01270	ABS 80	46	240	**24092**

Комплектующие SZID	 Винт 84 950 ...	 Комплект 84 950 ...	 Конический винт 84 950 ...
ABS 40	**26900**	**99500**	**27200**
ABS 50	**20300**	**99800**	**20400**
ABS 63	**25500**	**99400**	**27300**
ABS 80	**25600**	**99300**	**25100**

Переходник с креплением ABS

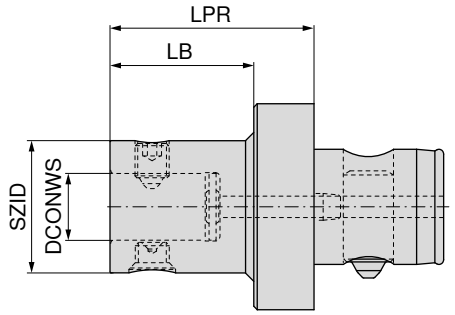

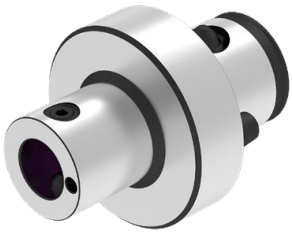

NEW

Адаптер	№ KOMET	SZID	DCONWS mm	LPR mm	LB mm	84 219 ...
ABS 32	A20 10120	ABS 25	13	40	30	**03290**
ABS 40	A20 10220	ABS 25	13	40	28	**04090**
ABS 40	A20 10230	ABS 32	16	40	28	**04089**
ABS 50	A20 10320	ABS 25	13	50	35	**05090**
ABS 50	A20 10330	ABS 32	16	50	35	**05089**
ABS 50	A20 10340	ABS 40	20	50	35	**05088**
ABS 63	A20 10420	ABS 25	13	60	40	**06390**
ABS 63	A20 10430	ABS 32	16	60	40	**06389**
ABS 63	A20 10440	ABS 40	20	60	40	**06388**
ABS 63	A20 10450	ABS 50	28	60	40	**06397**
ABS 80	A20 10530	ABS 32	16	60	35	**08089**
ABS 80	A20 10540	ABS 40	20	60	35	**08088**
ABS 80	A20 10550	ABS 50	28	60	35	**08097**
ABS 80	A20 10560	ABS 63	34	60	35	**08096**
ABS 100	A20 10650	ABS 50	28	80	50	**10097**
ABS 100	A20 10660	ABS 63	34	80	50	**10096**
ABS 100	A20 10670	ABS 80	46	80	50	**10092**
ABS 125	A20 10770	ABS 80	46	100	50	**12592**
ABS 125	A20 10780	ABS 100	56	100	50	**12591**

Комплектующие **SZID**	 Винт 62 950 ...	 Винт 84 950 ...	 Комплект 84 950 ...	 Конический винт 84 950 ...
ABS 25		**26800**	**99700**	**27000**
ABS 32	**13989**		**99600**	**27100**
ABS 40		**26900**	**99500**	**27200**
ABS 50		**20300**	**99800**	**20400**
ABS 63		**25500**	**99400**	**27300**
ABS 80		**25600**	**99300**	**25100**
ABS 100		**25700**	**99200**	**25200**

Заготовка с креплением ABS

- Со стороны хвостовика поверхность закалена и шлифована
- Поверхность BD x LB = незакаленная область для дальнейшей обработки

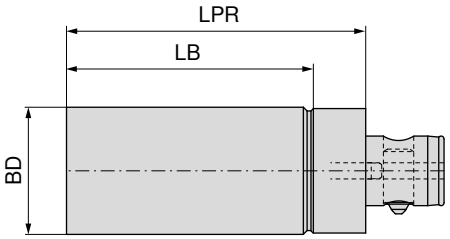

NEW

84 230 ...

Адаптер	№ KOMET	LPR mm	BD mm	LB mm	
ABS 25	B10 01011	70	26	55	**02690**
ABS 32	B10 02011	80	33	65	**03389**
ABS 40	B10 03011	100	41	82	**04188**
ABS 50	B10 04011	120	51	99	**05197**
ABS 63	B10 05011	150	64	124	**06496**
ABS 80	B10 06011	180	81	145	**08192**
ABS 100	B10 07011	200	101	158	**10191**

MonoClamp – Держатель для отрезных лезвий HSK-T GX/LX/FX/SX

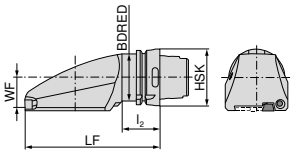

На изображениях показано правостороннее исполнение

Обозначение по ISO	Адаптер	LF mm	l_2 mm	BDRED mm	WF mm	Для отрезных лезвий	Лев. 74 585 ...	Прав. 74 584 ...
HSK T63 XCLCF 32 R/L 00	HSK-T 63	150	42	53	32	XLCF R/L 32...	**532**	**532**
HSK T100 XCLCF 32 R/L 00	HSK-T 100	160	45	88	45	XLCF R/L 32...	**732**	**732**

	 Заглушка	 Сопло	 Отвёртка	 Клин зажимной	 Ключ трубчатый
	70 950 ...	**70 950 ...**	**80 950 ...**	**70 950 ...**	**70 950 ...**
Комплектующие					
Для артикула					
74 584 532 / 74 585 532	UNJF 7/16"-20 **05600**	UNJF 7/16"-20 **05500**	T25 **115**	**860**	**05700**
74 584 732 / 74 585 732	UNJF 7/16"-20 **05600**	UNJF 7/16"-20 **05500**	T25 **115**	**860**	**05700**

Адаптер для токарных державок HSK-T 0°

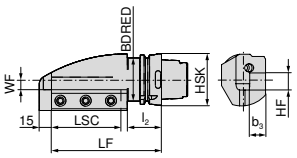

На изображениях показано правостороннее исполнение

Обозначение по ISO	Адаптер	LF mm	l_2 mm	BDRED mm	WF mm	LSC mm	b_3 mm	HF mm	Лев. 74 571 ...	Прав. 74 570 ...
HSK T63 SH R/L 00 2525	HSK-T 63	135	42	53	13	85,5	25	25	**525**	**532**
HSK T100 SH R/L 00 3232	HSK-T 100	145	45	88	15	87,5	32	32	**725**	**732**

Адаптер для токарных державок HSK-T 45°

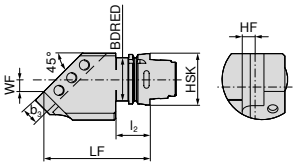

На изображениях показано правостороннее исполнение

Обозначение по ISO	Адаптер	LF mm	l_2 mm	BDRED mm	WF mm	b_3 mm	HF mm	Лев. 74 573 ...	Прав. 74 572 ...
HSK T63 SH R/L 45 2525	HSK-T 63	140	42	53	15	25	25	**525**	**525**
HSK T100 SH R/L 45 3232	HSK-T 100	160	45	88	20	32	32	**732**	**732**

Адаптер для токарных державок, 3-позиционный HSK-T 0°

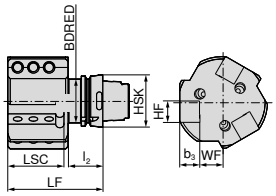

Обозначение по ISO	Адаптер	LF mm	l_2 mm	BDRED mm	WF mm	LSC mm	b_3 mm	HF mm	Лев. 74 576 ...
HSK T63 SH3 L 00 2525	HSK-T 63	115	42	53	28	68	25	25	**525**
HSK T100 SH3 L 00 2525	HSK-T 100	120	45	88	33	70	25	25	**725**


Заглушка


Сопло


Ключ трубчатый


Резьбовой штифт

Комплектующие		Заглушка		Сопло		Ключ трубчатый		Резьбовой штифт
		70 950 ...		70 950 ...		70 950 ...		70 950 ...
Адаптер								
HSK-T 100	UNJF 7/16"-20	**05600**	UNJF 7/16"-20	**05500**		**05700**	M12x1,75x25	**851**
HSK-T 63	UNJF 7/16"-20	**05600**	UNJF 7/16"-20	**05500**		**05700**	M12x1,75x25	**851**

Адаптер для токарных державок HSK-T 90°

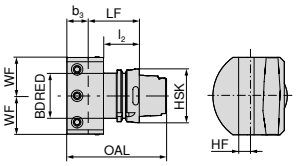

Нейтрал.

74 575 ...

Обозначение по ISO	Адаптер	LF mm	l_2 mm	BDRED mm	WF mm	OAL mm	HF mm	b_3 mm	
HSK T63 SH N 90 2525	HSK-T 63	60	42	53	45	85	25	25	**525**
HSK T100 SH N 90 3232	HSK-T 100	58	45	88	50	90	32	32	**732**


Заглушка


Сопло


Ключ трубчатый


Резьбовой штифт

Комплектующие								
Адаптер		**70 950 ...**		**70 950 ...**		**70 950 ...**		**70 950 ...**
HSK-T 100	UNJF 7/16"-20	**05600**	UNJF 7/16"-20	**05500**		**05700**	M12x1,75x25	**851**
HSK-T 63	UNJF 7/16"-20	**05600**	UNJF 7/16"-20	**05500**		**05700**	M12x1,75x25	**851**

Адаптер для расточных оправок HSK-T

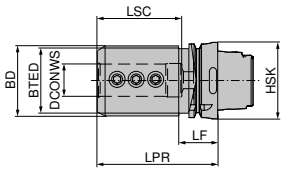

74 577 ...

Обозначение по ISO	Адаптер	LPR mm	DCONWS mm	BD mm	LSC mm	LF mm	BTED mm	
HSK T63 BH08 80	HSK-T 63	80	8	32	41			**508**
HSK T63 BH10 80	HSK-T 63	80	10	40	41			**510**
HSK T63 BH12 80	HSK-T 63	80	12	40	41			**512**
HSK T63 BH16 80	HSK-T 63	80	16	40	51			**516**
HSK T63 BH20 80	HSK-T 63	80	20	50	51			**520**
HSK T63 BH25 90	HSK-T 63	90	25	53	61			**525**
HSK T63 BH32 95	HSK-T 63	95	32	68	61	42	53	**532**
HSK T100 BH20 90	HSK-T 100	90	20	55	56			**720**
HSK T100 BH25 95	HSK-T 100	95	25	55	61			**725**
HSK T100 BH32 110	HSK-T 100	110	32	68	61			**732**
HSK T100 BH40 120	HSK-T 100	120	40	83	81			**740**
HSK T100 BH50 125	HSK-T 100	125	50	98	91	45	88	**750**

Адаптер для отрезных лезвий, радиальный

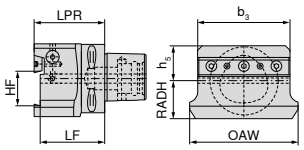

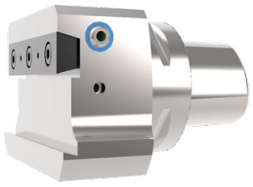

Адаптер	HF mm	LPR mm	OAW mm	b_3 mm	h_5 mm	RADH mm	LF mm	Нейтрал. 84 132 ...
PSC 63	26	65	91	75	30	30	60	**626**
PSC 63	32	65	100	85	32	35	88	**632**

Адаптер для токарных державок, 1-позиционный

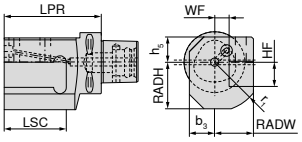

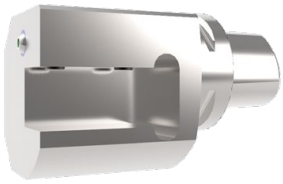

На изображениях показано правостороннее исполнение

Адаптер	HF mm	LPR mm	b_3 mm	RADW mm	r_1 mm	WF mm	h_5 mm	RADH mm	LSC mm	Лев. 84 611 ...	Прав. 84 610 ...
PSC 50	20	80	26	35	45	15	26	43	53	**520**	**520**
PSC 50	25	90	26	40	51	15	26	48	64	**525**	**525**
PSC 50	32	115	26	47	61	15	26	55	90	**532**	**532**
PSC 63	20	90	26	35	45	15	26	43	53	**620**	**620**
PSC 63	25	100	26	40	51	15	26	48	64	**625**	**625**
PSC 63	32	125	26	47	61	15	26	55	90	**632**	**632**
PSC 80	20	90	26	35	45	15	26	43	53	**820**	**820**
PSC 80	25	100	26	40	51	15	26	48	64	**825**	**825**
PSC 80	32	125	26	47	61	15	26	55	90	**832**	**832**

Адаптер для токарных державок, радиальный

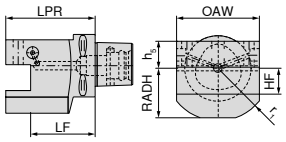

Адаптер	HF mm	LPR mm	OAW mm	r_1 mm	RADH mm	h_5 mm	LF mm	Нейтрал. 84 602 ...
PSC 50	20	70	70	45	43	26	50	**520**
PSC 50	25	80	80	51	48	26	55	**525**
PSC 50	32	90	90	61	55	26	58	**532**
PSC 63	20	80	70	45	43	26	60	**620**
PSC 63	25	90	80	51	48	26	65	**625**
PSC 63	32	100	90	61	55	26	68	**632**
PSC 80	20	80	70	45	43	26	60	**820**
PSC 80	25	90	80	51	48	26	65	**825**
PSC 80	32	100	90	61	55	26	68	**832**

Адаптер для токарных державок 45°

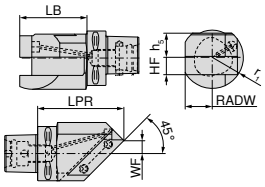

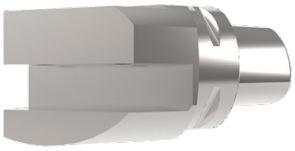

На изображениях показано правостороннее исполнение

Адаптер	HF mm	LPR mm	RADW mm	r_1 mm	WF mm	h_5 mm	LB mm	Лев. 84 605 ...	Прав. 84 604 ...
PSC 50	20	100	31	36	15	26	80	520	520
PSC 63	20	100	32	36	15	28	78	620	620
PSC 80	32	135	45	70	17	40	105	832	832

Адаптер для токарных державок, 2-позиционный

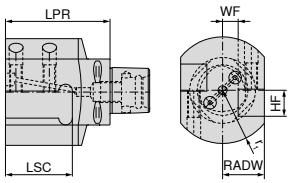

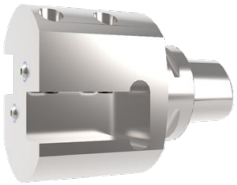

На изображениях показано правостороннее исполнение

Адаптер	HF mm	LPR mm	RADW mm	r_1 mm	WF mm	LSC mm	Лев. 84 613 ...	Прав. 84 612 ...
PSC 50	20	80	35	45	15	53	520	520
PSC 50	25	90	40	51	15	64	525	525
PSC 50	32	115	47	61	15	90	532	532
PSC 63	20	90	35	45	15	53	620	620
PSC 63	25	100	40	51	15	64	625	625
PSC 63	32	125	47	61	15	90	632	632
PSC 80	20	90	35	45	15	53	820	820
PSC 80	25	100	40	51	15	64	825	825
PSC 80	32	125	47	61	15	90	832	832

Адаптер для токарных державок, 3-позиционный

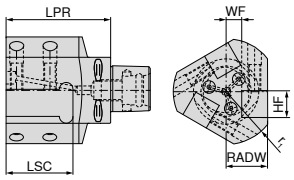

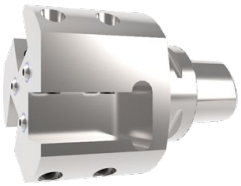

На изображениях показано правостороннее исполнение

Адаптер	HF mm	LPR mm	RADW mm	r_1 mm	WF mm	LSC mm	Лев. 84 615 ...	Прав. 84 614 ...
PSC 50	20	80	35	45	15	53	520	520
PSC 50	25	90	40	51	15	64	525	525
PSC 50	32	115	47	61	15	90	532	532
PSC 63	20	90	35	45	15	53	620	620
PSC 63	25	100	40	51	15	64	625	625
PSC 63	32	125	47	61	15	90	632	632
PSC 80	20	90	35	45	15	53	820	820
PSC 80	25	100	40	51	15	64	825	825
PSC 80	32	125	47	61	15	90	832	832

Адаптер для расточных оправок

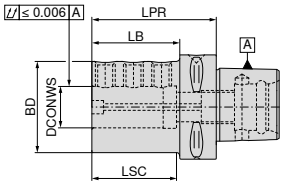

Адаптер	DCONWS mm	LPR mm	BD mm	LB mm	LSC mm	84 130 ...
PSC 50	6	70	40	50	40	**506**
PSC 50	8	70	44	50	40	**508**
PSC 50	10	70	44	50	45	**510**
PSC 50	12	70	44	50	45	**512**
PSC 50	16	75	44	55	45	**516**
PSC 50	20	75	50	75	51	**520**
PSC 50	25	80	55	50	51	**525**
PSC 50	32	90	72	70	60	**532**
PSC 63	6	75	40	53	40	**606**
PSC 63	8	75	44	53	40	**608**
PSC 63	10	75	44	53	45	**610**
PSC 63	12	75	44	53	45	**612**
PSC 63	16	75	44	53	45	**616**
PSC 63	20	75	50	53	51	**620**
PSC 63	25	75	55	53	51	**625**
PSC 63	32	75	72	52	60	**632**
PSC 63	40	105	70	82	90	**640**

Резьбовой штифт

Комплектующие DCONWS		84 950 ...
6	M6x16	**153**
8	M8x16	**154**
10	M10x16	**155**
12 - 40	M12x14	**156**

Адаптер для расточных оправок, разрезное исполнение

- С гашением вибраций
- Оптимально подходит при больших вылетах инструмента

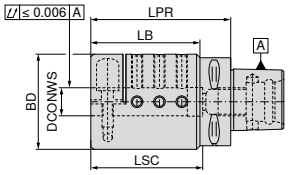

Адаптер	DCONWS mm	LPR mm	BD mm	LB mm	LSC mm	84 131 ...
PSC 63	6	80	40	58	60	**606**
PSC 63	8	85	45	63	65	**608**
PSC 63	10	85	50	63	65	**610**
PSC 63	12	100	63	78	80	**612**
PSC 63	16	100	63	78	80	**616**
PSC 63	20	100	68	78	80	**620**
PSC 63	25	100	68	78	80	**625**
PSC 63	32	100	72	78	80	**632**

	 Резьбовой штифт		 Резьбовой штифт		 Упорный винт IK	
		83 950 ...		**84 950 ...**		**81 950 ...**
Комплектующие DCONWS						
6					M5x15	**050**
8	M6x20	**462**				
10			M6x16	**153**		
12 - 20	M8x20	**468**				
25	M8x25	**467**				
32	M10x20	**471**				

Удлинитель, осевой зажим

▲ Торцевое биение ≤ 0,002 мм

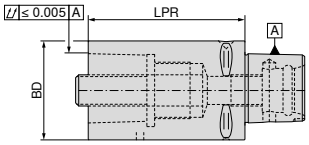

Адаптер	BD mm	LPR mm	84 620 ...
PSC 32	32	60	**301**
PSC 32	32	80	**302**
PSC 40	40	60	**401**
PSC 40	40	80	**402**
PSC 50	50	80	**501**
PSC 50	50	100	**502**
PSC 63	63	100	**601**
PSC 63	63	140	**602**
PSC 80	80	100	**801**
PSC 80	80	125	**802**

	 Резьбовое кольцо		 Зажимной винт
	84 950 ...		**84 950 ...**
Комплектующие			
Адаптер			
PSC 32	**127**	SW8	**122**
PSC 40	**128**	SW8	**123**
PSC 50	**129**	SW10	**124**
PSC 63	**130**	SW14	**126**
PSC 80	**130**	SW14	**126**

Комплектующие

Ключ

→ 208

Переходник цилиндрический

▲ Торцевое биение ≤ 0,002 мм

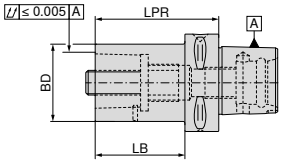

Адаптер	BD mm	LPR mm	LB mm	84 624 ...
PSC 40	32	55	35	403
PSC 50	32	60	40	503
PSC 50	40	65	45	504
PSC 63	32	70	48	603
PSC 63	40	80	58	604
PSC 63	50	80	58	605
PSC 80	32	60	30	803
PSC 80	40	70	40	804
PSC 80	50	80	50	805
PSC 80	63	80	50	806
PSC 80X	63	80	48	816
PSC 80X	80	100	68	818

Переходник конический

▲ Торцевое биение ≤ 0,002 мм

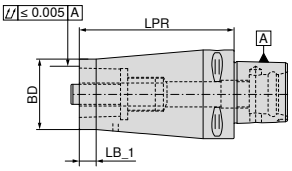

Адаптер	BD mm	LPR mm	LB_1 mm	84 625 ...
PSC 40	32	70	12	403
PSC 50	40	85	12	504
PSC 63	50	110	12	605
PSC 80	63	120	12	806
PSC 80X	80	150	12	818

Резьбовое кольцо

Зажимной винт

Комплектующие	84 950 ...		84 950 ...
Адаптер			
PSC 40	128	SW8	123
PSC 50	129	SW10	124
PSC 63	130	SW14	126
PSC 80	130	SW14	126
PSC 80X	130	SW14	126

Комплектующие

Ключ

→ 208

Заглушка

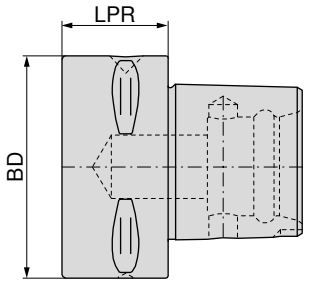

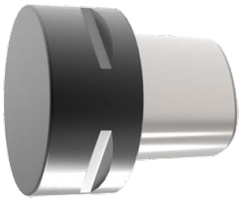

Адаптер	BD mm	LPR mm	84 135 ...
PSC 40	40	28	**040**
PSC 50	50	28	**050**
PSC 63	63	30	**060**
PSC 80	80	38	**080**

Ключ для винтов для удлинителей и переходников PSC

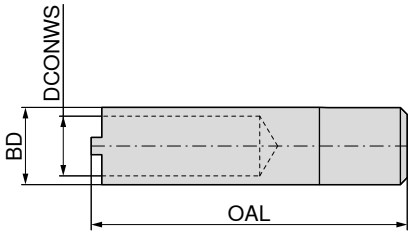

Адаптер	BD mm	OAL mm	DCONWS mm	84 651 ...
PSC 32	16	80	12,5	**032**
PSC 40	20	80	15,0	**040**
PSC 50	22	90	17,0	**050**
PSC 63/80/80X	34	110	21,0	**063**

Инструкция по монтажу: винт для удлинителей и переходников PSC

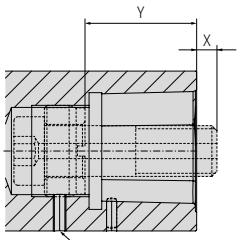

X = торцевая поверхность винта
Y = глубина установки фиксирующей гайки

Фиксирующая гайка зафиксирована резьбовым штифтом DIN 914.
Просверлить фиксирующую гайку!

Державка	X mm	Y mm
PSC 32	5	24
PSC 40	5	29
PSC 50	6	36
PSC 63	8	44
PSC 80	0	53
PSC 80X	0	53

Адаптер для токарных державок, радиальный, короткий

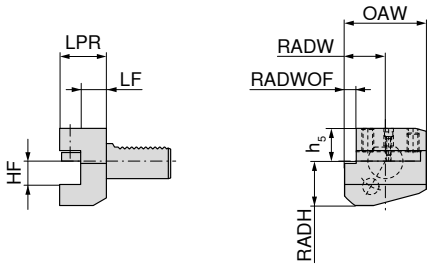

B2

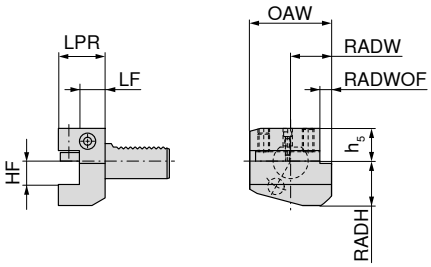

B1

B2

B1

Адаптер	HF 0/-0,1 mm	OAW mm	RADW mm	RADWOF mm	h_5 mm	RADH mm	LF 0/+0,5 mm	LPR mm	Лев. 82 189 ...	Прав. 82 185 ...
VDI 16	12	42	23,0	5,0	20,0	22	13,0	24	160	160
VDI 16	12	42	23,0	5,0	20,0	22	23,0	34	161	
VDI 20	16	55	30,0	7,0	25,0	30	16,0	30	200	200
VDI 20	16	55	30,0	7,0	25,0	30	26,0	40	201	201
VDI 20	16	55	30,0	7,0	25,0	30	18,0	30	202 1)	202 1)
VDI 20	16	55	30,0	7,0	25,0	30	25,5	40		203 1)
VDI 25	16	55	30,0	7,0	25,0	30	16,0	30	250	250
VDI 30	20	70	35,0	10,0	28,0	38	18,5	40	300	300
VDI 30	20	70	35,0	10,0	28,0	35	32,0	50		302 1)
VDI 30	20	70	35,0	10,0	28,0	38	42,0	60	301	301
VDI 40	25	85	42,5	12,5	32,5	48	18,5	44	400	400
VDI 50	32	100	50,0	16,0	35,0	60	30,0	55	500	500

1) С регулировкой по высоте +/-1 мм

Адаптер для токарных державок, радиальный, перевернутый, короткий

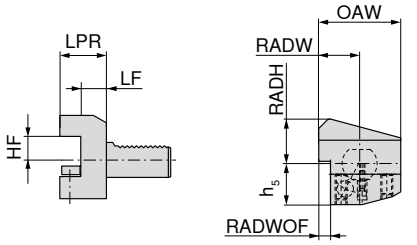

B4

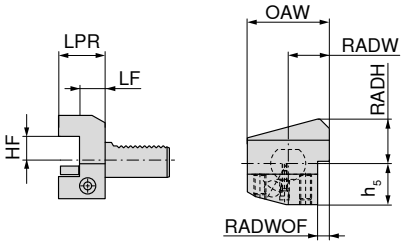

B3

B4

B3

Адаптер	HF 0/-0,1 mm	OAW mm	RADW mm	RADWOF mm	h_5 mm	RADH mm	LF 0/+0,5 mm	LPR mm	Лев. 82 196 ...	Прав. 82 193 ...
VDI 16	12	42	23,0	5,0	20,0	22	13,0	24		160
VDI 20	16	55	30,0	7,0	25,0	30	16,0	30	200	200
VDI 20	16	55	30,0	7,0	25,0	30	26,0	40	201	201
VDI 20	16	55	30,0	7,0	25,0	30	18,5	30	202 1)	202 1)
VDI 20	16	55	30,0	7,0	25,0	30	26,0	40	203 1)	203 1)
VDI 25	16	55	30,0	7,0	25,0	30	16,0	30	250	250
VDI 30	20	70	35,0	10,0	35,0	38	42,0	60	301	301
VDI 30	20	70	35,0	10,0	35,0	38	18,5	40	300	300
VDI 40	25	85	42,5	12,5	42,5	48	18,5	44	400	400
VDI 50	32	100	50,0	16,0	50,0	60	30,0	55	500	500

1) С регулировкой по высоте +/-1 мм

Комплектующие см. на → **стр. 254**

Адаптер для токарных державок, радиальный, длинный

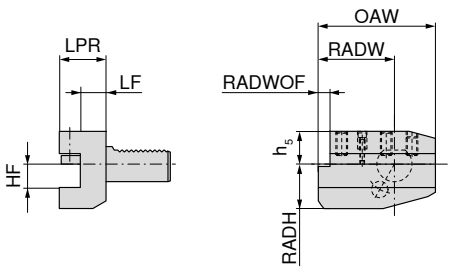

B6

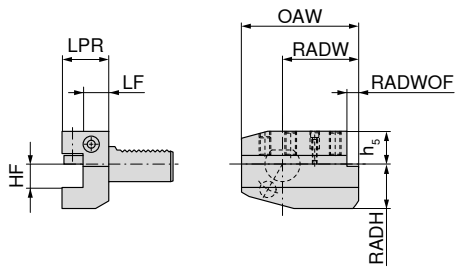

B5

B6

B5

Адаптер	HF 0/-0,1 mm	OAW mm	RADW mm	RADWOF mm	h_5 mm	RADH mm	LF 0/+0,5 mm	LPR mm	Лев. 82 202 ...	Прав. 82 199 ...
VDI 20	16	75	50,0	7,0	25,0	30	16,0	30	**200**	**200**
VDI 20	16	75	50,0	7,0	25,0	30	26,0	40	**201**	**201**
VDI 20	16	75	50,0	7,0	25,0	30	18,0	30		**202** [1]
VDI 30	20	100	65,0	10,0	28,0	38	18,5	40	**300**	**300**
VDI 30	20	100	65,0	10,0	28,0	38	42,0	60	**301**	**301**
VDI 40	25	118	75,5	12,5	32,5	48	18,5	44	**400**	**400**
VDI 50	32	130	80,0	16,0	35,0	60	30,0	55	**500**	**500**

1) С регулировкой по высоте +/-1 мм

Адаптер для токарных державок, радиальный, перевернутый, длинный

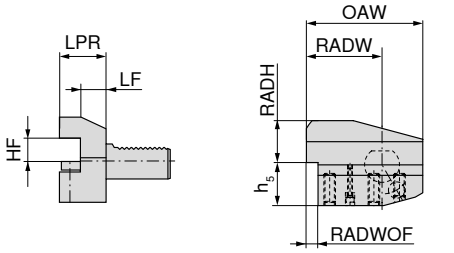

B8

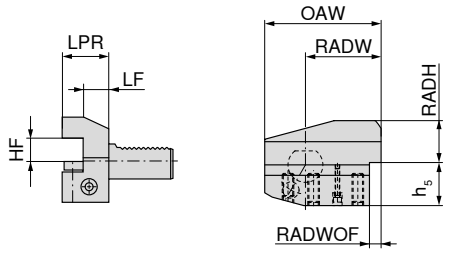

B7

B8

B7

Адаптер	HF 0/-0,1 mm	OAW mm	RADW mm	RADWOF mm	h_5 mm	RADH mm	LF 0/+0,5 mm	LPR mm	Лев. 82 208 ...	Прав. 82 205 ...
VDI 20	16	75	50,0	7,0	25,0	30	16,0	30	**200**	**200**
VDI 20	16	75	50,0	7,0	25,0	30	26,0	40		**201**
VDI 20	16	75	50,0	7,0	25,0	30	18,0	30		**202** [1]
VDI 30	20	100	65,0	10,0	35,0	38	18,5	40	**300**	**300**
VDI 30	20	100	65,0	10,0	35,0	38	42,0	60		**301**
VDI 40	25	118	75,5	12,5	42,5	48	18,5	44	**400**	**400**
VDI 50	32	130	80,0	16,0	50,0	60	30,0	55	**500**	**500**

1) С регулировкой по высоте +/-1 мм

Комплектующие см. на → **стр. 254**

Адаптер для токарных державок, осевой

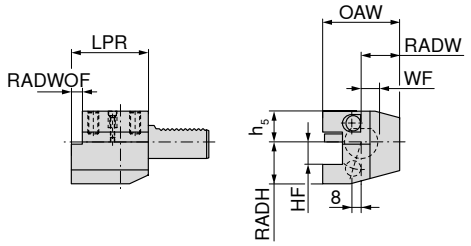

C2

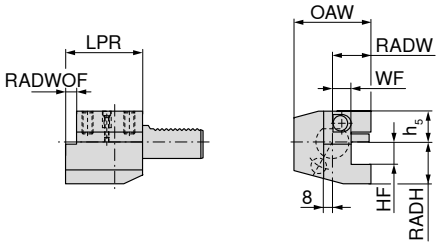

C1

C2

C1

Адаптер	HF 0/-0,1 mm	OAW mm	RADW mm	WF 0/+0,3 mm	h_5 mm	RADH mm	LPR mm	Лев. 82 214 ...	Прав. 82 211 ...
VDI 16	12	43	24,0	13,0	20,0	22	44		**160**
VDI 20	16	65	40,0	26,0	25,0	30	50	**200**	**201**
VDI 20	16	65	40,0	25,5	25,0	30	50		**202** [1]
VDI 20	16	52	27,0	13,0	25,0	30	55		**200**
VDI 25	16	58	33,0	19,0	25,0	30	55	**250**	**250**
VDI 30	20	70	35,0	17,0	28,0	38	70		**300**
VDI 30	20	76	41,0	23,0	28,0	38	70	**300**	
VDI 40	25	90	47,5	25,5	32,5	48	85	**400**	
VDI 40	25	85	42,5	20,5	32,5	48	85		**400**
VDI 50	32	100	50,0	25,5	35,0	60	100		**500**
VDI 50	32	105	55,0	30,5	35,0	60	100	**500**	

1) С регулировкой по высоте +/-1 мм

Адаптер для токарных державок, осевой, перевернутый

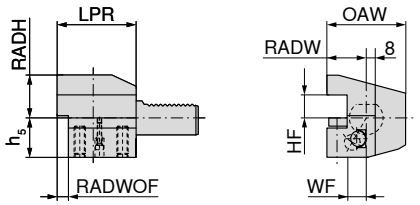

C4

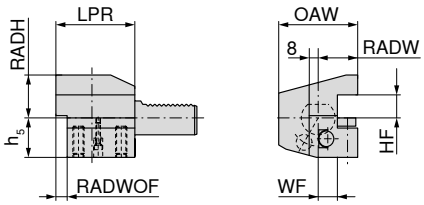

C3

C4

C3

Адаптер	HF 0/-0,1 mm	OAW mm	RADW mm	WF 0/+0,3 mm	h_5 mm	RADH mm	LPR mm	Лев. 82 220 ...	Прав. 82 217 ...
VDI 16	12	43	24,0	13,0	20,0	22	44		**160**
VDI 20	16	65	40,0	26,0	25,0	30	50	**200**	**201**
VDI 20	16	65	40,0	25,5	30,0	25	50		**202** [1]
VDI 20	16	65	40,0	25,5	25,0	30	50	**201** [1]	
VDI 20	16	52	27,0	13,0	25,0	30	55		**200**
VDI 25	16	58	33,0	19,0	25,0	30	55	**250**	**250**
VDI 30	20	70	35,0	17,0	35,0	38	70		**300**
VDI 30	20	76	41,0	23,0	35,0	38	70	**300**	
VDI 40	25	85	42,5	20,5	42,5	48	85		**400**
VDI 40	25	90	47,5	25,5	42,5	48	85	**400**	
VDI 50	32	100	50,0	25,5	50,0	60	100		**500**
VDI 50	32	105	55,0	30,5	50,0	60	100	**500**	

1) С регулировкой по высоте +/-1 мм

Комплектующие см. на → **стр. 254**

Адаптер для токарных державок, составной

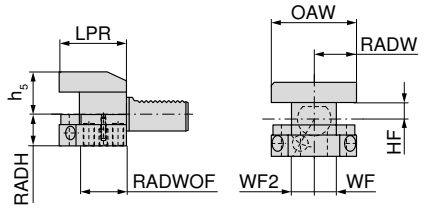

D2

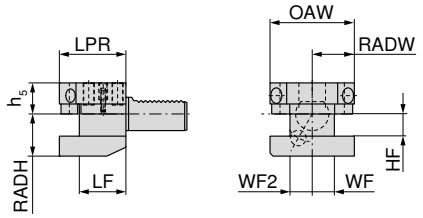

D1

D2

D1

Адаптер	HF 0/-0,1 mm	RADW mm	WF 0/+0,3 mm	WF2 0/+0,3 mm	OAW mm	h_5 mm	RADH mm	LF 0/+0,5 mm	LPR mm	82 224 ...	82 222 ...
VDI 25	16	33,0	19,0	19,0	66	22,0	30	34	48		250
VDI 25	16	33,0	19,0	19,0	66	25,0	30	34	48	250	
VDI 30	20	35,0	17,0	23,0	76	28,0	38	42	60		300
VDI 30	20	35,0	17,0	23,0	76	35,0	38	42	60	300	
VDI 40	25	42,5	20,5	25,5	90	32,5	48	50	72		400
VDI 40	25	42,5	20,5	25,5	90	42,5	48	50	72	400	

Адаптер для цилиндрических хвостовиков

- Для инструментов с цилиндрическим хвостовиком по DIN 6535 и DIN 1835, форма E (Whistle Notch)
- Подвод СОЖ по выбору: централизованный через инструмент или через регулируемые шаровидные форсунки

E

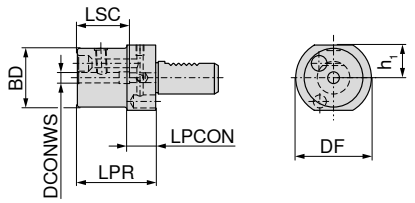

Охлаждающая форсунка

Адаптер	DCONWS mm	DF mm	BD mm	h_1 mm	LPR mm	LPCON mm	LSC mm	83 269 ...
VDI 20	6	50	45	23,0	60	22	40	206
VDI 20	8	50	45	23,0	60	22	40	208
VDI 20	10	50	45	23,0	60	22	44	210
VDI 20	12	50	45	23,0	60	22	49	212
VDI 20	14	50	45	23,0	62	22	49	214
VDI 20	16	50	45	23,0	67	22	52	216
VDI 20	18	50	45	23,0	67	22	52	218
VDI 20	20	50	45	23,0	67	22	52	220
VDI 30	6	68	52	28,0	67	22	35	306
VDI 30	8	68	52	28,0	67	22	35	308
VDI 30	10	68	52	28,0	67	22	39	310
VDI 30	12	68	52	28,0	67	22	44	312
VDI 30	14	68	52	28,0	67	22	44	314
VDI 30	16	68	52	28,0	67	22	47	316
VDI 30	18	68	52	28,0	67	22	47	318
VDI 30	20	68	52	28,0	67	22	52	320
VDI 40	6	83	52	32,5	67	22	35	406
VDI 40	8	83	52	32,5	67	22	35	408
VDI 40	10	83	52	32,5	67	22	39	410
VDI 40	12	83	52	32,5	67	22	44	412
VDI 40	14	83	52	32,5	67	22	44	414
VDI 40	16	83	52	32,5	67	22	47	416
VDI 40	18	83	52	32,5	67	22	47	418
VDI 40	20	83	52	32,5	67	22	52	420

Адаптер для сверла со сменными пластинами

▲ Для сверл и разверток с внутренним подводом СОЖ

E1

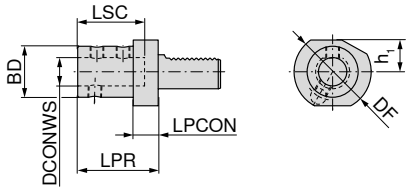

AD

82 274 ...

Адаптер	DCONWS h6 mm	DF mm	BD mm	h_1 mm	LPR mm	LPCON mm	LSC mm	
VDI 20	16	50	36	23,0	67	18	54	**200**
VDI 20	20	50	40	23,0	67	18	54	**201**
VDI 20	25	50	45	23,0	71	18	59	**202**
VDI 25	16	58	36	25,0	67	18	54	**250**
VDI 25	20	58	40	25,0	67	18	54	**251**
VDI 25	25	58	45	25,0	71	18	59	**252**
VDI 30	16	68	36	28,0	67	22	54	**300**
VDI 30	20	68	40	28,0	67	22	54	**301**
VDI 30	25	68	45	28,0	71	22	59	**302**
VDI 30	32	68	52	28,0	75	22	63	**303**
VDI 30	40	68	60	28,0	87	22	73	**304**
VDI 40	16	83	36	32,5	67	22	54	**400**
VDI 40	20	83	40	32,5	67	22	54	**401**
VDI 40	25	83	45	32,5	75	22	59	**402**
VDI 40	32	83	52	32,5	75	22	63	**403**
VDI 40	40	83	60	32,5	90	22	73	**404**
VDI 50	20	98	40	35,0	80	30	54	**500**
VDI 50	25	98	45	35,0	80	30	59	**501**
VDI 50	32	98	52	35,0	80	30	63	**502**
VDI 50	40	98	60	35,0	90	30	73	**503**
VDI 50	50	98	70	35,0	100	30	83	**504**

Комплектующие см. на → **стр. 254**

Адаптер для расточных оправок

- Для токарных инструментов с цилиндрическим хвостовиком
- Подвод СОЖ по выбору: централизованный или через шаровидную форсунку

E2

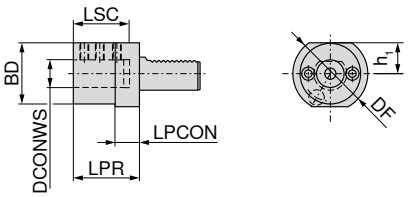

Охлаждающая форсунка

82 268 ...

Адаптер	DCONWS $_{h7}$ mm	DF mm	BD mm	h_1 mm	LPR mm	LPCON mm	LSC mm	
VDI 16	6	40	32	18,0	44	13	34	**160** [1]
VDI 16	8	40	32	18,0	44	13	34	**161** [1]
VDI 16	10	40	32	18,0	44	13	34	**162** [1]
VDI 16	12	40	40	18,0	44	13	34	**163** [1]
VDI 16	16	40	40	18,0	44	13	34	**164** [1]
VDI 20	8	50	40	23,0	50	18	41	**200**
VDI 20	10	50	40	23,0	50	18	41	**201**
VDI 20	12	50	40	23,0	50	18	41	**202**
VDI 20	16	50	40	23,0	50	18	41	**203**
VDI 20	20	50	50	23,0	50	18	41	**204**
VDI 20	25	50	50	23,0	60	18	51	**205**
VDI 25	8	58	40	25,0	50	18	41	**250**
VDI 25	10	58	40	25,0	50	18	41	**251**
VDI 25	12	58	40	25,0	50	18	41	**252**
VDI 25	16	58	40	25,0	50	18	41	**253**
VDI 25	20	58	58	25,0	50	18	41	**254**
VDI 25	25	58	58	25,0	60	18	51	**255**
VDI 30	8	68	55	28,0	60	22	51	**300**
VDI 30	10	68	55	28,0	60	22	51	**301**
VDI 30	12	68	55	28,0	60	22	51	**302**
VDI 30	16	68	55	28,0	60	22	51	**303**
VDI 30	20	68	55	28,0	60	22	51	**304**
VDI 30	25	68	55	28,0	60	22	51	**305**
VDI 30	32	68	68	28,0	75	22	61	**306**
VDI 40	8	83	55	32,5	75	22	61	**400**
VDI 40	10	83	55	32,5	75	22	61	**401**
VDI 40	12	83	55	32,5	75	22	61	**402**
VDI 40	16	83	55	32,5	75	22	61	**403**
VDI 40	20	83	55	32,5	75	22	61	**404**
VDI 40	25	83	55	32,5	75	22	61	**405**
VDI 40	32	83	83	32,5	75	22	61	**406**
VDI 40	40	83	83	32,5	90	22	76	**407**
VDI 50	12	98	68	35,0	90	30	76	**500**
VDI 50	16	98	68	35,0	90	30	76	**501**
VDI 50	20	98	68	35,0	90	30	76	**502**
VDI 50	25	98	68	35,0	90	30	76	**503**
VDI 50	32	98	68	35,0	90	30	76	**504**
VDI 50	40	98	98	35,0	90	30	76	**505**
VDI 50	50	98	98	35,0	100	30	86	**506**

1) Подвод СОЖ через штуцерное резьбовое соединение

Комплектующие см. на → **стр. 254**

Цанговый патрон OZ

E3

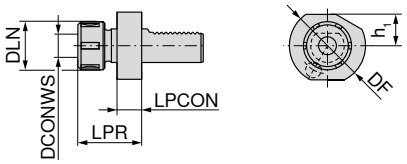

82 285 ...

Адаптер	DCONWS mm	DF mm	DLN mm	h_1 mm	LPR mm	LPCON mm	Для цанги	
VDI 20	2 - 16	50	43	23,0	57	18	415E / 421E (OZ)	**202**
VDI 30	2 - 16	68	43	28,0	57	22	415E / 421E (OZ)	**301**
VDI 30	2 - 25	68	60	28,0	75	22	459E / 462E (OZ)	**302**
VDI 40	2 - 25	83	60	32,5	75	22	459E / 462E (OZ)	**402**
VDI 40	4 - 32	83	72	32,5	90	22	460E / 467E (OZ)	**403**
VDI 50	2 - 25	98	60	35,0	75	30	459E / 462E (OZ)	**500**
VDI 50	4 - 32	98	72	35,0	90	30	460E / 467E (OZ)	**501**

Цанги см. на → **стр. 217+218.**

Цанговый патрон ER

E4

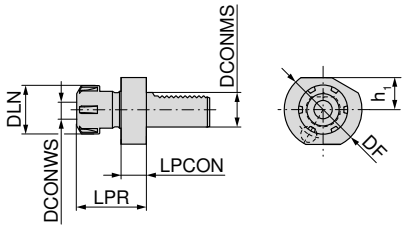

82 286 ...

Адаптер	DCONWS mm	DF mm	DLN mm	h_1 mm	LPR mm	LPCON mm	Для цанги	
VDI 16	1 - 10	40	28	18,0	45,5	14	426E (ER16)	**160**
VDI 16	1 - 13	40	34	18,0	44,0	14	428E (ER20)	**161**
VDI 20	1 - 16	50	42	23,0	57,0	18	430E (ER25)	**202**
VDI 20	2 - 20	50	50	23,0	62,0	18	470E (ER32)	**203**
VDI 25	1 - 16	58	42	25,0	57,0	18	430E (ER25)	**250**
VDI 25	2 - 20	58	50	25,0	62,0	18	470E (ER32)	**251**
VDI 30	1 - 16	68	42	28,0	57,0	22	430E (ER25)	**300**
VDI 30	2 - 20	68	50	28,0	75,0	22	470E (ER32)	**301**
VDI 40	1 - 16	83	42	32,5	63,0	22	430E (ER25)	**400**
VDI 40	2 - 20	83	50	32,5	75,0	22	470E (ER32)	**401**
VDI 40	3 - 26	83	63	32,5	75,0	22	472E (ER40)	**402**
VDI 50	2 - 20	94	50	35,0	75,0	30	470E (ER32)	**500**
VDI 50	3 - 26	94	63	35,0	63,0	30	472E (ER40)	**501**

Цанги ER см. на → **стр. 208–213**.

Адаптер для конических хвостовиков

▲ Для конических хвостовиков с лыской для выталкивания (извлечения)

F1

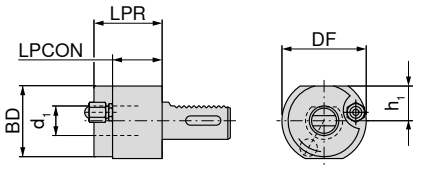

Адаптер	d_1	BD mm	DF mm	h_1 mm	LPR mm	LPCON mm	82 277 ...
VDI 20	MK1		50	23,0	23		**200**
VDI 20	MK2		50	23,0	87		**201**
VDI 30	MK1		68	28,0	27		**300**
VDI 30	MK2		68	28,0	27		**301**
VDI 30	MK3	58	68	28,0	55	40	**302**
VDI 40	MK2	55	83	32,5	36	22	**401**
VDI 40	MK3	58	83	32,5	36	22	**402**
VDI 40	MK4	68	83	32,5	80	22	**403**
VDI 50	MK2	55	98	35,0	36	30	**500**
VDI 50	MK3	58	98	35,0	36	30	**501**
VDI 50	MK4	68	98	35,0	50	30	**502**

Адаптер для отрезных лезвий, регулируемый по высоте

- Регулировка по высоте ± 1 мм
- Возможен внутренний подвод СОЖ через отрезное лезвие
- Регулируемый наружный подвод СОЖ параллельно оси

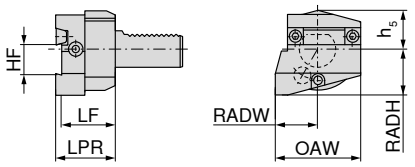

лев.

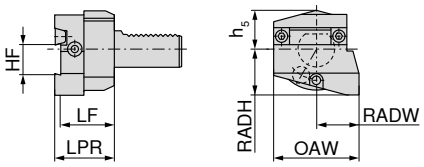

прав.

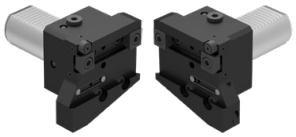

Адаптер	OAW mm	RADW mm	HF mm	h_5 mm	RADH mm	LF mm	LPR mm	Лев. 82 237 ...	Прав. 82 236 ...
VDI 25	53	28,0	26	25,0	30	35	40		**250**
VDI 30	70	35,0	26	28,0	38	44	49	**300**	**300**
VDI 30	70	35,0	32	30,5	38	44	49	**302**	**302**
VDI 40	73	42,5	26	32,0	48	44	49	**040**	**040**
VDI 40	85	42,5	32	32,0	48	44	49	**400**	**400**

Адаптер для отрезных лезвий, регулируемый по высоте, перевернутый

- Регулировка по высоте ± 1 мм
- Возможен внутренний подвод СОЖ через отрезное лезвие
- Регулируемый наружный подвод СОЖ параллельно оси

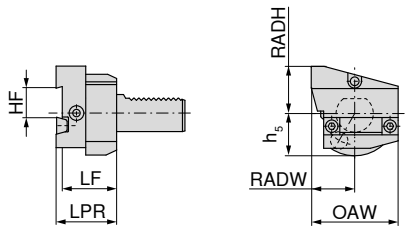

лев.

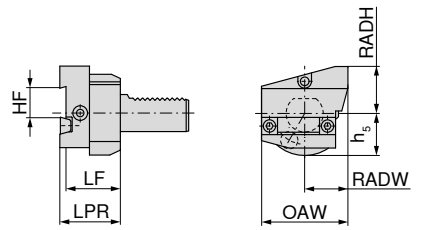

прав.

Адаптер	OAW mm	RADW mm	HF mm	h_5 mm	RADH mm	LF mm	LPR mm	Лев. 82 243 ...	Прав. 82 242 ...
VDI 30	70	35,0	26	34,0	38	44	49	**300**	**300**
VDI 30	70	35,0	32	30,5	38	44	49	**302**	**302**
VDI 40	73	42,5	26	32,0	48	44	49	**040**	**040**
VDI 40	85	42,5	32	32,0	48	44	49	**400**	**400**

Адаптер для отрезных лезвий, регулируемый по высоте

- Регулировка по высоте ± 1 мм
- Возможен внутренний подвод СОЖ через отрезное лезвие
- Регулируемый наружный подвод СОЖ параллельно оси

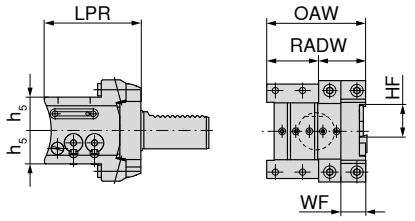

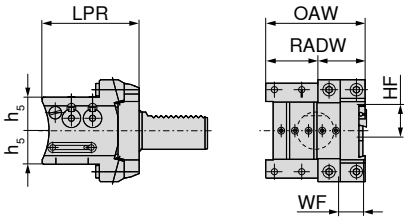

Адаптер	OAW mm	RADW mm	HF mm	h_5 mm	WF mm	LPR mm	Универс. в перев. полож. 82 244 ...	Универсальные 82 238 ...
VDI 30	80	40	26	27	20	78	**300**	**300**
VDI 40	80	40	26	27	20	88	**400**	**400**
VDI 40	80	40	32	32	20	88	**402**	**402**

Адаптер для отрезных лезвий

- Двойной = с обеих сторон зубчатый хвостовик VDI

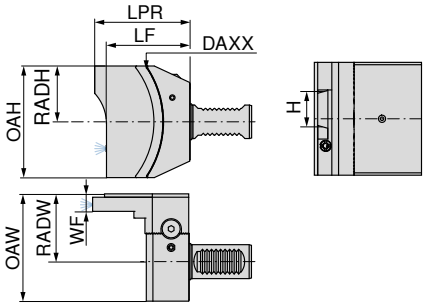

двойной – в перевернутом положении

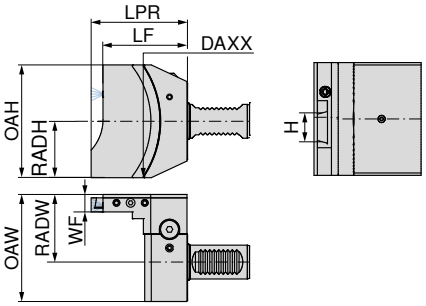

двойной

NEW NEW

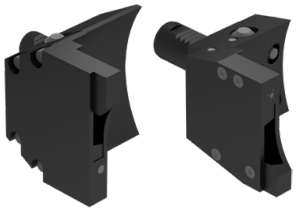

Адаптер	LPR mm	LF mm	OAH mm	RADH mm	OAW mm	RADW mm	WF mm	DAXX mm	H mm	двойной – в перев. полож. 83 227 ...	двойной 83 226 ...
VDI 20	85,5	75,0	94	47	85	60	15,5	176	26	**02629 1)**	**02629 1)**
VDI 25	85,2	74,7	73	39	72	43	15,5	176	32		**03228 1)**
VDI 25	85,2	74,7	73	39	72	43	15,5	176	26	**02628 1)**	**02628 1)**
VDI 30	85,5	75,0	100	50	95	60	15,5	176	32	**03227 1)**	**03227 1)**
VDI 30	85,5	75,0	100	50	95	60	15,5	176	26	**02627 1)**	**02627 1)**
VDI 40	88,5	78,0	100	50	95	60	15,5	176	32	**03226 1)**	**03226 1)**
VDI 40	88,5	78,0	100	50	95	60	15,5	176	26	**02626 1)**	**02626 1)**

1) Не со склада

На станках с револьверной головкой с вертикальной осью несоблюдение заданной в системе управления станка максимальной номинальной высоты (LPR) может привести к столкновению.

Короткий сверлильный патрон – NC 2010

▲ Подвод СОЖ через 3 регулируемые шаровидные форсунки во втулке
▲ Для любого направления вращения

Комплект поставки:

Корпус с накидным ключом разм. 4

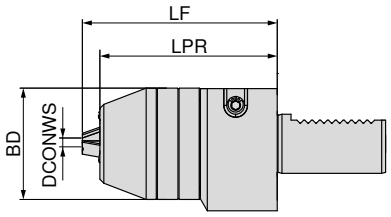

Адаптер	DCONWS mm	BD mm	LPR mm	LF mm	84 297 ...
VDI 20	0,5 - 10	48,5	40	50	**210** [1]
VDI 30	0,5 - 13	56,5	90	99	**313**
VDI 30	2,5 - 16	56,5	90	99	**316**
VDI 40	0,5 - 13	56,5	90	99	**413**
VDI 40	2,5 - 16	56,5	90	99	**416**

1) Без внутреннего подвода СОЖ

Стопор

▲ Вращающийся, с регулировкой по длине

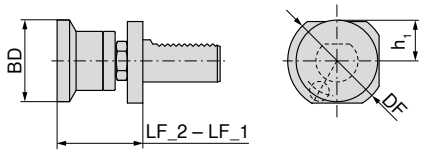

Адаптер	BD mm	DF mm	h_1 mm	LF_2 mm	LF_1 mm	83 292 ...
VDI 20	26	50	23,0	50	70	**200** [1]
VDI 20	32	50	23,0	50	70	**201** [1]
VDI 20	42	50	23,0	50	70	**202** [1]
VDI 30	32	68	28,0	62	95	**300**
VDI 30	42	68	28,0	62	95	**301**
VDI 30	58	68	28,0	62	95	**302**
VDI 40	32	83	32,5	62	95	**400**
VDI 40	42	83	32,5	62	95	**401**
VDI 40	58	83	32,5	62	95	**402**

1) Без зубчатого зацепления VDI

Резьбонарезной быстросменный патрон GSF

▲ LZD = компенсация длины на растяжение и сжатие

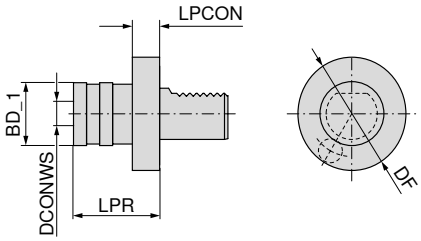

83 307 ...

Адаптер	Диапазон резьбы	SZID	DCONWS mm	BD_1 mm	LPR mm	LZD± mm	
VDI 20	M3 - M12	01	19	38	55	9	**112**
VDI 25	M3 - M12	01	19	38	55	9	**212**
VDI 30	M3 - M12	01	19	38	55	9	**312**
VDI 40	M3 - M12	01	19	38	55	9	**412**
VDI 20	M6 - M20	02	31	55	77	15	**120**
VDI 25	M6 - M20	02	31	55	77	15	**220**
VDI 30	M6 - M20	02	31	55	77	15	**320**
VDI 40	M6 - M20	02	31	55	77	15	**420**

Быстросъемные вставки см. на → **стр. 277–281.**

Резьбонарезной патрон с компенсацией длины GML

▲ LZD = компенсация длины на растяжение и сжатие
▲ Для цанг ER с внутренним 4-гранником ISO 15488-A (DIN 6499-A)

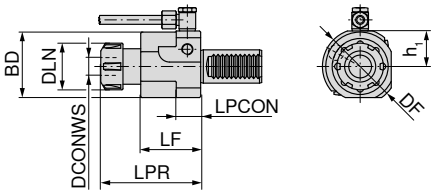

83 290 ...

Адаптер	DCONWS mm	DLN mm	BD mm	DF mm	h_1 mm	LPR mm	LF mm	LPCON mm	LZD± mm	Для цанги	
VDI 20	0,5 - 10	28	45	50	23,0	65	40	18	6,0 / 1,5	4031E (ER16)	**213**
VDI 30	1 - 16	42	62	68	28,0	90	54	42	8,0 / 2,0	4282E (ER25)	**316**
VDI 40	1 - 16	42	62	83	32,5	85	49	42	8,0 / 2,0	4282E (ER25)	**416**

Цанги ER см. на → **стр. 256–266**.

Гидропатрон

- Для гидравлического зажима цилиндрических хвостовиков с допуском h6, расточных державок и цилиндрических адаптеров с допуском h7, g6 в неподвижных базовых держателях
- Винт для стопорения расточной державки
- Высокоточное закрепление с точностью позиционирования 3 мкм

Комплект поставки:
Корпус с упорным и нажимным винтами

NEW

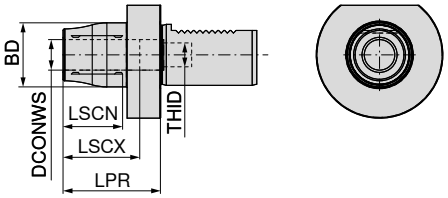


AD

83 402 ...

Адаптер	DCONWS mm	BD mm	LPR mm	LSCX mm	LSCN mm	THID	
VDI 30	20	42	64	51	41	M16x1	**02027**
VDI 40	20	42	64	51	41	M16x1	**02026**


Упорный винт IK

83 950 ...

Комплектующие DCONWS		
20	M16x1x31 - SW5	**48700**

Контрольная оправка

- Радиальное биение ≤ 0,02 мм

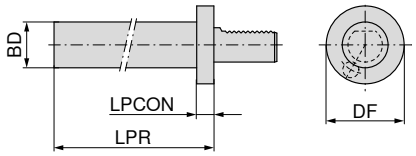

83 324 ...

Адаптер	BD h5 mm	DF mm	LPR mm	LPCON mm	
VDI 16	30	40	120	15	**016**
VDI 20	40	50	150	15	**020**
VDI 30	40	68	200	15	**030**
VDI 40	40	83	200	15	**040**
VDI 50	40	98	200	15	**050**

Заготовка, прямоуг. сеч.

▲ Материал C45

A1

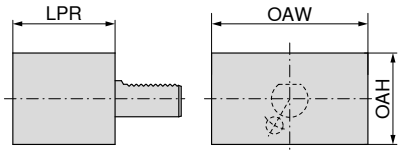

Адаптер	LPR mm	OAW mm	OAH mm	82 327 ...
VDI 16	44	78	44	160
VDI 20	65	100	60	200
VDI 25	75	100	60	250
VDI 30	85	130	76	300
VDI 40	100	151	96	400
VDI 50	125	160	120	500

Заготовка, круглая

▲ Материал C45

A2

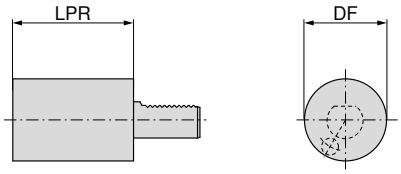

Адаптер	LPR mm	DF mm	82 330 ...
VDI 16	60	40	160
VDI 20	70	50	200
VDI 25	80	58	250
VDI 25	200	58	253
VDI 30	100	68	300
VDI 30	240	68	303
VDI 40	120	83	400
VDI 40	320	83	403
VDI 50	135	98	500
VDI 50	400	98	502

Адаптер для расточных державок, смещенный назад, с внутренней подачей СОЖ

- Двойное исполнение = с обеих сторон зубчатый хвостовик VDI
- Поддерживает внешнюю подачу СОЖ

NEW

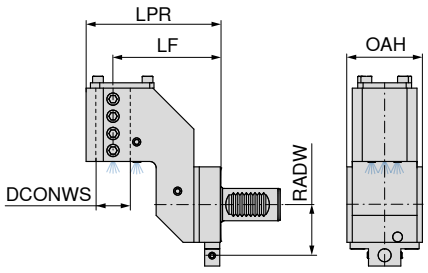

двойное

IK

83 229 ...

Адаптер	DCONWS mm	LPR mm	LF mm	OAH mm	RADW mm	
VDI 25	25	99,5	75	30	40	**02528** [1]
VDI 30	32	125,0	100	70	47	**03227** [1]
VDI 40	40	133,0	100	85	56	**04026** [1]

1) Не со склада

На станках с револьверной головкой с вертикальной осью несоблюдение заданной в системе управления станка максимальной номинальной высоты (LPR) может привести к столкновению.

Двойной адаптер для расточных державок с внутренней подачей СОЖ

- Двойное исполнение = с обеих сторон зубчатый хвостовик VDI
- Для крепления двух борштанг при работе с главным и противошпинделем
- Поддерживает внешнюю подачу СОЖ

NEW

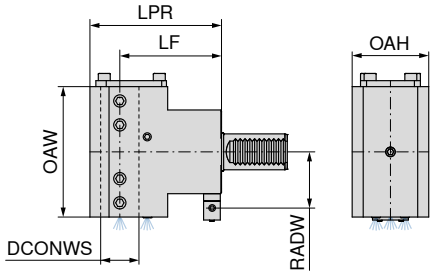

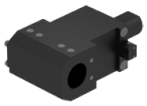

двойное

IK

83 230 ...

Адаптер	DCONWS mm	LPR mm	LF mm	OAH mm	RADW mm	OAW mm	
VDI 25	25	99,5	75	54	40	104	**02528** [1]
VDI 30	32	110,0	85	62	47	109	**03227** [1]
VDI 30	32	125,0	100	62	47	118	**13227** [1]
VDI 40	40	152,0	120	76	56	116	**04026** [1]

1) Не со склада

На станках с револьверной головкой с вертикальной осью несоблюдение заданной в системе управления станка максимальной номинальной высоты (LPR) может привести к столкновению.

Адаптер для расточных державок с внутренней подачей СОЖ

▲ Двойное исполнение = с обеих сторон зубчатый хвостовик VDI
▲ Поддерживает внешнюю подачу СОЖ

NEW

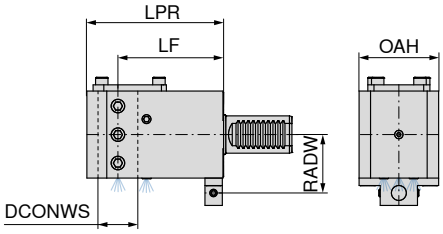

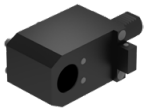

двойное

IK

Адаптер	DCONWS mm	LPR mm	LF mm	OAH mm	RADW mm	83 228 ...
VDI 25	25	100	75	60	40	**02528** [1]
VDI 30	32	110	85	64	47	**03227** [1]
VDI 30	32	125	100	64	47	**13227** [1]
VDI 40	40	130	100	76	56	**04026** [1]
VDI 40	40	152	120	76	56	**14026** [1]
VDI 50	50	155	120	98	64	**05025** [1]

1) Не со склада

На станках с револьверной головкой с вертикальной осью несоблюдение заданной в системе управления станка максимальной номинальной высоты (LPR) может привести к столкновению.

Переходник 90° с VDI на VDI, с двусторонним креплением

▲ Для оправок для токарной обработки

NEW

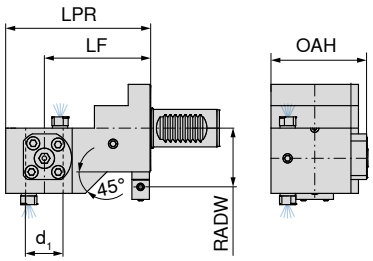

Адаптер	DCONWS mm	LPR mm	LF mm	OAH mm	RADW mm	83 225 ...
VDI 25	25	104	75	38,0	40	**02528** [1]
VDI 25	20	104	75	67,5	40	**02028** [1]
VDI 30	30	116	85	76,5	47	**03027** [1]
VDI 30	30	131	100	76,5	47	**13027** [1]
VDI 40	40	133	100	89,0	56	**04026** [1]
VDI 40	40	153	120	89,0	56	**14026** [1]

1) Не со склада

Переходник 90° с VDI на PSC

Комплект поставки:
Со штревельным болтом

NEW

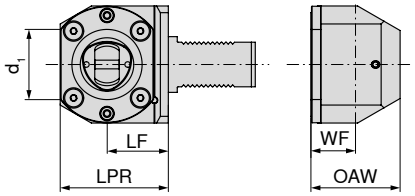

Адаптер	d_1	LF mm	LPR mm	WF mm	OAW mm	90° 83 231 ...
VDI 30	PSC 40	41	65	21	56	**04027** [1]
VDI 40	PSC 40	51	75	30	86	**04026** [1]
VDI 40	PSC 50	53	85	40	80	**05026** [1]
VDI 40	PSC 63	53	95	40	80	**06326** [1]
VDI 50	PSC 50	53	85	40	80	**05025** [1]
VDI 50	PSC 63	55	97	40	80	**06325** [1]

1) Не со склада

Переходник с VDI на PSC

Комплект поставки:
Со штревельным болтом

NEW

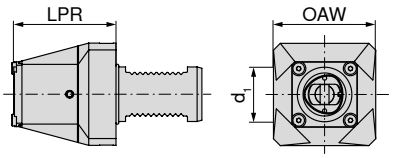

Адаптер	d_1	LPR mm	OAW mm	83 232 ...
VDI 30	PSC 40	70	60	**04027** [1]
VDI 40	PSC 40	75	75	**04026** [1]
VDI 40	PSC 50	85	82	**05026** [1]
VDI 40	PSC 63	90	105	**06326** [1]
VDI 50	PSC 50	85	91	**05025** [1]
VDI 50	PSC 63	100	105	**06325** [1]

1) Не со склада

Переходник 90° с VDI на HSK-T

NEW

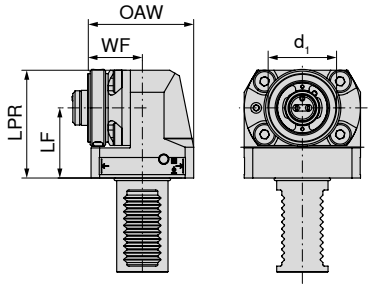

Адаптер	d_1	LF mm	LPR mm	WF mm	OAW mm	90° 83 233 ...
VDI 30	HSK-T 40	41	65	25	60	**04027** [1]
VDI 40	HSK-T 40	51	75	34	90	**04026** [1]
VDI 40	HSK-T 63	53	90	45	85	**06326** [1]
VDI 50	HSK-T 63	55	97	45	85	**06325** [1]

1) Не со склада

Переходник с VDI на HSK-T

NEW

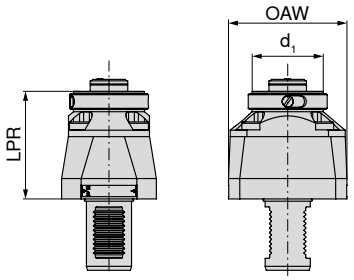

Адаптер	d_1	LPR mm	OAW mm	83 234 ...
VDI 30	HSK-T 40	74	60	**04027** [1]
VDI 40	HSK-T 40	79	75	**04026** [1]
VDI 40	HSK-T 63	95	105	**06326** [1]
VDI 50	HSK-T 63	105	105	**06325** [1]

1) Не со склада

Прутковый захват для дисковых револьверных головок, радиальный

- На корпусе установлено два регулируемых, взаимно подпружиненных сменных захвата. Каждый из них оснащен одной твердосплавной пластиной. Захваты отрегулированы по размеру чуть менее диаметра прутка и прижимаются инструментальной револьверной головкой к прутку в радиальном направлении (по оси X).
- GA = насадки для захвата

Комплект поставки:

Прутковый захват с GA 1 в варианте VDI 16 и с GA 3 в вариантах от VDI 20

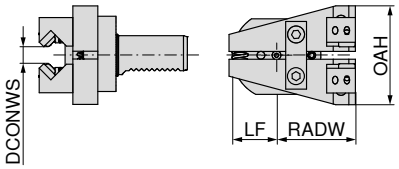

лев.

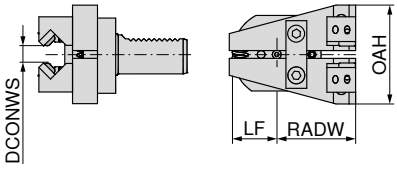

прав.

NEW NEW

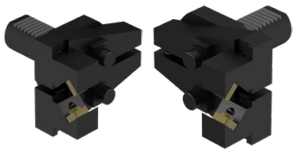

Адаптер	DCONWS mm	LF mm	OAH mm	RADW mm	GA	Лев. 80 309 ...	Прав. 80 306 ...
VDI 16	2 - 22	28	74	35	1		**01600**
VDI 20	2 - 42	34	85	61	3		**02000**
VDI 30	2 - 42	34	105	61	3 - 4	**03000**	**03000**
VDI 40	2 - 65	34	125	61	3 - 4	**04000**	**04000**

Прутковый захват для звездообразных револьверных головок

- На корпусе установлено два регулируемых, взаимно подпружиненных сменных захвата. Каждый из них оснащен одной твердосплавной пластиной. Захваты отрегулированы по размеру чуть менее диаметра прутка и прижимаются инструментальной револьверной головкой к прутку в радиальном направлении (по оси X).
- Изогнутые на 90°
- GA = насадки для захвата

Комплект поставки:

Прутковый захват, оснащенный насадками GA 3

NEW

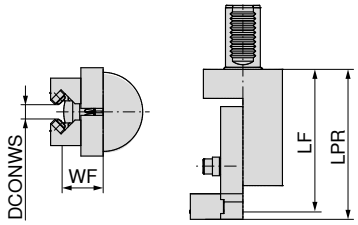

Адаптер	DCONWS mm	LF mm	LPR mm	WF mm	GA	Лев. 80 310 ...
VDI 30	2 - 42	122,5	129	37,0	3 - 4	**03000**
VDI 40	2 - 65	142,5	149	41,5	3 - 4	**04000**

Насадка для захвата

▲ Для захватов прутков 80 306 ... / 80 309 ... / 80 310 ...
▲ Цена за пару

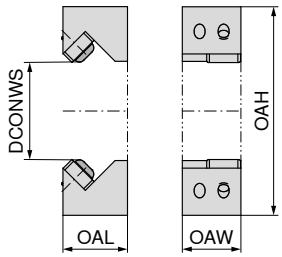

NEW

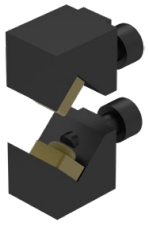

GA	DCONWS mm	OAL mm	OAW mm	OAH mm	80 312 ...
1	2 - 22	24,5	13	58	12200
3	2 - 42	26,0	22	86	14200
4	42 - 65	29,5	22	102	16500

Заглушка

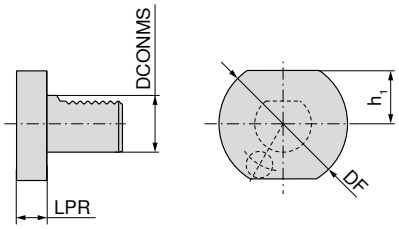

Сталь

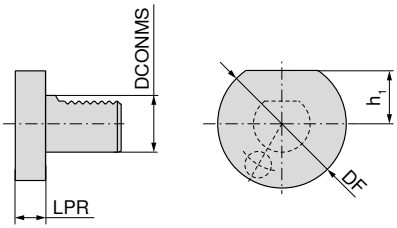

Пластмассы

Z2 Z2

DCONMS h8 mm	DF mm	h_1 mm	LPR mm	Сталь 82 317 ...	Пластмассы 83 318 ...
16	40	18,0	16	160	160
20	50	23,0	16	200	200
25	58	25,0	16	250	
30	68	28,0	16	300	300
40	83	32,5	20	400	400
50	98	35,0	20	500	500

Артикул: 80401...

Оправка под цилиндрический хвостовик (Weldon)

WNT \ Standard

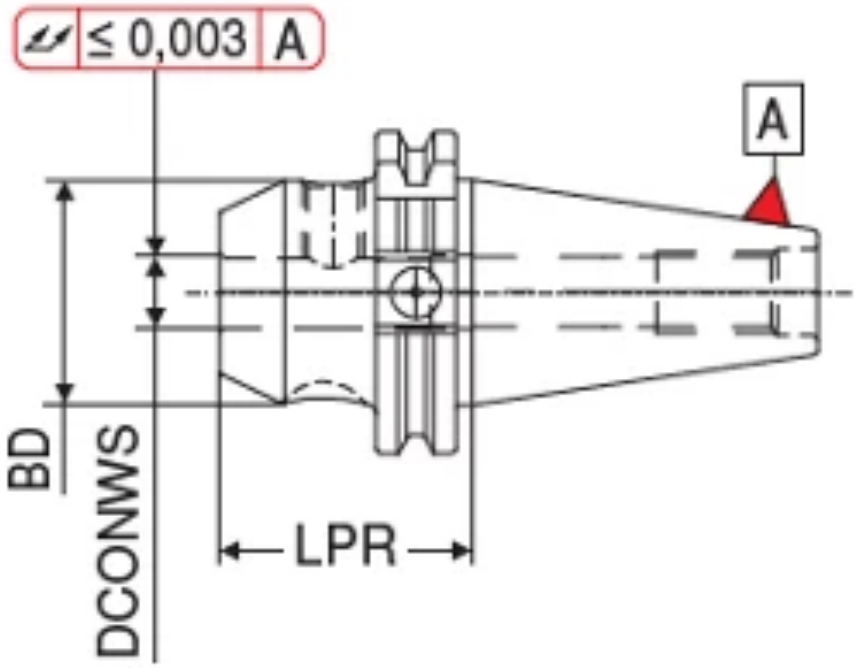

Краткие характеристики:

Описание

Описание:

- для хвостовиков стандарта DIN 6535 / 1835 B с боковыми лысками

Технические характеристики

Класс балансировки	G 2,5 $n_{макс.}$ 25 000

Крепление	d_1 DCONWS (mm)	A LPR (mm)	D_1 BD (mm)
Артикул: 80401106			
SK 40	6	50	25
Артикул: 80401108			
SK 40	8	50	28
Артикул: 80401110			
SK 40	10	50	35
Артикул: 80401112			
SK 40	12	50	42
Артикул: 80401114			
SK 40	14	50	44
Артикул: 80401116			
SK 40	16	63	48
Артикул: 80401118			
SK 40	18	63	50
Артикул: 80401120			
SK 40	20	63	52
Артикул: 80401125			
SK 40	25	100	65
Артикул: 80401132			
SK 40	32	100	72
Артикул: 80401506			
SK 40	6	100	25
Артикул: 80401508			
SK 40	8	100	28
Артикул: 80401510			
SK 40	10	100	35
Артикул: 80401512			
SK 40	12	100	42
Артикул: 80401514			
SK 40	14	100	44
Артикул: 80401516			
SK 40	16	100	48
Артикул: 80401518			
SK 40	18	100	50
Артикул: 80401520			
SK 40	20	100	52

Артикул: 80414...

Цанговый патрон ER

WNT \ Standard

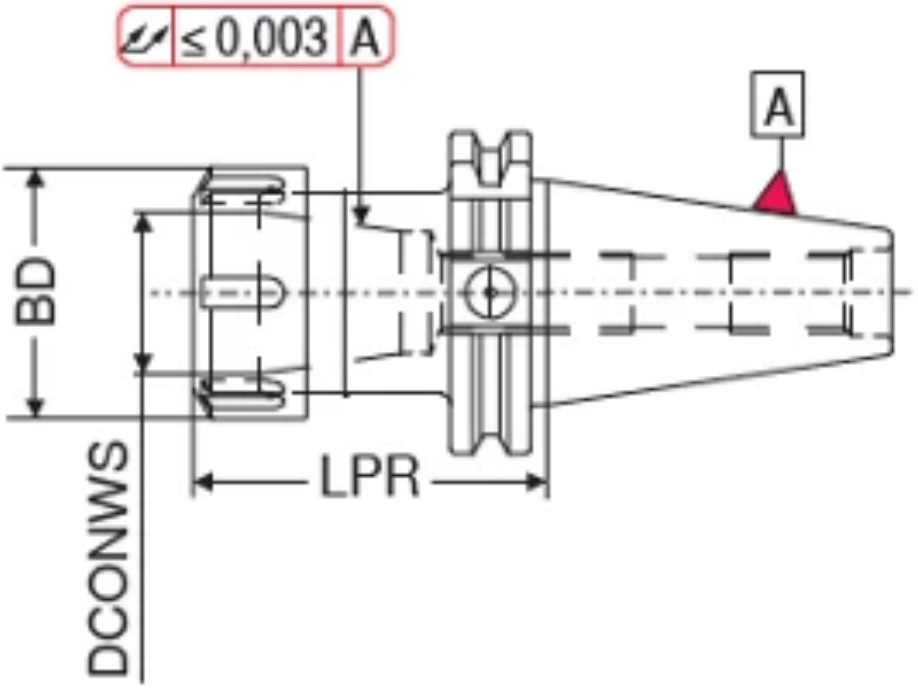

Краткие характеристики:

Описание

Комплект поставки:
Корпус с накидной гайкой

Технические характеристики

Класс балансировки	G 2,5 n_{max} 20000

Крепление	d_1 DCONWS (mm)	A LPR (mm)	D_1 DLN (mm)	D_2 BD (mm)
Артикул: 80414110				
SK 40	0,5 - 10	63	28	29
Артикул: 80414116				
SK 40	1 - 16	70	42	39
Артикул: 80414120				
SK 40	2 - 20	70	50	47
Артикул: 80414126				
SK 40	3 - 26	80	63	50,5
Артикул: 80414410				
SK 40	0,5 - 10	100	28	29
Артикул: 80414416				
SK 40	1 - 16	100	42	39
Артикул: 80414420				
SK 40	2 - 20	100	50	47
Артикул: 80414426				
SK 40	3 - 26	120	63	50,5
Артикул: 80414610				
SK 40	0,5 - 10	160	28	

Артикул: 80428...

Оправка для насадных фрез с поперечным пазом

WNT \ Standard

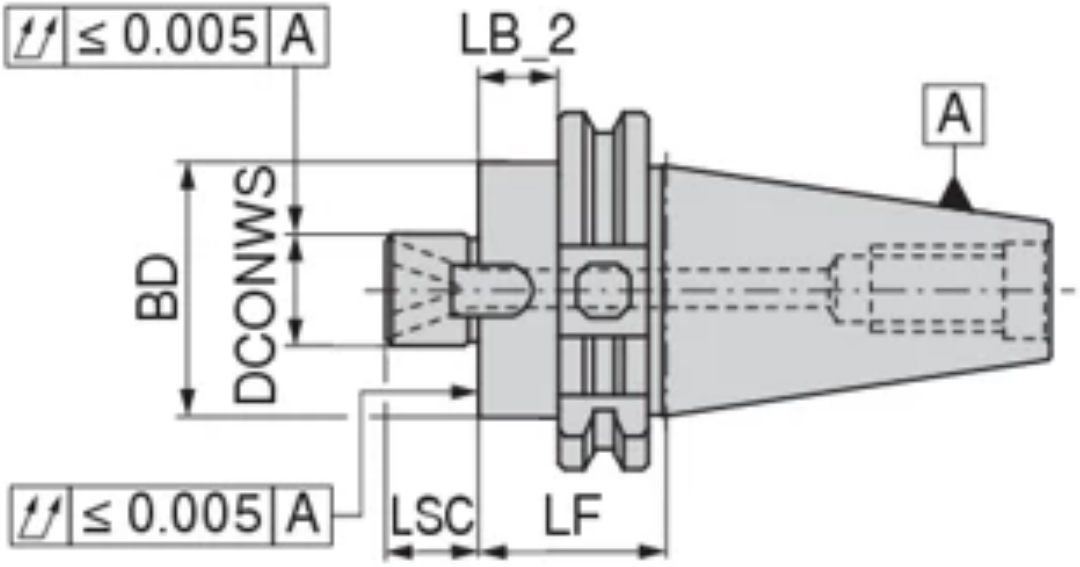

Краткие характеристики:

Описание

Описание:

- с увеличенной контактной поверхностью для фрез с поперечным пазом
- Поводковые шпонки ввинченные

Комплект поставки:

Корпус с зажимным винтом

Технические характеристики

Класс балансировки	G 2,5 $n_{макс.}$ 25 000

Крепление	D_1 DCONWS (mm)	D_2 BD (mm)
Артикул: 80428116		
SK 40	16	40
Артикул: 80428122		
SK 40	22	50
Артикул: 80428127		
SK 40	27	50
Артикул: 80428132		
SK 40	32	80
Артикул: 80428140		
SK 40	40	89

Артикул: 80429...

Оправка для комбинированных насадных фрез

WNT \ Standard

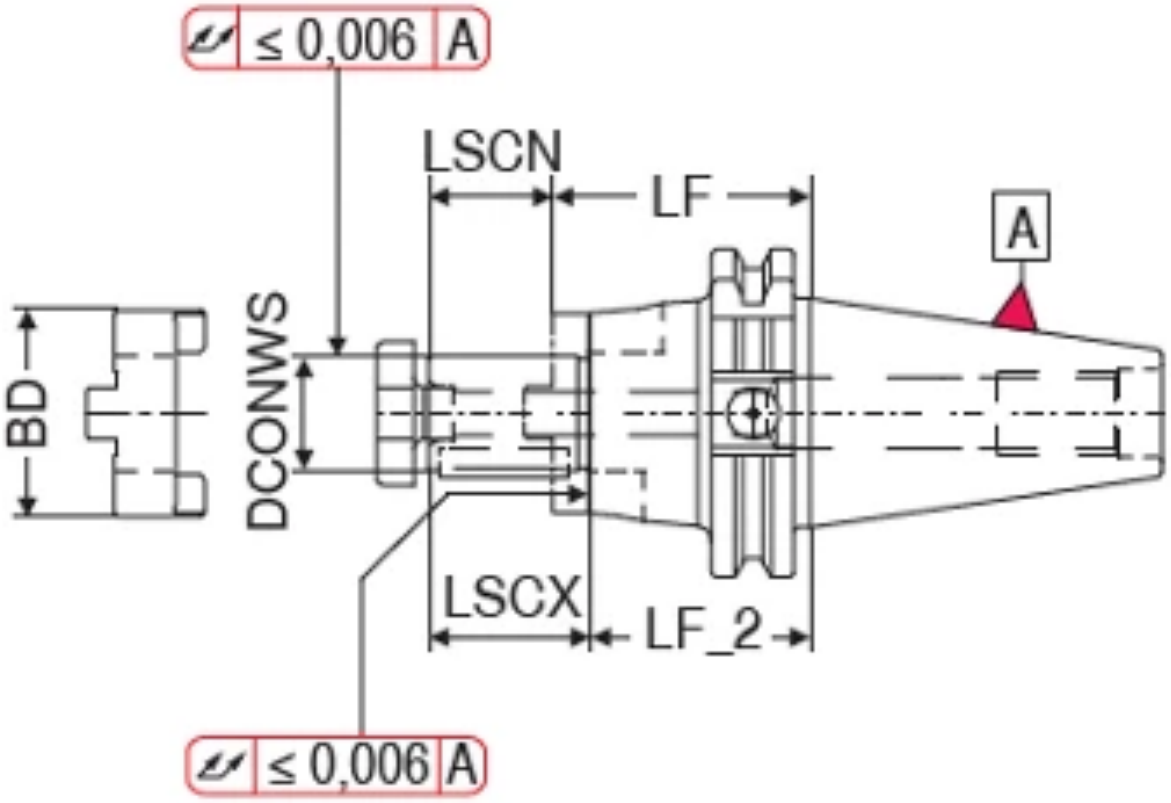

Краткие характеристики:

Описание

Описание:

- для фрез с продольным и поперечным пазом по DIN 6358
- Для системы AD необходимо использовать дифференциальный винт, см. стр. 15/106 Основного каталога

Комплект поставки:

Корпус с зажимным винтом, поводковым кольцом и призматической шпонкой

Технические характеристики

Класс балансировки	G 6,3 n_{max} 15000

Крепление	D_1 DCONWS (mm)	D_2 BD (mm)
Артикул: 80429116		
SK 40	16	32
Артикул: 80429122		
SK 40	22	40
Артикул: 80429127		
SK 40	27	48
Артикул: 80429132		
SK 40	32	58
Артикул: 80429140		
SK 40	40	70
Артикул: 80429216		
SK 40	16	32
Артикул: 80429222		
SK 40	22	40
Артикул: 80429227		
SK 40	27	48
Артикул: 80429232		
SK 40	32	58

Артикул: 80440120

Зажимной патрон высокого давления, короткий и прочный

WNT \ Standard

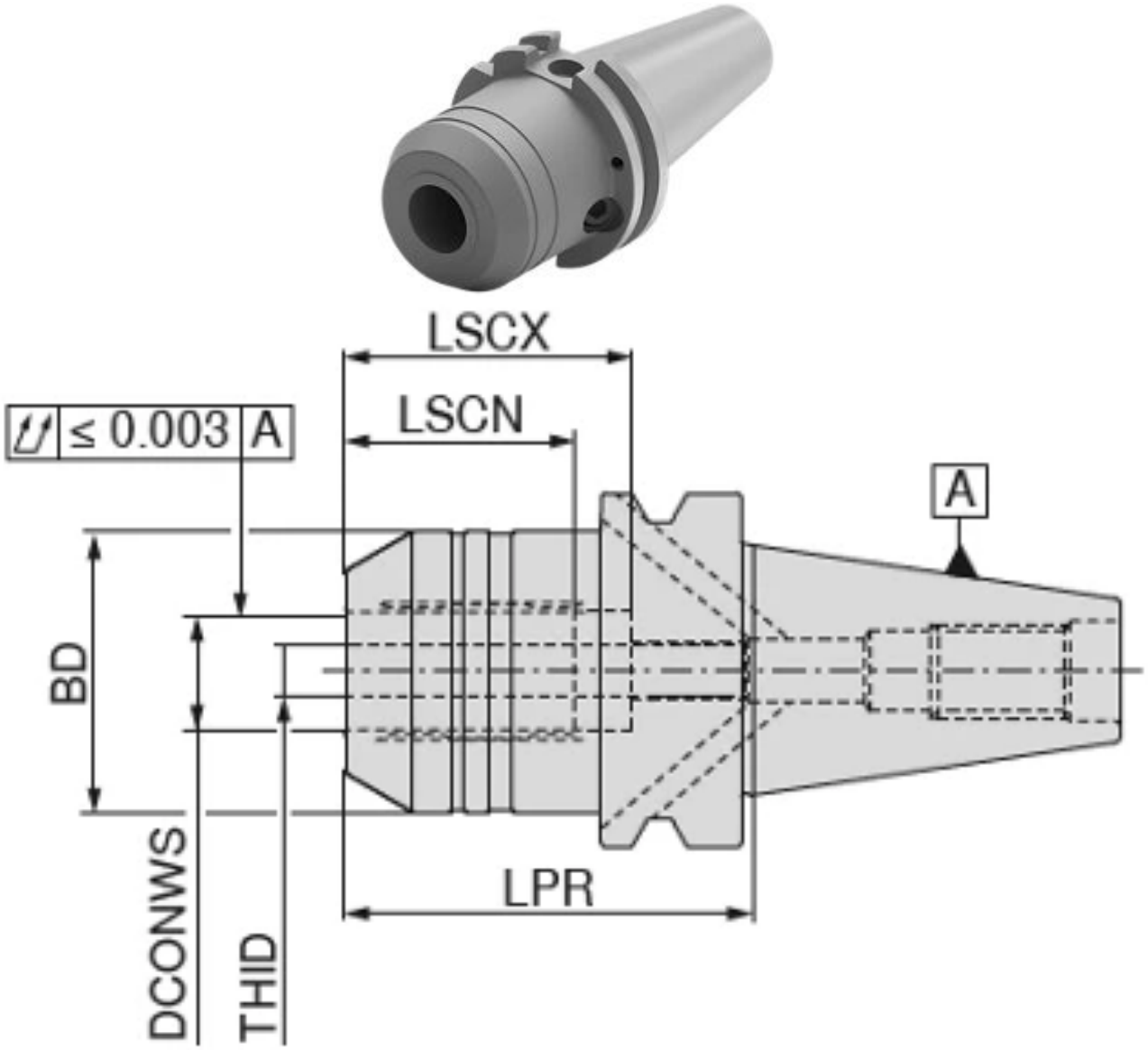

Краткие характеристики:

Описание

Обозначение:
DIN69871-40.ADB.HSF.20.64,5.F*
ГИДРОПАТРОН ВЫСОКОГО ДАВЛЕНИЯ

Описание:

- для хвостовиков из твердого сплава (VHM) и быстрорежущей стали (HSS) с допуском h6 или выше

Комплект поставки:
Корпус с упорным и нажимным винтами

Технические характеристики

Класс балансировки	G 2,5 $n_{макс.}$ 25 000
Крепление	SK 40
Диам. зажима, номинальный, со стороны заготовки DCONWS/d_1	20 mm
Вылет LPR/A	64,5 mm
Конечный диаметр конуса BTED/D_1	39,2 mm
Диам. корпуса BD/D_2	49,25 mm
Длина зажима, макс. LSCX/l_2	51 mm
Зажимная длина, мин. LSCN/(l_2)	41 mm
Длина базового держателя LB/L	45,4 mm
Обозначение резьбы, внутр. THID/G	M8x1
Общая длина OAL/L_1	132,9 mm

Артикул: 82315...

NEW

Оправка для насадных фрез с поперечным пазом с уменьшенным диаметром буртика

WNT \ Standard

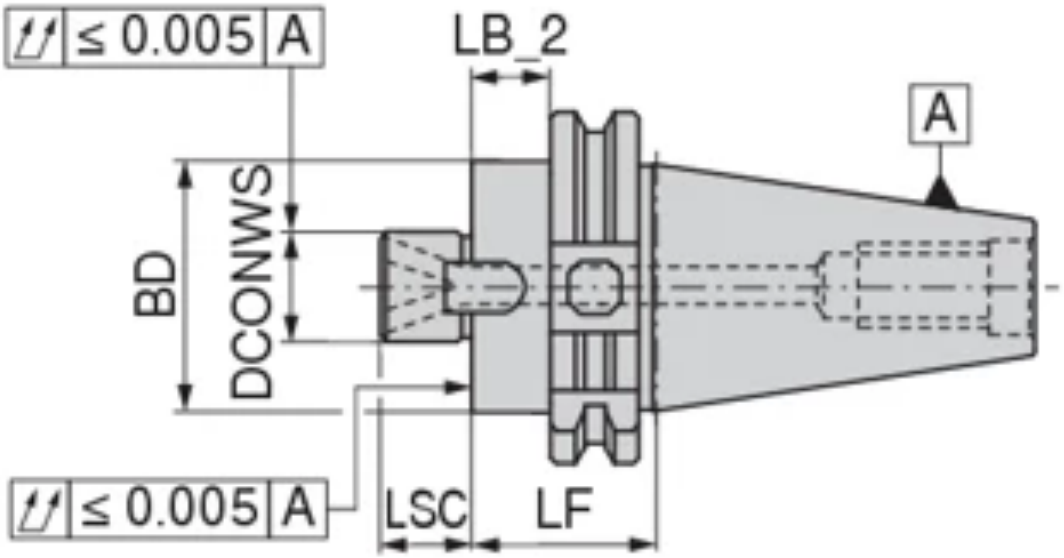

Краткие характеристики:

Описание

Описание:

- Торцовые шпонки установлены
- Также по запросу доступно в исполнении с микрочипом Balluff

Комплект поставки:
Корпус с затяжным винтом и поводковой шпонкой

Технические характеристики

Класс балансировки	G 2,5 $n_{макс.}$ 25 000

Крепление	D_1 DCONWS (mm)	D_2 BD (mm)
Артикул: 8231512779		
SK 40	27	48
Артикул: 8231512778		
SK 50	27	48
Артикул: 8231512279		
SK 40	22	38
Артикул: 8231512278		
SK 50	22	38

Артикул: 82315...

NEW

Оправка для насадных фрез с поперечным пазом с уменьшенным диаметром буртика

WNT \ Standard

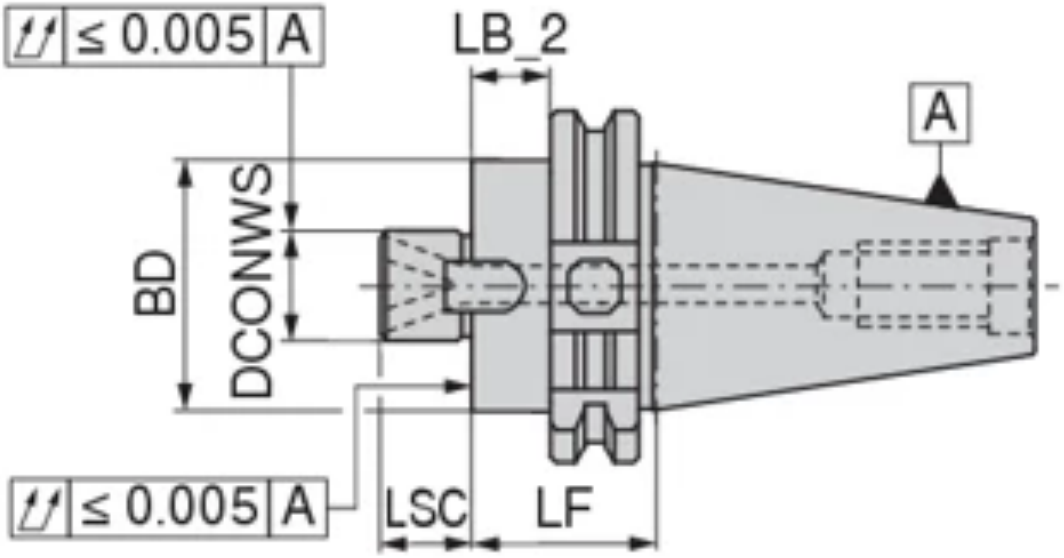

Краткие характеристики:

Описание

Описание:

- Торцовые шпонки установлены
- Также по запросу доступно в исполнении с микрочипом Balluff

Комплект поставки:
Корпус с затяжным винтом и поводковой шпонкой

Крепление	D_1 DCONWS (mm)	D_2 BD (mm)
Артикул: 8231512779		
SK 40	27	48
Артикул: 8231512778		
SK 50	27	48
Артикул: 8231512279		
SK 40	22	38
Артикул: 8231512278		
SK 50	22	38

Артикул: 8246904000

Штревельный болт для оправок по ISO 7388-1

WNT \ Standard

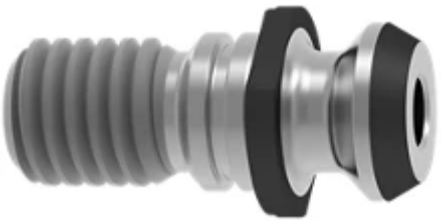

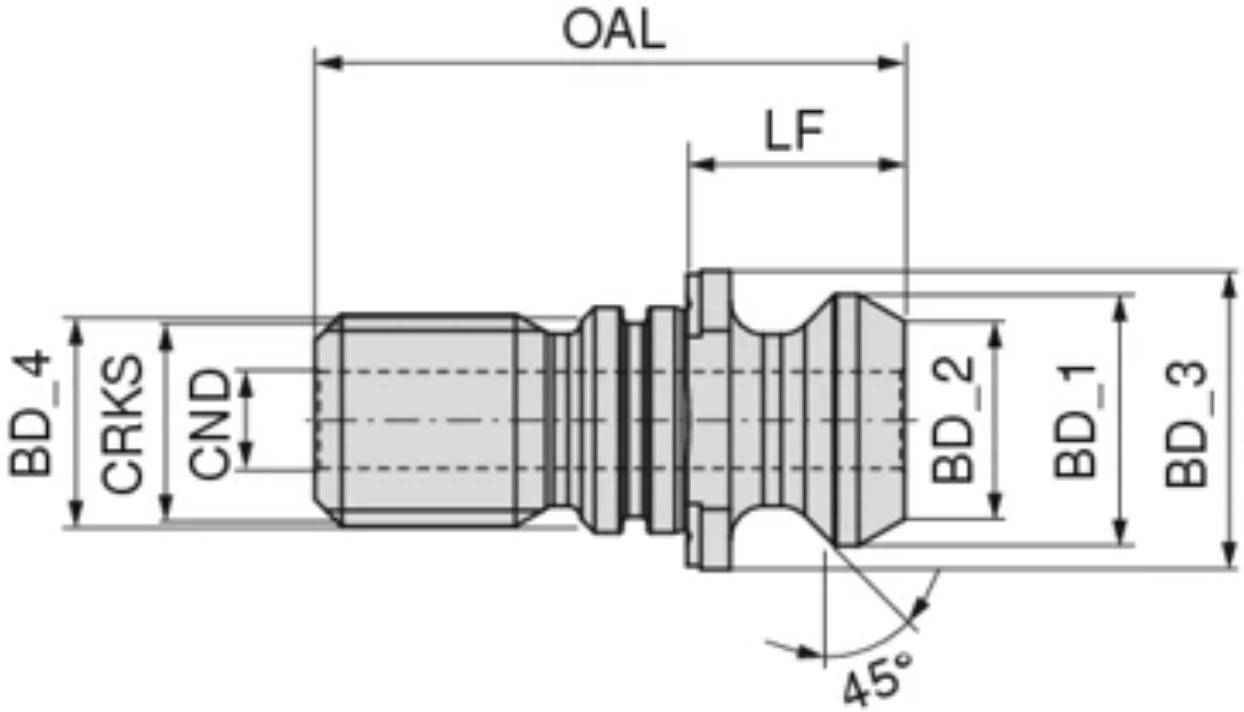

Описание

Обозначение:
ISO7388-3.UD.40.M16
ШТРЕВЕЛЬ

Описание:
- ISO 7388-3, форма UD
- Для инструментов с осевым подводом СОЖ

Комплект поставки:
с круглым уплотнительным кольцом

Технические характеристики

Крепление	SK 40
Диам. корпуса, 1-я ступень BD_1/D_3	18,95 mm
Диам. корпуса, 2-я ступень BD_2/D_2	12,95 mm
Диам. корпуса, 3-я ступень BD_3/D	22,5 mm
Диам. корпуса, 4-я ступень BD_4/D_1	17 mm
Размер резьбы затяжного болта CRKS/G	M16
Общая длина OAL/L_1	44,5 mm
Рабочая длина LF/L_4	16,4 mm
Длина, диам. корпуса 1 LB_1/L_3	11,15 mm
Вход СОЖ, диаметр CND/d_1	7,35 mm
Раствор ключа DRVS/SW	19 mm
Крутящий момент, макс. TQX/$M_{макс.}$	90 Nm

Артикул: 8246914000

Штревельный болт для оправок по ANSI-CAT (MAZAK)

WNT \ Standard

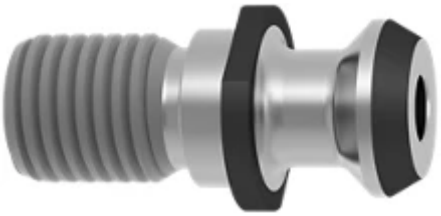

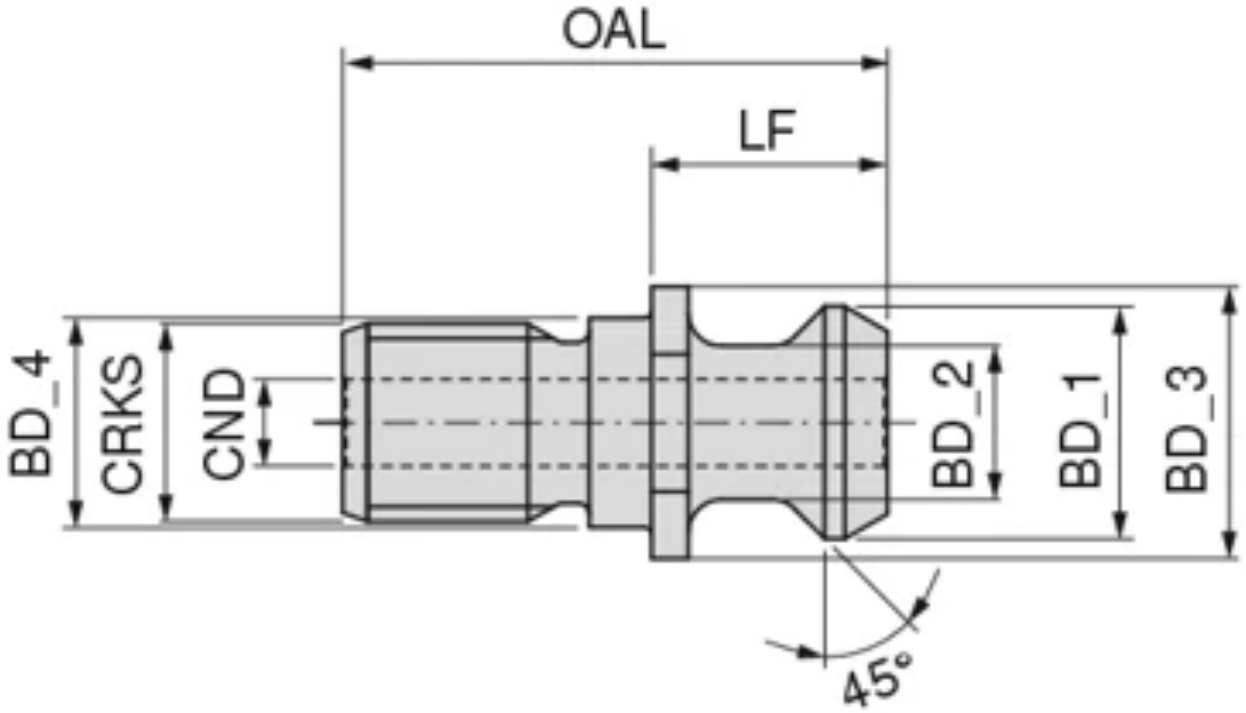

Описание

Обозначение:
MAZAK.40.45°.16
ШТРЕВЕЛЬ

Описание:

- ANSI - CAT 40
- Аналогично BT 45°, но на 3 мм короче
- Для станков Mazak

Комплект поставки:
с круглым уплотнительным кольцом

Технические характеристики

Крепление	SK 40
Диам. корпуса, 1-я ступень BD_1/D_3	18,796 mm
Диам. корпуса, 2-я ступень BD_2/D_2	12,449 mm
Диам. корпуса, 3-я ступень BD_3/D	22 mm
Диам. корпуса, 4-я ступень BD_4/D_1	17 mm
Размер резьбы затяжного болта CRKS/G	M16
Общая длина OAL/L_1	44,106 mm
Рабочая длина LF/L_4	19,106 mm
Длина, диам. корпуса 1 LB_1/L_3	14,026 mm
Вход СОЖ, диаметр CND/d_1	7 mm
Раствор ключа DRVS/SW	19 mm
Крутящий момент, макс. TQX/$M_{макс.}$	90 Nm

Артикул: 83430...

NEW

Гидропатрон, короткое и прочное исполнение

WNT \ Standard

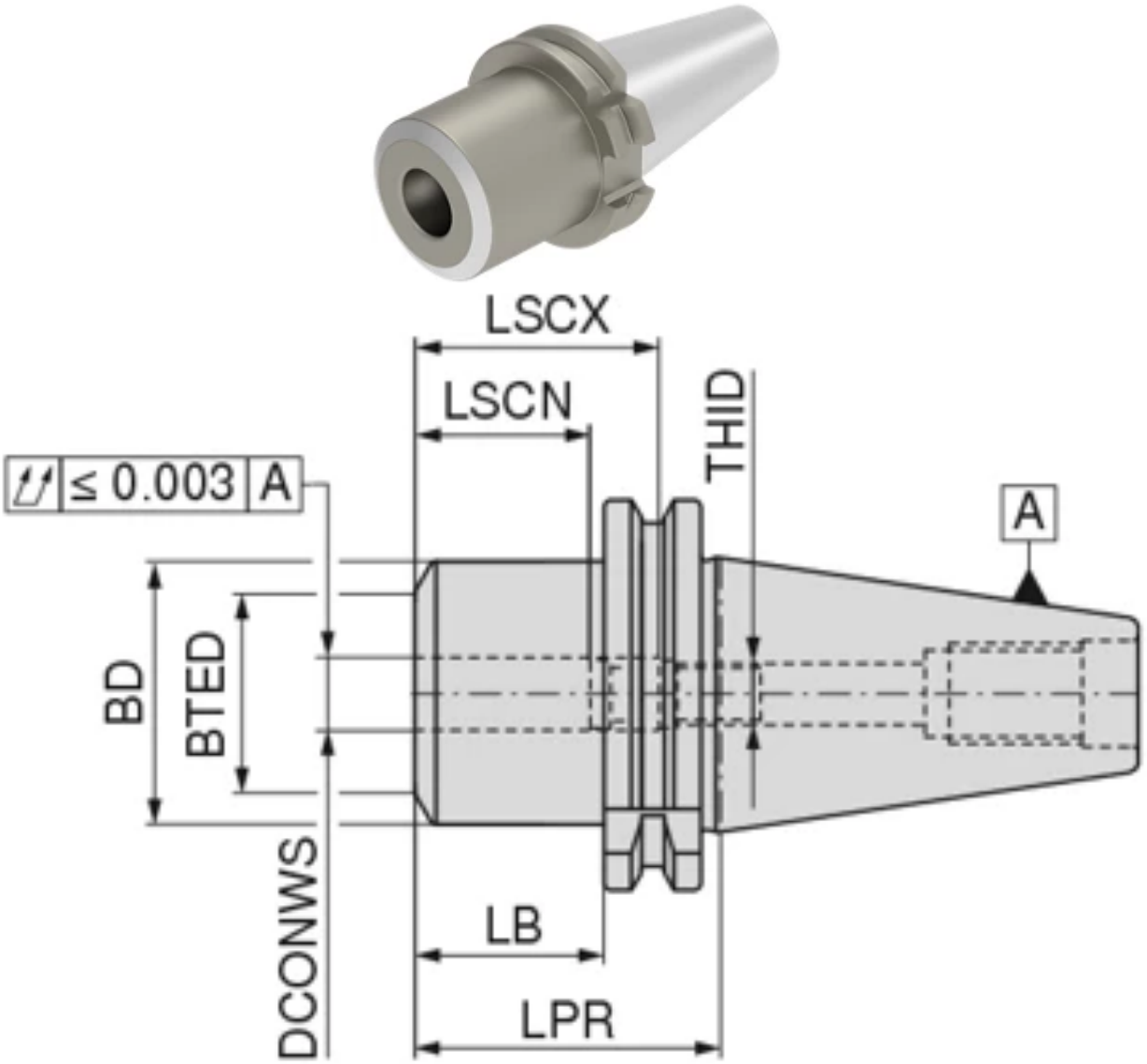

Краткие характеристики:

Описание:

- Для твердосплавных и HSS-хвостовиков с допуском h6 или точнее
- По запросу предлагается также с чипом Balluff

Комплект поставки:

Корпус с упорным и нажимным винтами

Технические характеристики

Класс балансировки	G 2,5 $n_{макс.}$ 25 000

Крепление	d_1 DCONWS (mm)	A LPR (mm)
Артикул: 8343001279		
SK 40	12	50
Артикул: 8343002078		
SK 50	20	64,5
Артикул: 8343002079		
SK 40	20	64,5

Артикул: 8423305032

Оправка с креплением ABS под кольцо для подачи СОЖ

WNT \ Performance

№ KOMET: A5410850

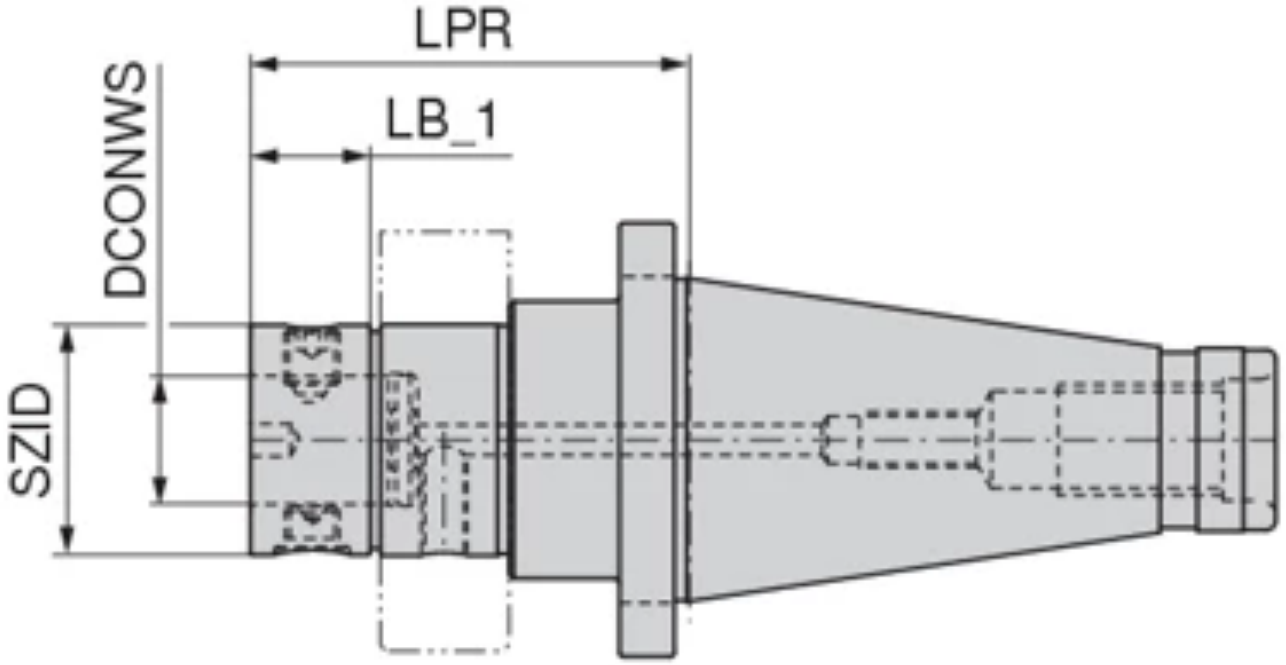

Краткие характеристики:

ABS

Описание

Обозначение:
DIN2080-AD50.GA.ABS50.KR
БАЗОВЫЙ АДАПТЕР

Технические характеристики

Крепление	SK 50
Вылет LPR/A	95 mm
Номинальный размер SZID/Размер	ABS 50
Длина, диам. корпуса 1 LB_1/L_2	56 mm
Диам. зажима, номинальный, со стороны заготовки DCONWS/d_1	28 mm
Диам. корпуса, 2-я ступень BD_2/D_3	60 mm
Диам. корпуса, 1-я ступень BD_1/D_2	50 mm

Артикул: 84233...

Оправка с креплением ABS под кольцо для подачи СОЖ

WNT \ Performance

Краткие характеристики:

ABS

Крепление	A LPR (mm)	Размер SZID	d_1 DCONWS (mm)	D_2 BD_1 (mm)
Артикул: 8423305078				
SK 50	100	ABS 50	28	50
Артикул: 8423306378				
SK 50	110	ABS 63	34	63

Артикул: 84234...

Оправка с креплением **ABS-N**

WNT \ Performance

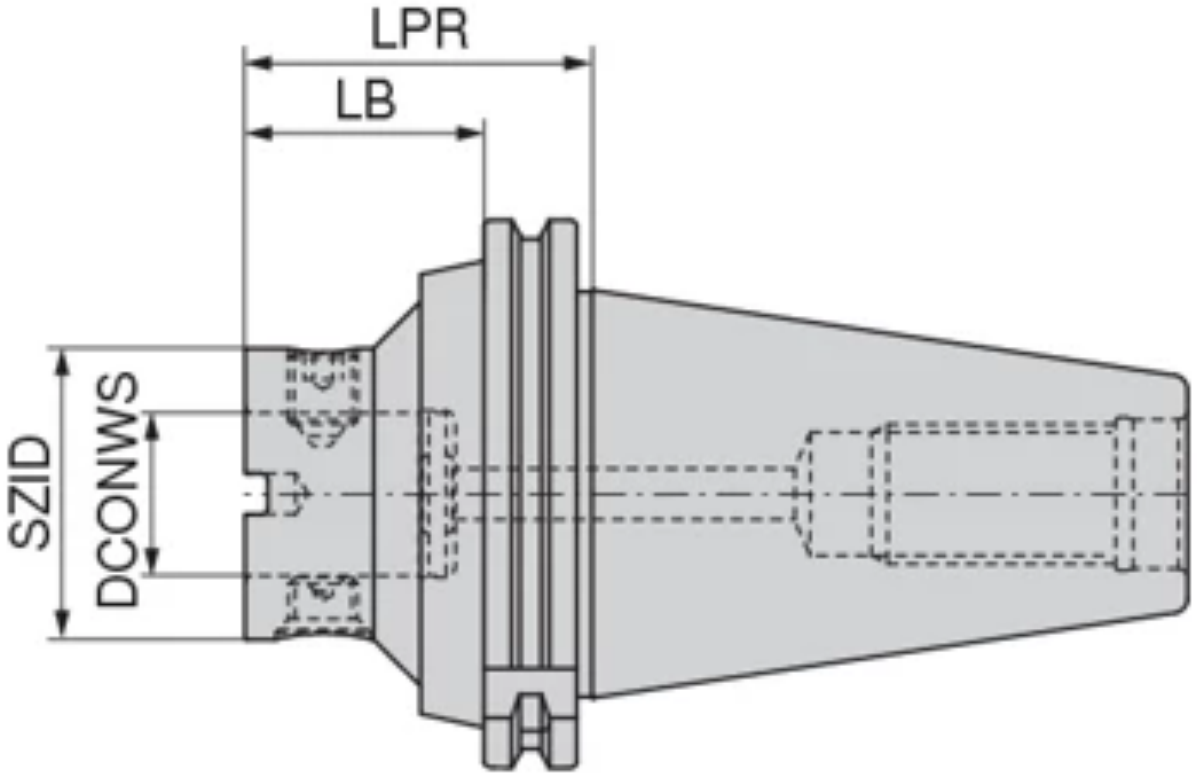

Краткие характеристики:

ABS N

Технические характеристики

Класс балансировки	G 6,3 n_{max} 8000

Крепление	A LPR (mm)	Размер SZID	L_1 LB (mm)	d_1 DCONWS (mm)	D_2 BD_1 (mm)	D_2 BD
Артикул: 8423405078						
SK 50	60	ABS 50 N	40,9	28	50	
Артикул: 8423406378						
SK 50	60	ABS 63 N	40,9	34	63	
Артикул: 8423408078						
SK 50	70	ABS 80 N	50,9	46		80
Артикул: 8423410078						
SK 50	115	ABS 100 N	95,9	56	100	

Артикул: 8432602069

Компенсационный держатель DAH 50 HS

WNT \ Performance

№ KOMET: 54B.91.00030

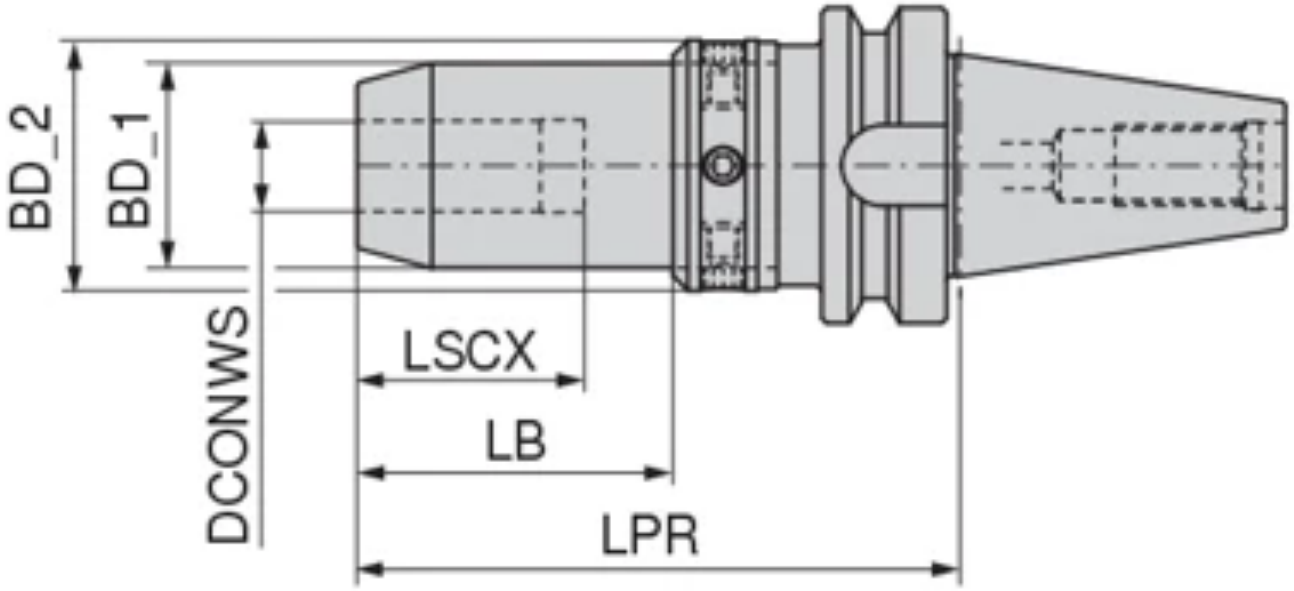

Краткие характеристики:

DAH

Описание

Обозначение:
ISO7388-2.AD40.DAH.HD.20.115.F
ПАТРОН С КОМПЕНСАЦИЕЙ

Технические характеристики

Класс балансировки	G 2,5 $n_{макс.}$ 25 000
Крепление	BT 40
Диам. зажима, номинальный, со стороны заготовки DCONWS/d_1	20 mm
Вылет LPR/A	115 mm
Диам. корпуса, 1-я ступень BD_1/D_2	41 mm
Диам. корпуса, 2-я ступень BD_2/D_3	50 mm
Длина зажима, макс. LSCX/l_2	41 mm
Длина базового держателя LB/L	69,1 mm
Общая длина OAL/L_1	180,4 mm

Артикул: 8432602079

Компенсационный держатель DAH 50 HS

WNT \ Performance

№ KOMET: 54B.90.00030

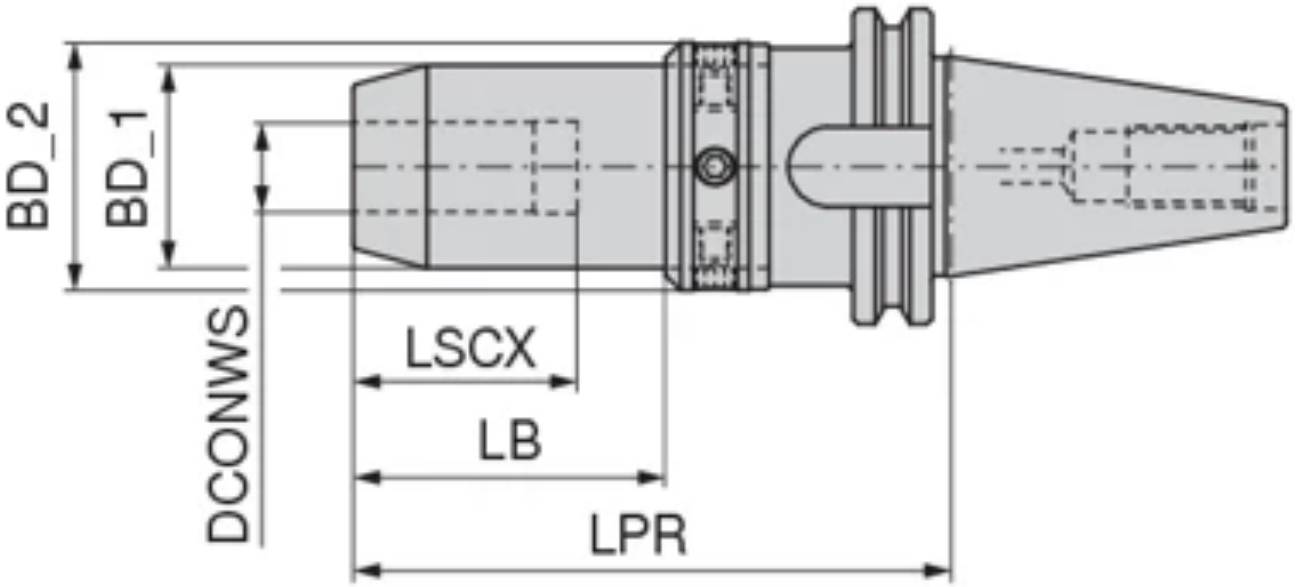

Краткие характеристики:

DAH

Описание

Обозначение:
ISO7388-1.AD/B40.DAH.HD.20.110.F
ПАТРОН С КОМПЕНСАЦИЕЙ

Технические характеристики

Класс балансировки	G 2,5 $n_{макс.}$ 25 000
Крепление	SK 40
Диам. зажима, номинальный, со стороны заготовки DCONWS/d_1	20 mm
Вылет LPR/A	110 mm
Диам. корпуса, 1-я ступень BD_1/D_2	41 mm
Диам. корпуса, 2-я ступень BD_2/D_3	50 mm
Длина зажима, макс. LSCX/l_2	41 mm
Длина базового держателя LB/L	65 mm
Общая длина OAL/L_1	178,4 mm

Артикул: 84327...

Адаптер для компенсационного держателя DAH

WNT \ Performance

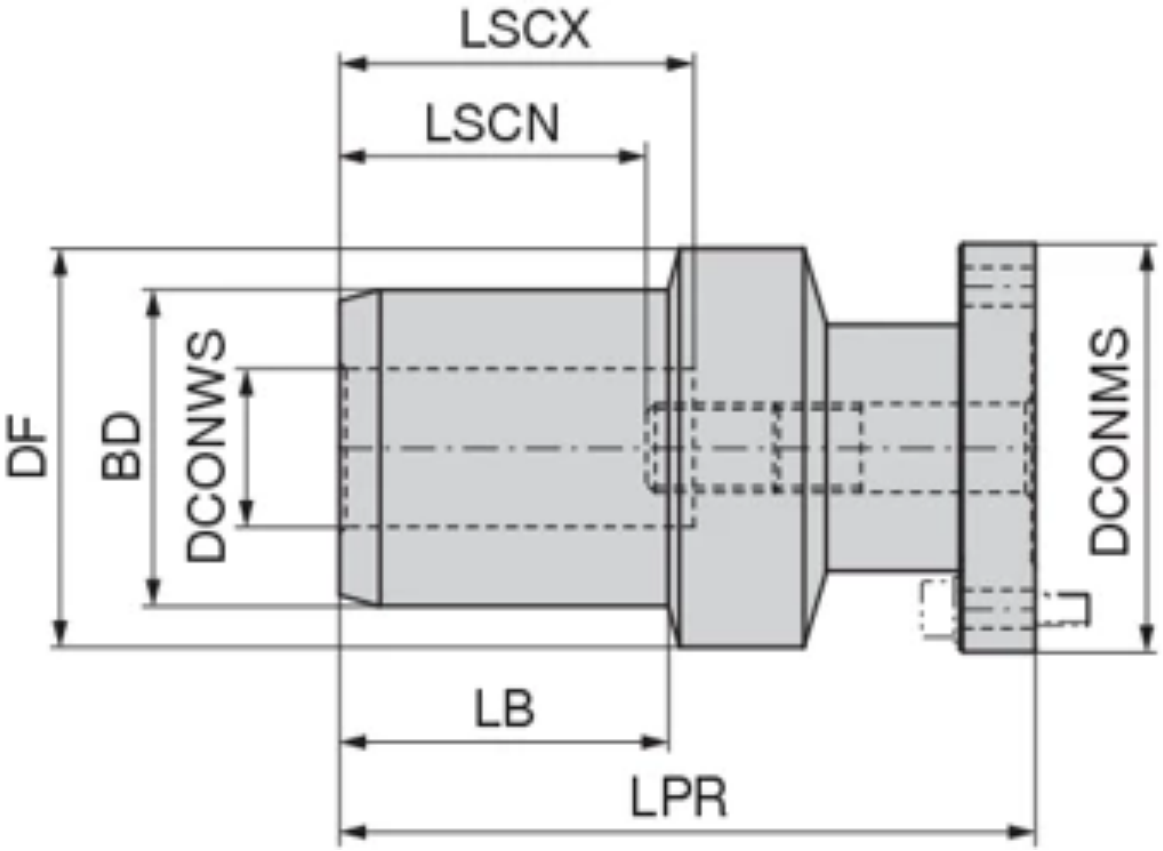

Краткие характеристики:

Крепление	d_1 DCONWS (mm)	A LPR (mm)	D_6 DCONMS (mm)
Артикул: 8432712600			
DAH 63	12	70	49,5
Артикул: 8432712800			
DAH 81	12	70	64,5
Артикул: 8432716800			
DAH 81	16	75	64,5
Артикул: 8432720800			
DAH 81	20	75	64,5
Артикул: 8432725800			
DAH 81	25	110	64,5
Артикул: 8432732800			
DAH 81	32	115	64,5

Артикул: 84327...

Адаптер для компенсационного держателя DAH

WNT \ Performance

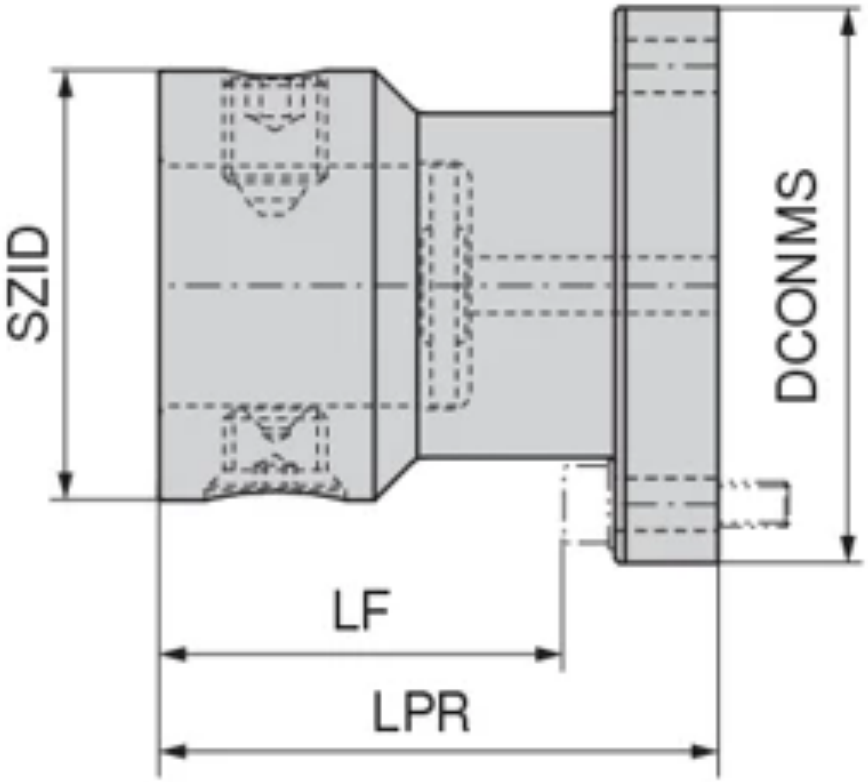

Краткие характеристики:

ABS DAH

Крепление	D_2 BD (mm)	A LPR (mm)	Размер SZID	d_1 DCONWS (mm)	D_6 DCONMS (mm)	L_1 LB
Артикул: 8432740100						
DAH 81	40	35	ABS 40	20	64,5	
Артикул: 8432763500						
DAH 115	63	52	ABS 63	34	99,5	
Артикул: 8432750100						
DAH 81	50	65	ABS 50	28	64,5	25
Артикул: 8432750500						
DAH 115	50	46	ABS 50	28	99,5	
Артикул: 8432732300						
DAH 63	32	42	ABS 32	16	49,5	16
Артикул: 8432732100						
DAH 81	32	35	ABS 32	16	64,5	
Артикул: 8432780500						
DAH 115	80	110	ABS 80	46	99,5	45

Артикул: 84329...

Компенсирующий держатель DAH

WNT \ Performance

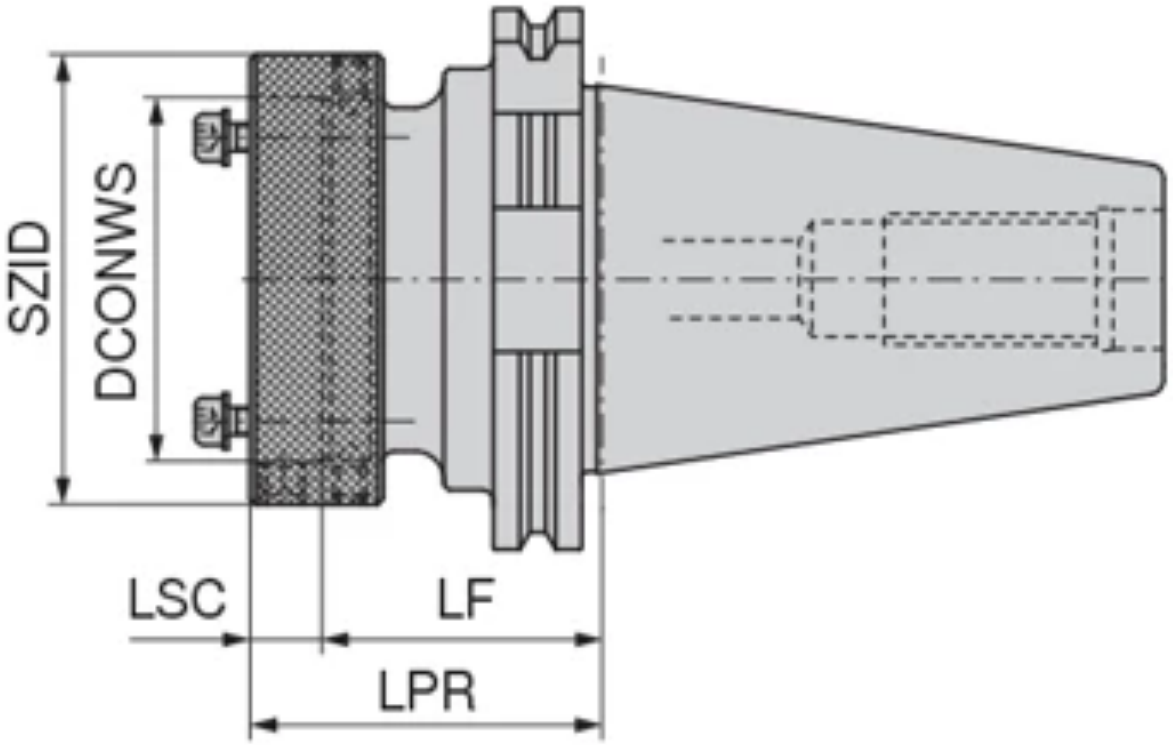

Краткие характеристики:

DAH

Описание

Комплект поставки:
DAH compensation holder complete with assembly screws

Крепление	d_1 DCONWS (mm)	L_2 LF (mm)	A LPR (mm)	D_1 BD (mm)	L_3 OAL (mm)
Артикул: 8432908179					
SK 40	65	51	63	81	131,4
Артикул: 8432908178					
SK 50	65	51	63	81	164,75
Артикул: 8432911578					
SK 50	100	69	85	115	186,75
Артикул: 8432906379					
SK 40	50	51	63	63	131,4

Артикул: 80333...

Термоусадочный патрон 4,5°

WNT \ Standard

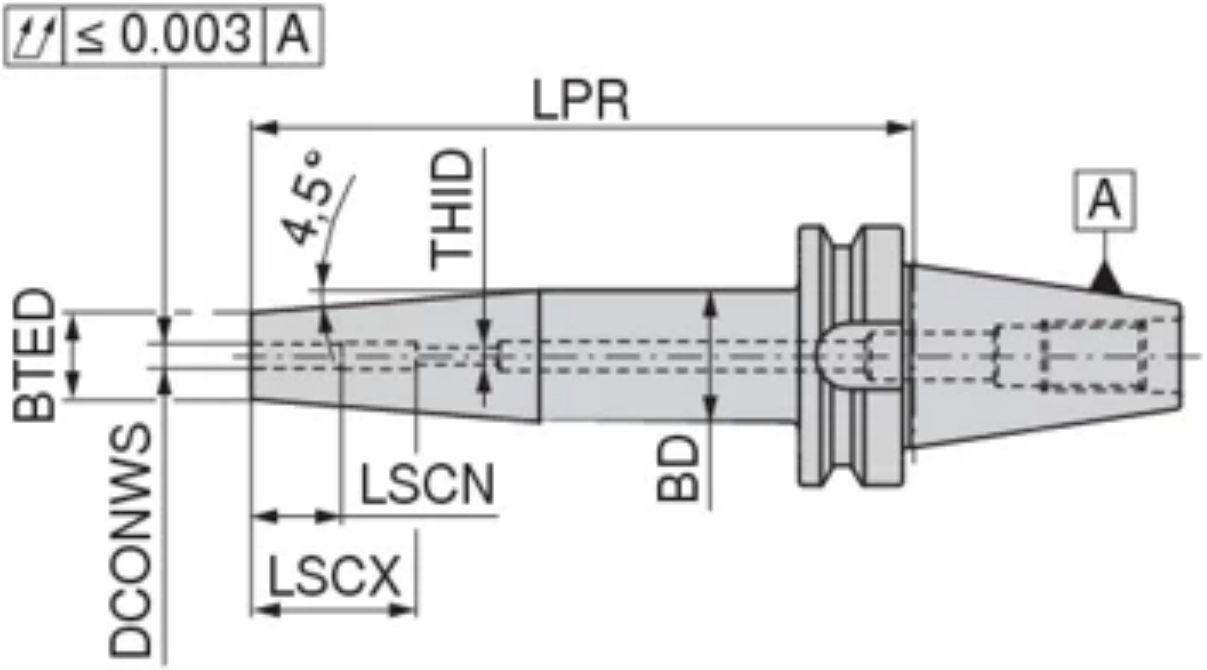

Краткие характеристики:

Описание

Описание:

- для хвостовиков из твердого сплава (VHM) и быстрорежущей стали (HSS) с допуском h6 или выше

Крепление	d_1 DCONWS (mm)	A LPR (mm)	D_1 BTED (mm)	D_2 BD (mm)	L_1 OAL (mm)
Артикул: 80333103					
BT 40	3	90	11	15	155,4
Артикул: 80333104					
BT 40	4	90	11	15	155,4
Артикул: 80333105					
BT 40	5	90	11	15	155,4
Артикул: 80333106					
BT 40	6	90	21	27	155,4
Артикул: 80333108					
BT 40	8	90	21	27	155,4
Артикул: 80333110					
BT 40	10	90	24	34	155,4
Артикул: 80333112					
BT 40	12	90	24	34	155,4
Артикул: 80333114					
BT 40	14	90	27	34	155,4
Артикул: 80333116					
BT 40	16	90	27	34	155,4
Артикул: 80333118					
BT 40	18	90	33	42	155,4
Артикул: 80333120					
BT 40	20	90	33	42	155,4
Артикул: 80333125					
BT 40	25	100	44	53	165,4
Артикул: 80333306					
BT 40	6	160	21	27	225,4
Артикул: 80333308					
BT 40	8	160	21	27	225,4
Артикул: 80333310					
BT 40	10	160	24	34	225,4
Артикул: 80333312					
BT 40	12	160	24	34	225,4
Артикул: 80333314					
BT 40	14	160	27	34	225,4
Артикул: 80333316					
BT 40	16	160	27	34	225,4
Артикул: 80333318					
BT 40	18	160	33	42	225,4
Артикул: 80333320					
BT 40	20	160	33	42	225,4
Артикул: 80333325					
BT 40	25	160	44	53	225,4

Артикул: 80527120

Зажимной патрон высокого давления, короткий и прочный

WNT \ Standard

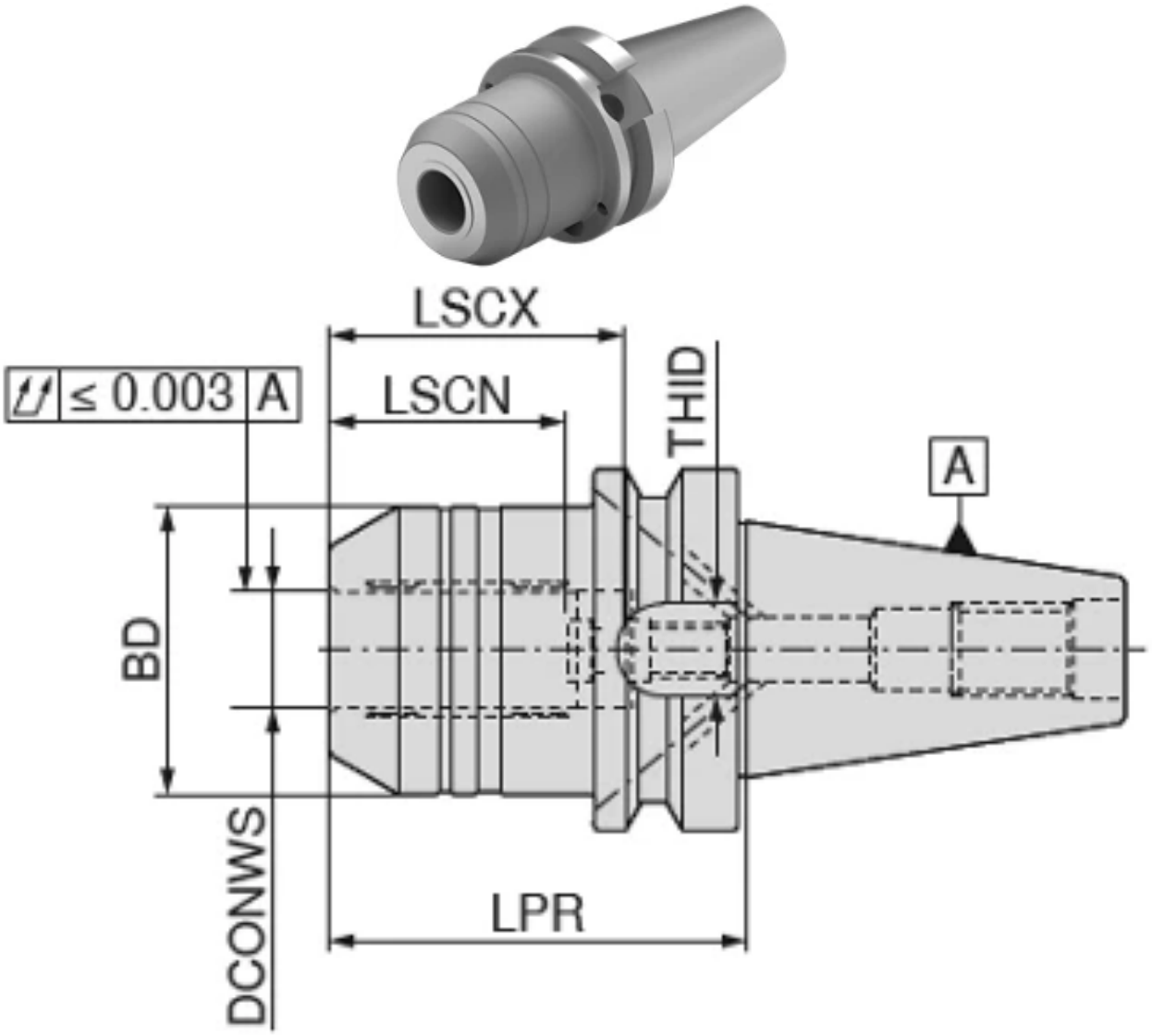

Краткие характеристики:

Описание

Обозначение:
MAS-BT40.ADB.HSF.20.72,5.F*
ГИДРОПАТРОН ВЫСОКОГО ДАВЛЕНИЯ

Описание:

- для хвостовиков из твердого сплава (VHM) и быстрорежущей стали (HSS) с допуском h6 или выше

Комплект поставки:
Корпус с упорным и нажимным винтами

Технические характеристики

Класс балансировки	G 2,5 $n_{макс.}$ 25 000
Крепление	BT 40
Диам. зажима, номинальный, со стороны заготовки DCONWS/d_1	20 mm
Вылет LPR/A	72,5 mm
Конечный диаметр конуса BTED/D_1	39,25 mm
Диам. корпуса BD/D_2	49,25 mm
Длина зажима, макс. LSCX/l_2	51 mm
Зажимная длина, мин. LSCN/(l_2)	41 mm
Длина базового держателя LB/L	45,5 mm
Обозначение резьбы, внутр. THID/G	M8x1
Общая длина OAL/L_1	137,9 mm

Артикул: 80531...

Оправка под цилиндрический хвостовик (Weldon)

WNT \ Standard

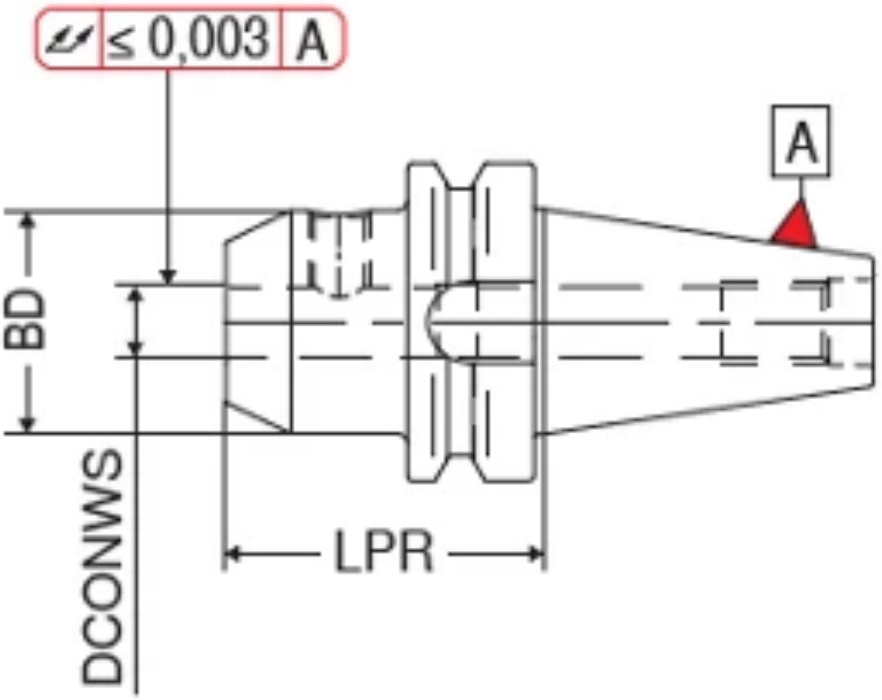

Краткие характеристики:

Описание

Описание:

- для хвостовиков стандарта DIN 6535 / 1835 B с боковыми лысками

Технические характеристики

Класс балансировки	G 2,5 $n_{макс.}$ 25 000

Крепление	$d_{1\ H4}$ DCONWS (mm)	A LPR (mm)	D_1 BD (mm)
Артикул: 80531106			
BT 40	6	50	25
Артикул: 80531108			
BT 40	8	50	28
Артикул: 80531110			
BT 40	10	63	35
Артикул: 80531112			
BT 40	12	63	42
Артикул: 80531114			
BT 40	14	63	44
Артикул: 80531116			
BT 40	16	63	48
Артикул: 80531118			
BT 40	18	63	50
Артикул: 80531120			
BT 40	20	63	52
Артикул: 80531125			
BT 40	25	90	65
Артикул: 80531132			
BT 40	32	100	72

Артикул: 80538...

Цанговый патрон ER

WNT \ Standard

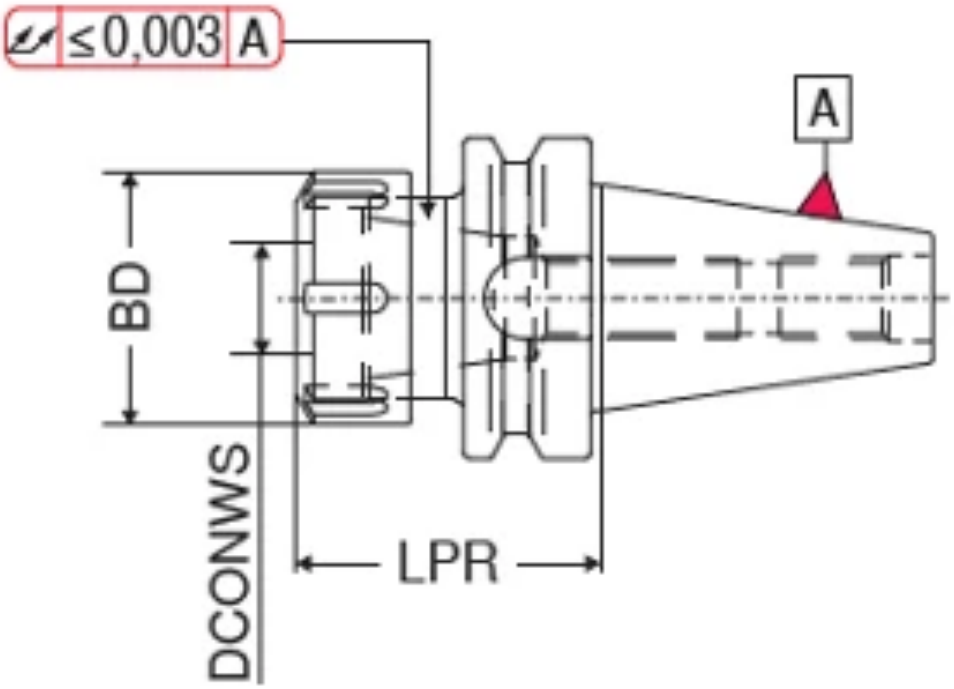

Краткие характеристики:

Описание

Комплект поставки:
Корпус с накидной гайкой

Технические характеристики

Класс балансировки	G 2,5 n_{max} 20000

Крепление	d_1 DCONWS (mm)	A LPR (mm)	D_1 DLN (mm)	D_2 BD (mm)
Артикул: 80538110				
BT 40	0,5 - 10	75	28	28
Артикул: 80538116				
BT 40	1 - 16	75	42	42
Артикул: 80538120				
BT 40	2 - 20	60	50	
Артикул: 80538126				
BT 40	3 - 26	80	63	
Артикул: 80538410				
BT 40	0,5 - 10	100	28	28
Артикул: 80538416				
BT 40	1 - 16	100	42	42
Артикул: 80538420				
BT 40	2 - 20	100	50	50
Артикул: 80538426				
BT 40	3 - 26	120	63	
Артикул: 80538510				
BT 40	0,5 - 10	160	28	28

Артикул: 80544...

Оправка для насадных фрез с поперечным пазом

WNT \ Standard

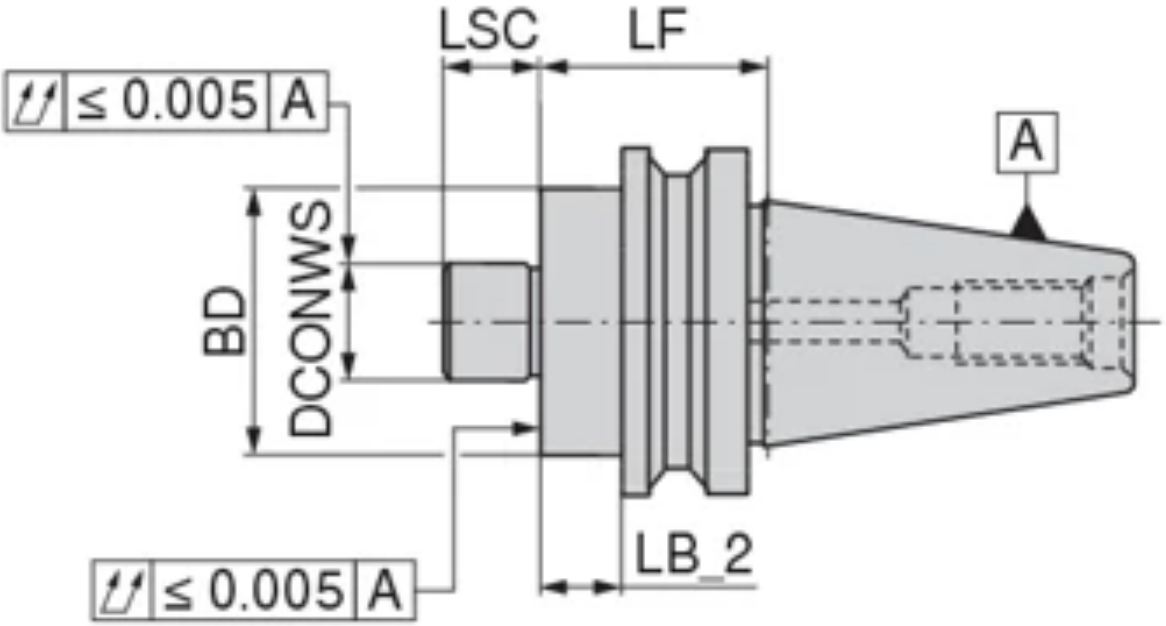

Краткие характеристики:

Описание

Описание:

- с ввинченными поводковыми шпонками и увеличенной контактной поверхностью для фрез с поперечным пазом
- Для системы AD необходимо использовать дифференциальный винт, см. стр. 16/152 Основного каталога

Комплект поставки:
Корпус с затяжным винтом

Технические характеристики

Класс балансировки	G 2,5 $n_{макс.}$ 25 000

Крепление	D_1 DCONWS (mm)	D_2 BD (mm)
Артикул: 80544116		
BT 40	16	38
Артикул: 80544122		
BT 40	22	48
Артикул: 80544127		
BT 40	27	58
Артикул: 80544132		
BT 40	32	78
Артикул: 80544140		
BT 40	40	89

Артикул: 80546...

Оправка для комбинированных насадных фрез

WNT \ Standard

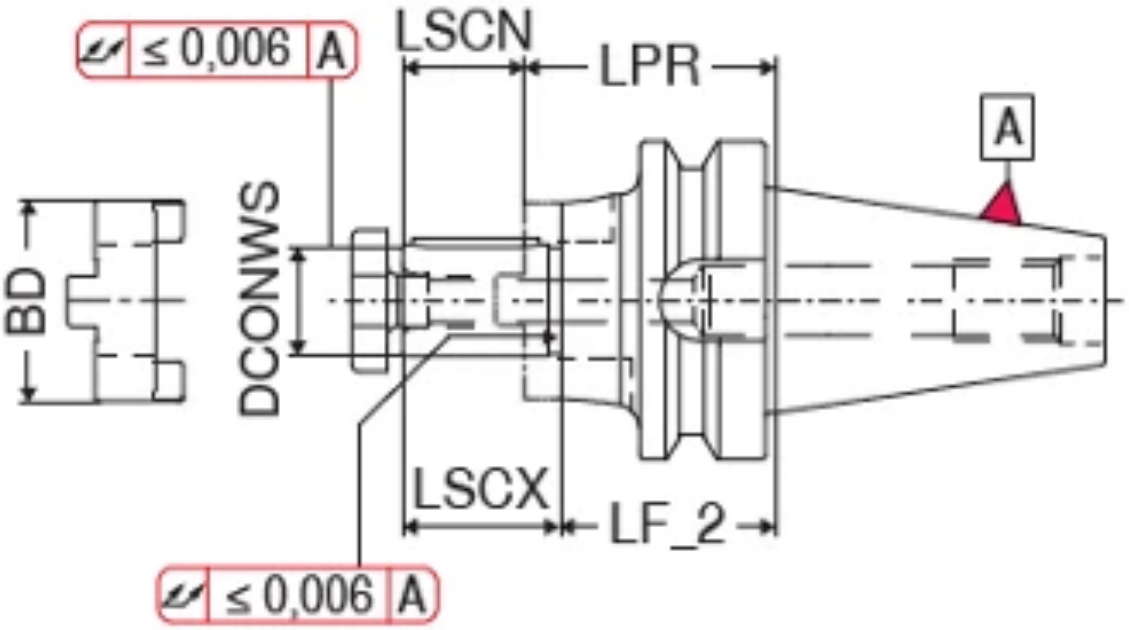

Краткие характеристики:

Описание

Описание:

- для фрез с продольным и поперечным пазом по DIN 6358
- Для системы AD необходимо использовать дифференциальный винт, см. стр. 15/106 Основного каталога

Комплект поставки:

Корпус с затяжным винтом, поводковым кольцом и призматической шпонкой

Технические характеристики

Класс балансировки	G 6,3 n_{max} 15000

Крепление	D_1 DCONWS (mm)	D_2 BD (mm)
Артикул: 80546116		
BT 40	16	32
Артикул: 80546122		
BT 40	22	40
Артикул: 80546127		
BT 40	27	48
Артикул: 80546132		
BT 40	32	58
Артикул: 80546140		
BT 40	40	70

Артикул: 80739120

Зажимной патрон высокого давления, короткий и прочный

WNT \ Standard

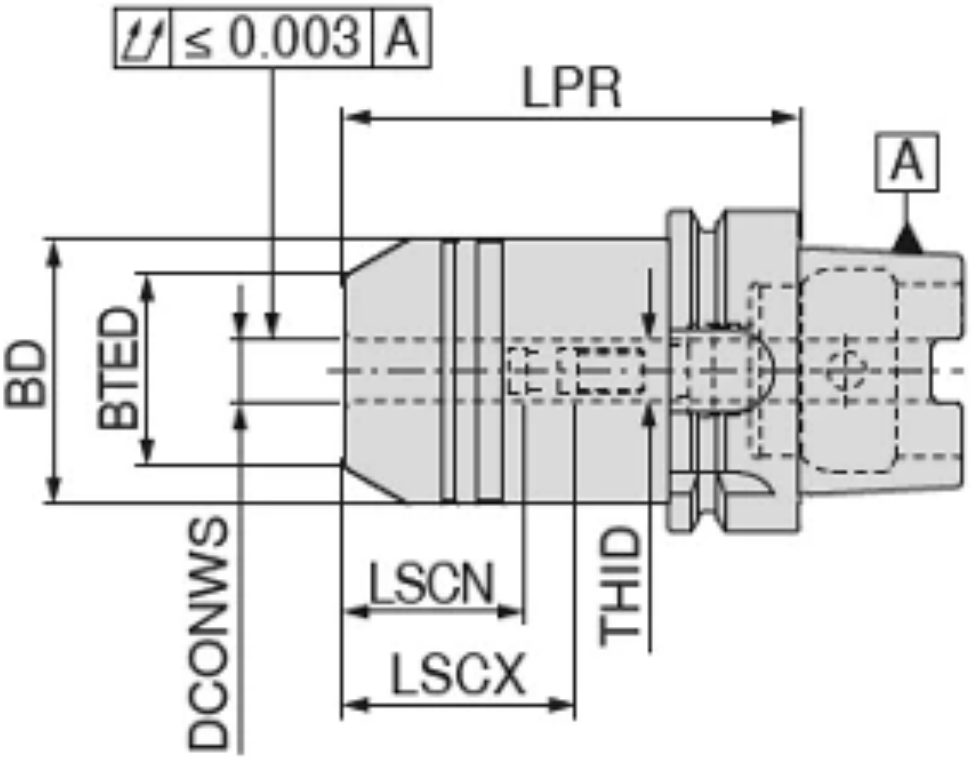

Краткие характеристики:

Описание

Обозначение:
DIN69893-A63.AD.HSF.20.80.F*
ГИДРОПАТРОН ВЫСОКОГО ДАВЛЕНИЯ

Описание:

- для хвостовиков из твердого сплава (VHM) и быстрорежущей стали (HSS) с допуском h6 или выше

Комплект поставки:

Корпус с упорным и нажимным винтами

Технические характеристики

Класс балансировки	G 2,5 $n_{макс.}$ 25 000
Крепление	HSK-A 63
Диам. зажима, номинальный, со стороны заготовки DCONWS/d_1	20 mm
Вылет LPR/A	80 mm
Конечный диаметр конуса BTED/D_1	38 mm
Диам. корпуса BD/D_2	52,5 mm
Длина зажима, макс. LSCX/l_2	51 mm
Зажимная длина, мин. LSCN/(l_2)	41 mm
Длина базового держателя LB/L	54 mm
Обозначение резьбы, внутр. THID/G	M8x1
Общая длина OAL/L_1	112 mm

Артикул: 82740...

NEW

Оправка для цилиндрических хвостовиков (Weldon)

WNT \ Standard

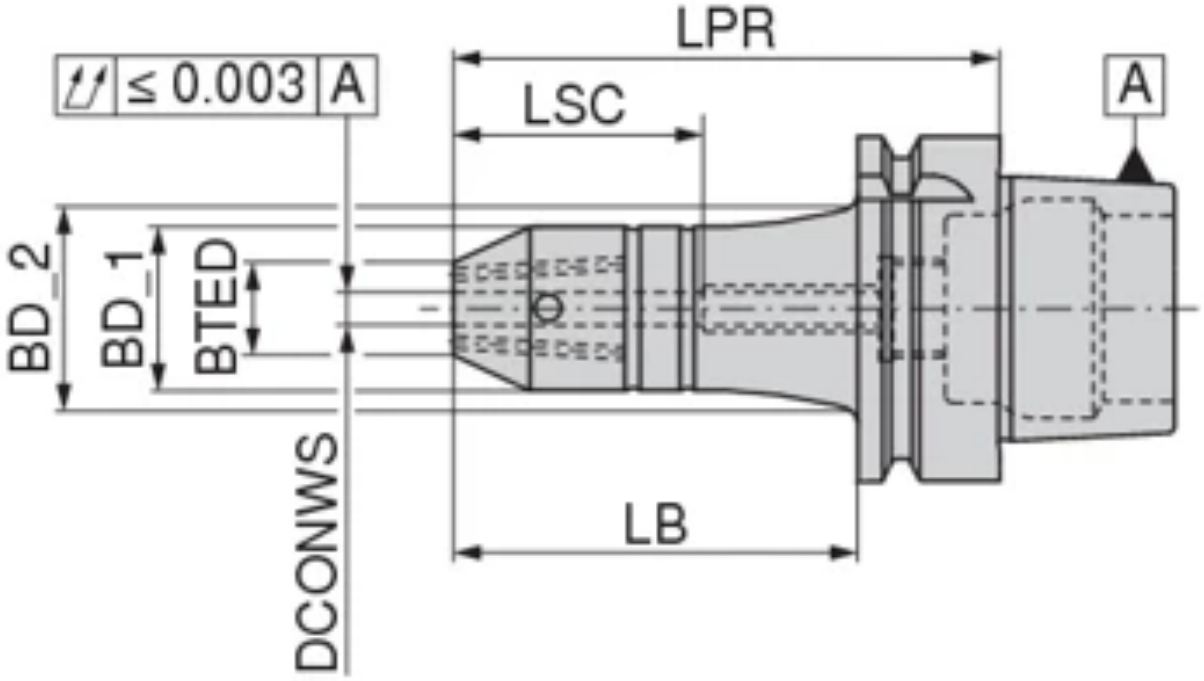

Краткие характеристики:

Описание

Описание:

- Для хвостовиков согласно DIN 6535 HB/1835 B с горизонтальной лыской
- Также по запросу доступно в исполнении с микрочипом Balluff

Технические характеристики

Класс балансировки	G 2,5 $n_{макс.}$ 25 000

Крепление	$d_{1\ H5}$ DCONWS (mm)	A LPR (mm)	D_1 BD (mm)	D_2 BD_1 (mm)
Артикул: 8274010657				
HSK-A 63	6	65	30	30
Артикул: 8274010857				
HSK-A 63	8	65	32	32
Артикул: 8274011057				
HSK-A 63	10	65	35	35
Артикул: 8274011257				
HSK-A 63	12	80	42	42
Артикул: 8274011457				
HSK-A 63	14	80	45	45
Артикул: 8274011657				
HSK-A 63	16	80	48	48
Артикул: 8274011857				
HSK-A 63	18	80	48	48
Артикул: 8274012057				
HSK-A 63	20	80	52	52
Артикул: 8274012557				
HSK-A 63	25	110	63	63
Артикул: 8274013257				
HSK-A 63	32	110	72	72
Артикул: 8274010655				
HSK-A 100	6	80	30	30
Артикул: 8274010855				
HSK-A 100	8	80	32	32
Артикул: 8274011055				
HSK-A 100	10	80	35	35
Артикул: 8274011255				
HSK-A 100	12	80	42	42
Артикул: 8274011455				
HSK-A 100	14	80	45	45
Артикул: 8274011655				
HSK-A 100	16	100	48	48
Артикул: 8274011855				
HSK-A 100	18	100	48	48
Артикул: 8274012055				
HSK-A 100	20	100	52	52
Артикул: 8274012555				
HSK-A 100	25	100	65	65
Артикул: 8274013255				
HSK-A 100	32	100	72	72

Артикул: 82741...

NEW

Оправка для цилиндрических хвостовиков (Weldon)

WNT \ Standard

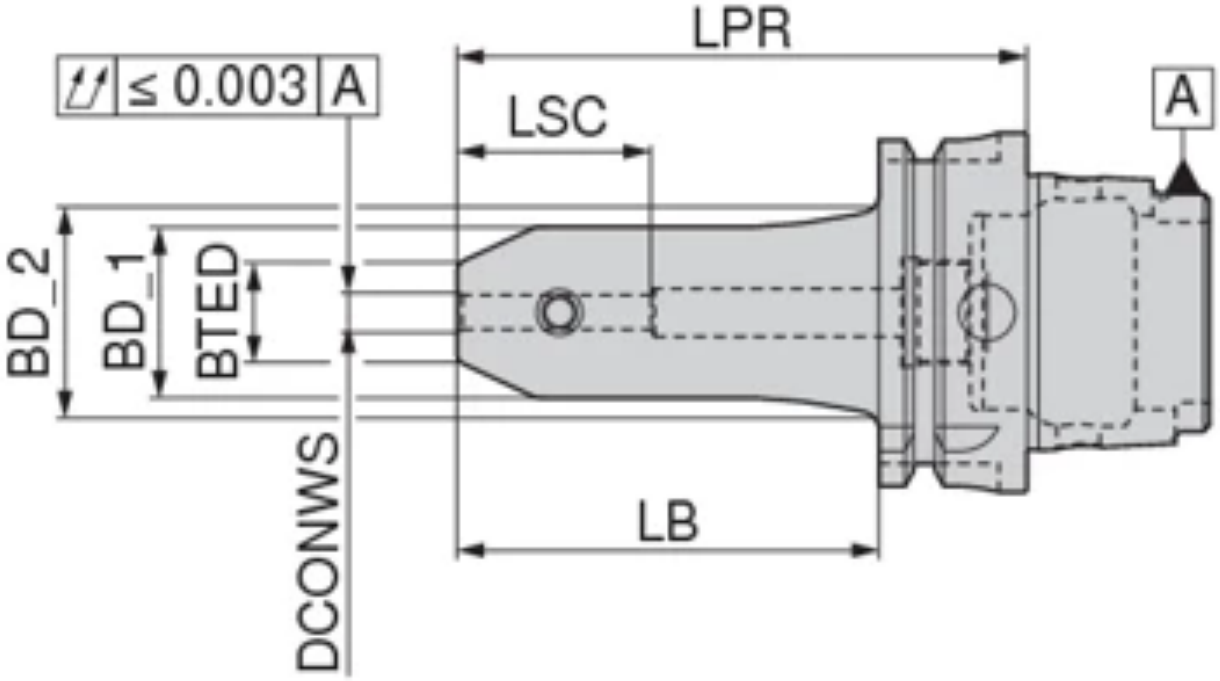

Краткие характеристики:

Описание

Описание:

- Для хвостовиков согласно DIN 6535 HB/1835 B с горизонтальной лыской
- Также по запросу доступно в исполнении с микрочипом Balluff

Технические характеристики

Класс балансировки	G 2,5 $n_{макс.}$ 25 000

	Крепление	$d_{1\ h5}$ DCONWS (mm)	A LPR (mm)	D_1 BD	$D_{2\ \pm 0.1}$ BD_{-1} (mm)
Артикул: 8274110657					
	HSK-A 63	6	65	30	30
Артикул: 8274110857					
	HSK-A 63	8	65	32	32
Артикул: 8274111057					
	HSK-A 63	10	65	35	35
Артикул: 8274111257					
	HSK-A 63	12	80	42	42
Артикул: 8274111457					
	HSK-A 63	14	80	45	45
Артикул: 8274111657					
	HSK-A 63	16	80	48	48
Артикул: 8274111857					
	HSK-A 63	18	80	48	48
Артикул: 8274112057					
	HSK-A 63	20	80	52	52
Артикул: 8274112557					
	HSK-A 63	25	110	63	63
Артикул: 8274113257					
	HSK-A 63	32	110	72	72
Артикул: 8274110655					
	HSK-A 100	6	80	30	30
Артикул: 8274110855					
	HSK-A 100	8	80	32	32
Артикул: 8274111055					
	HSK-A 100	10	80	35	35
Артикул: 8274111255					
	HSK-A 100	12	80	42	42
Артикул: 8274111455					
	HSK-A 100	14	80	45	45
Артикул: 8274111655					
	HSK-A 100	16	100	48	48
Артикул: 8274111855					
	HSK-A 100	18	100	48	48
Артикул: 8274112055					
	HSK-A 100	20	100	52	52
Артикул: 8274112555					
	HSK-A 100	25	100	65	65
Артикул: 8274113255					
	HSK-A 100	32	100	72	72
Артикул: 8274120657					
	HSK-A 63	6	100		30
Артикул: 8274120857					
	HSK-A 63	8	100		32
Артикул: 8274121057					
	HSK-A 63	10	100		35
Артикул: 8274121257					
	HSK-A 63	12	100	42	42
Артикул: 8274121657					
	HSK-A 63	16	100	48	48
Артикул: 8274140657					
	HSK-A 63	6	160		30
Артикул: 8274140857					
	HSK-A 63	8	160		32
Артикул: 8274141057					
	HSK-A 63	10	160		35
Артикул: 8274141257					
	HSK-A 63	12	160		42
Артикул: 8274141657					
	HSK-A 63	16	160		48
Артикул: 8274142057					
	HSK-A 63	20	160	52	52
Артикул: 8274140655					
	HSK-A 100	6	160		30
Артикул: 8274140855					
	HSK-A 100	8	160		32
Артикул: 8274141055					
	HSK-A 100	10	160		35
Артикул: 8274141255					
	HSK-A 100	12	160		42
Артикул: 8274141655					
	HSK-A 100	16	160		48
Артикул: 8274142055					
	HSK-A 100	20	160		52
Артикул: 8274142555					
	HSK-A 100	25	160		65

Артикул: 82742...

NEW

Оправка под цилиндрический хвостовик (Whistle Notch)

WNT \ Performance

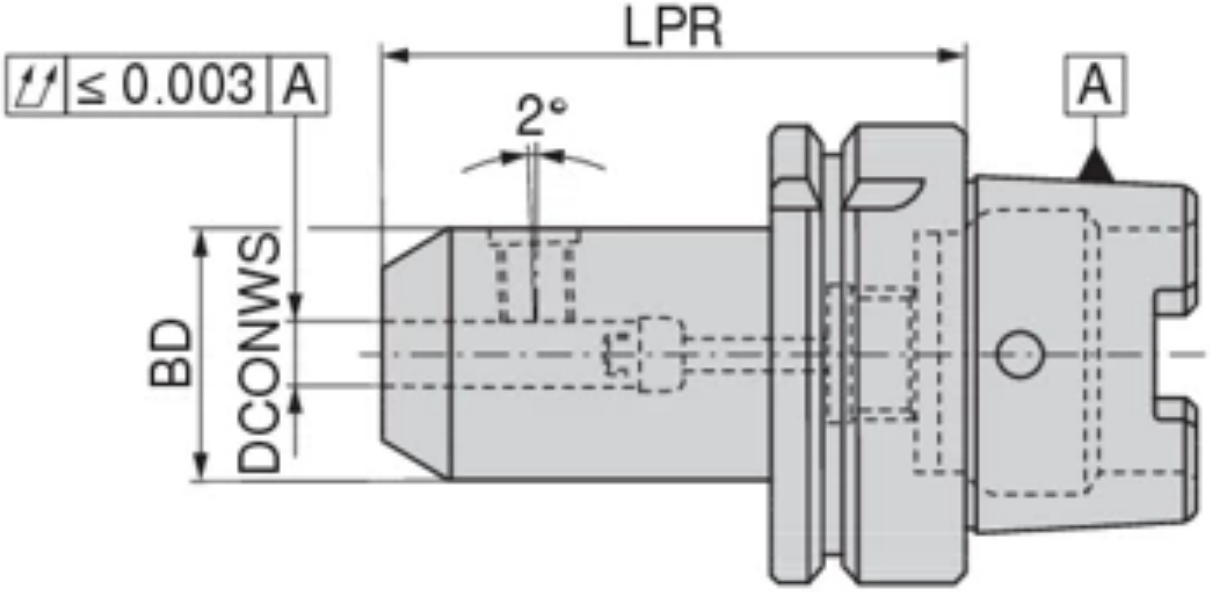

Краткие характеристики:

Описание

Описание:

- Для хвостовиков по DIN 6535 HE / 1835 E с наклонной лыской
- Также по запросу доступно в исполнении с микрочипом Balluff

Технические характеристики

Класс балансировки	G 2,5 $n_{макс.}$ 25 000

Крепление	$d_{1\ H4}$ DCONWS (mm)	A LPR (mm)	D_1 BD (mm)	d_1 DCONWS
Артикул: 8274210657				
HSK-A 63	6	80	25	
Артикул: 8274210857				
HSK-A 63	8	80	28	
Артикул: 8274211057				
HSK-A 63	10	80	35	
Артикул: 8274211257				
HSK-A 63	12	90	42	
Артикул: 8274211457				
HSK-A 63	14	90	44	
Артикул: 8274211657				
HSK-A 63	16	100	48	
Артикул: 8274211857				
HSK-A 63	18	100	50	
Артикул: 8274212057				
HSK-A 63	20	100	52	
Артикул: 8274212557				
HSK-A 63	25	110	65	
Артикул: 8274213257				
HSK-A 63	32	110	72	
Артикул: 8274210655				
HSK-A 100	6	90	25	
Артикул: 8274210855				
HSK-A 100	8	90	28	
Артикул: 8274211055				
HSK-A 100	10	90	35	
Артикул: 8274211255				
HSK-A 100	12	100	42	
Артикул: 8274211455				
HSK-A 100	14	100	44	
Артикул: 8274211655				
HSK-A 100	16	100	48	
Артикул: 8274211855				
HSK-A 100	18	100	50	
Артикул: 8274212055				
HSK-A 100	20	110	52	
Артикул: 8274212555				
HSK-A 100	25	120	65	
Артикул: 8274213255				
HSK-A 100	32	120	72	
Артикул: 8274214055				
HSK-A 100	40	120	80	

Артикул: 82743...

NEW

Цанговый патрон ER

WNT \ Standard

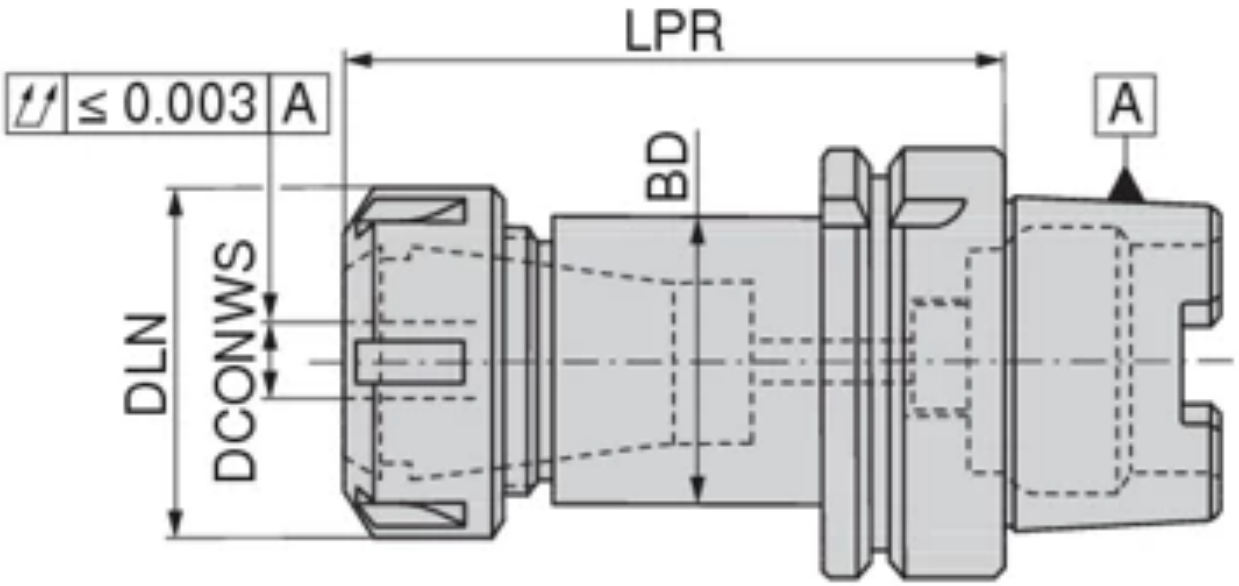

Краткие характеристики:

Описание

Описание:

- Также по запросу доступно в исполнении с микрочипом Balluff

Комплект поставки:
Корпус с накидной гайкой

Технические характеристики

Класс балансировки	G 2,5 $n_{макс.}$ 25 000

Крепление	d_1 DCONWS (mm)	A LPR (mm)	D_1 DLN (mm)	D_2 BD (mm)
Артикул: 8274321057				
HSK-A 63	1 - 10	100	32	27
Артикул: 8274321657				
HSK-A 63	1 - 16	100	42	37
Артикул: 8274322057				
HSK-A 63	2 - 20	100	50	45
Артикул: 8274341057				
HSK-A 63	1 - 10	160	32	27
Артикул: 8274341657				
HSK-A 63	1 - 16	160	42	37
Артикул: 8274321655				
HSK-A 100	1 - 16	100	42	37
Артикул: 8274322055				
HSK-A 100	2 - 20	100	50	45
Артикул: 8274341655				
HSK-A 100	1 - 16	160	42	37
Артикул: 8274342055				
HSK-A 100	2 - 20	160	50	45
Артикул: 8274342655				
HSK-A 100	3 - 26	160	63	56
Артикул: 8274342057				
HSK-A 63	2 - 20	160	50	45
Артикул: 8274342657				
HSK-A 63	3 - 26	160	63	52

Артикул: 82744...

NEW

Комбинированная оправка для торцовых фрез

WNT \ Standard

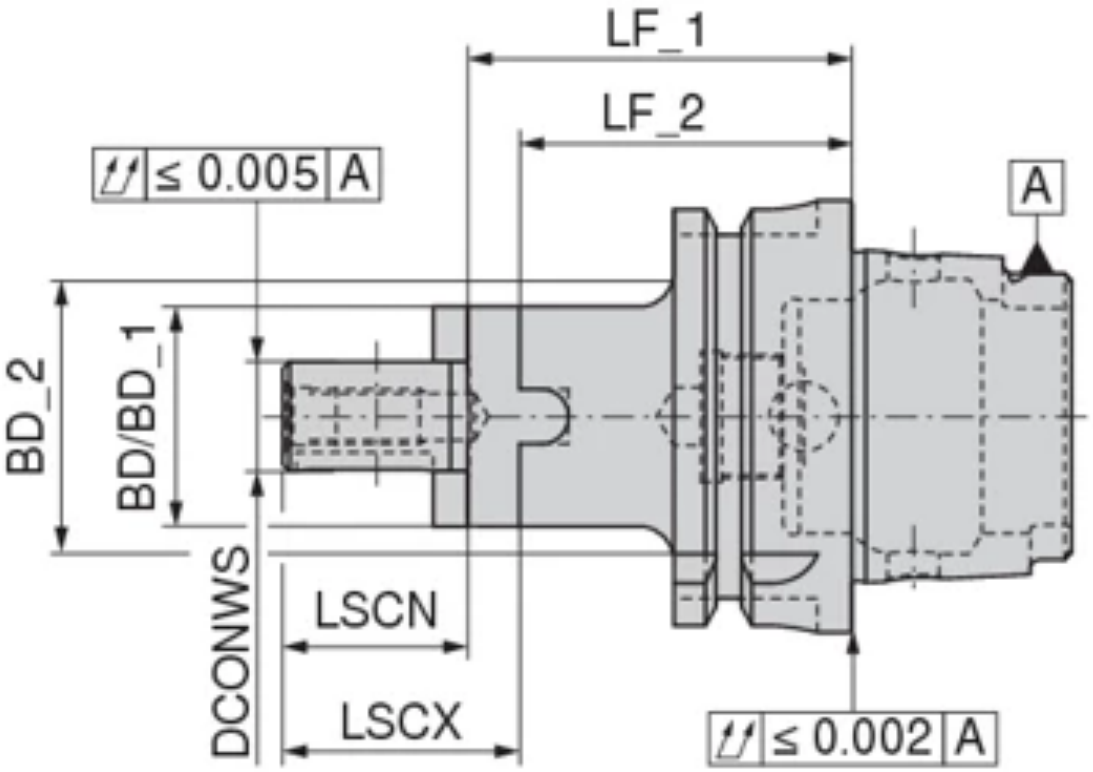

Краткие характеристики:

Описание

Описание:

- Для фрез с поперечным пазом согласно DIN 6358
- Также по запросу доступно в исполнении с микрочипом Balluff

Комплект поставки:
Корпус с затяжным винтом, поводковым кольцом и призматической шпонкой

Предупреждение
Предварительная балансировка комбинированных оправок для торцовых фрез осуществляется без поводкового кольца, призматической шпонки и винта!

Технические характеристики

Класс балансировки	G 2,5 $n_{макс.}$ 25 000

Крепление	D_1 DCONWS (mm)	D_2 BD (mm)	D_2 BD_1	D_3 BD_2
Артикул: 8274411657				
HSK-A 63	16	32		
Артикул: 8274412257				
HSK-A 63	22	40		
Артикул: 8274412757				
HSK-A 63	27	48		
Артикул: 8274413257				
HSK-A 63	32	58		
Артикул: 8274414057				
HSK-A 63	40	70		
Артикул: 8274411655				
HSK-A 100	16	32		
Артикул: 8274412255				
HSK-A 100	22	40		
Артикул: 8274412755				
HSK-A 100	27	48		
Артикул: 8274413255				
HSK-A 100	32	58		
Артикул: 8274414055				
HSK-A 100	40	70		
Артикул: 8274421657				
HSK-A 63	16	32		
Артикул: 8274422257				
HSK-A 63	22	40		
Артикул: 8274422757				
HSK-A 63	27	48		
Артикул: 8274423257				
HSK-A 63	32	58		
Артикул: 8274424057				
HSK-A 63	40	70		
Артикул: 8274441657				
HSK-A 63	16		32	43,21
Артикул: 8274442257				
HSK-A 63	22		40	47,25
Артикул: 8274442757				
HSK-A 63	27	48		
Артикул: 8274443257				
HSK-A 63	32	58		
Артикул: 8274444057				
HSK-A 63	40	70		

Артикул: 82745...

NEW

Оправка для торцовых фрез с поперечным шпоночным пазом

WNT \ Standard

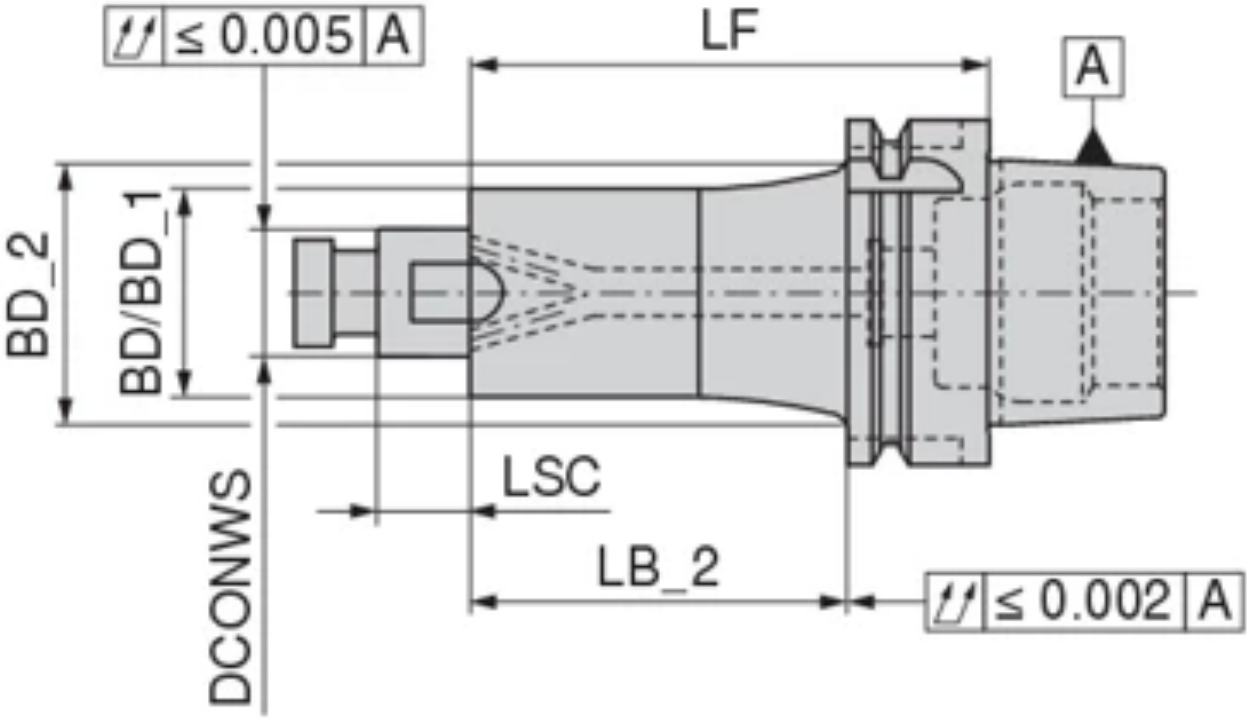

Краткие характеристики:

Описание

Описание:

- Для фрез с поперечным пазом ISO 3937
- Также по запросу доступно в исполнении с микрочипом Balluff

Комплект поставки:
Корпус с зажимным винтом, шпонкой

Технические характеристики

Класс балансировки	G 2,5 $n_{макс.}$ 25 000

Крепление	D_1 DCONWS (mm)	D_2 BD_1	D_3 BD_2	D_2 BD (mm)
Артикул: 8274512757				
HSK-A 63	27			58
Артикул: 8274513257				
HSK-A 63	32			78
Артикул: 8274521657				
HSK-A 63	16	38	44,3	
Артикул: 8274522257				
HSK-A 63	22	48	50,3	
Артикул: 8274522757				
HSK-A 63	27			58
Артикул: 8274523257				
HSK-A 63	32			78
Артикул: 8274524057				
HSK-A 63	40			88

Артикул: 82746...

NEW

Оправка конусная для хвостовиков с конусом Морзе **DIN 228-2D**

WNT \ Performance

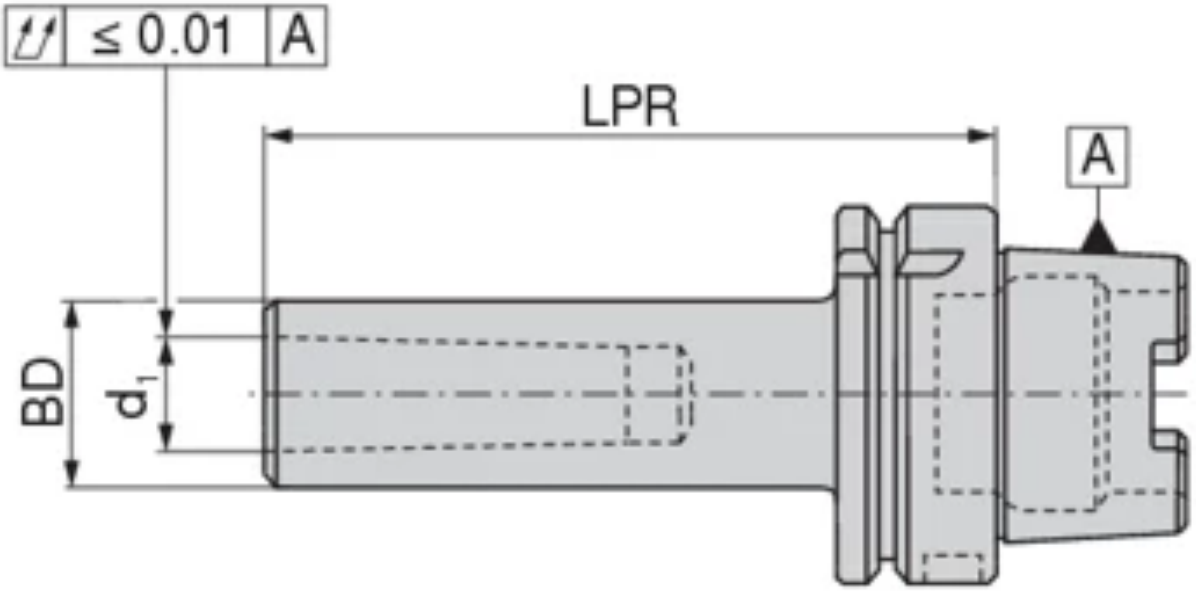

Краткие характеристики:

Описание

Описание:

- Также по запросу доступно в исполнении с микрочипом Balluff

Технические характеристики

Класс балансировки	G 6,3 n_{max} 8000

Крепление	Cone clamping size	d_1 DCONWS (mm)	A LPR (mm)	D_1 BD (mm)	L_3 OAL (mm)
Артикул: 8274601057					
HSK-A 63	MK1	12,065	100	25	132
Артикул: 8274602057					
HSK-A 63	MK2	17,78	120	32	152
Артикул: 8274603057					
HSK-A 63	MK3	23,825	140	40	172
Артикул: 8274604057					
HSK-A 63	MK4	31,267	160	48	192
Артикул: 8274602055					
HSK-A 100	MK2	17,78	120	32	170
Артикул: 8274603055					
HSK-A 100	MK3	23,825	150	40	200
Артикул: 8274604055					
HSK-A 100	MK4	31,267	170	48	220

Артикул: 82747...

NEW

Заготовка

WNT \ Performance

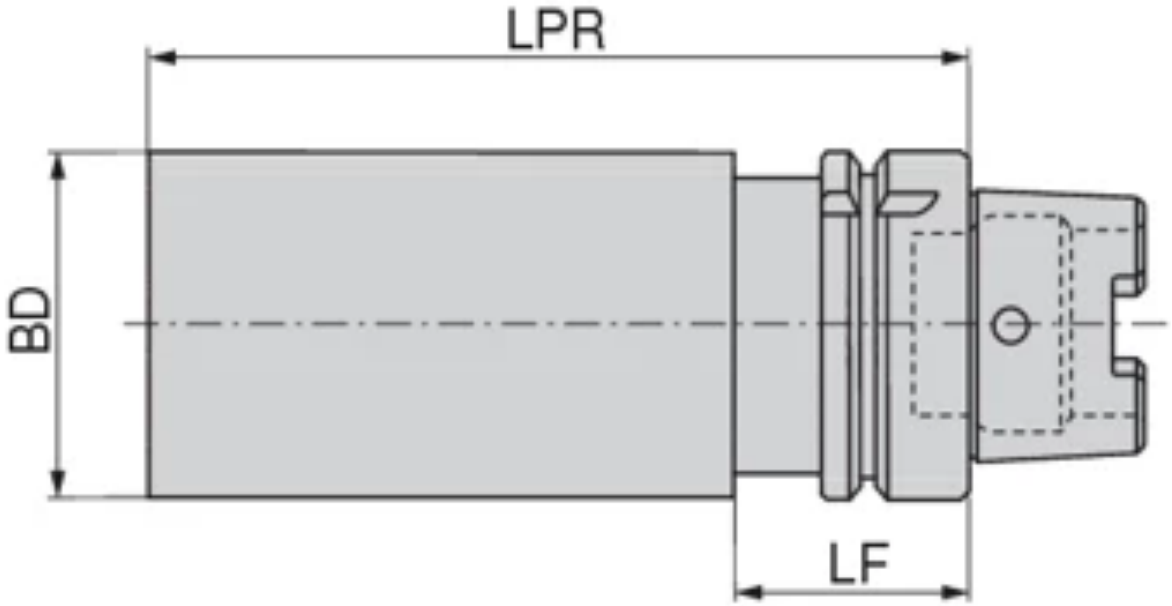

Краткие характеристики:

Описание

Описание:

- Материал: 20NiCrMo2
- Для изготовления специальных инструментов
- Конусная поверхность закалена и шлифована
- Твердость со стороны инструмента $35^{\pm 3}$ HRC
- Также по запросу доступно в исполнении с микрочипом Balluff

Крепление	D_1 BD (mm)	A LPR (mm)	L_1 LF (mm)
Артикул: 8274719755			
HSK-A 100	97,5	250	45
Артикул: 8274716357			
HSK-A 63	63	200	42
Артикул: 8274718057			
HSK-A 63	80	250	42
Артикул: 8274716355			
HSK-A 100	63	200	
Артикул: 8274718055			
HSK-A 100	80	250	

Артикул: 83432...

1-канальный гидравлический патрон MQL, короткий

WNT \ Performance

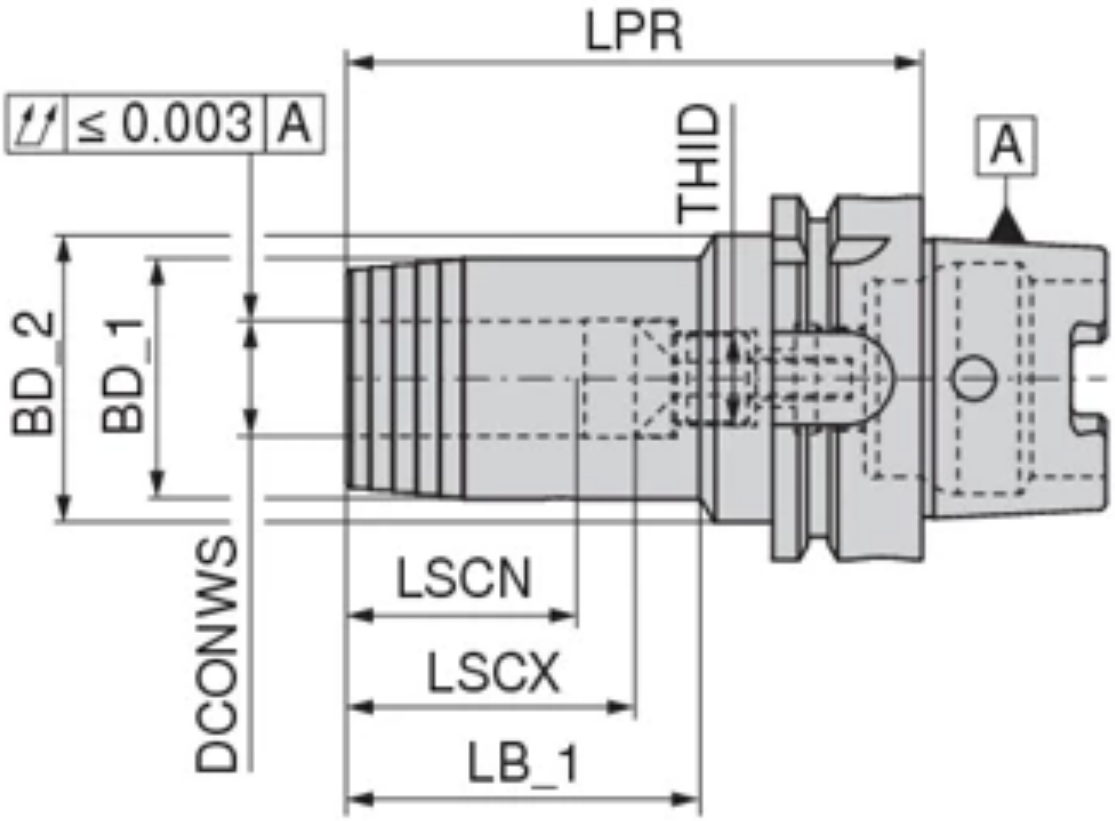

Краткие характеристики:

Технические характеристики

Класс балансировки	G 2,5 $n_{макс.}$ 25 000

	Крепление	d_1 DCONWS (mm)	A LPR (mm)
Артикул: 8343200655			
	HSK-A 100	6	85
Артикул: 8343200657			
	HSK-A 63	6	80
Артикул: 8343200855			
	HSK-A 100	8	85
Артикул: 8343200857			
	HSK-A 63	8	80
Артикул: 8343201055			
	HSK-A 100	10	90
Артикул: 8343201057			
	HSK-A 63	10	85
Артикул: 8343201255			
	HSK-A 100	12	95
Артикул: 8343201257			
	HSK-A 63	12	90
Артикул: 8343201455			
	HSK-A 100	14	95
Артикул: 8343201457			
	HSK-A 63	14	90
Артикул: 8343201655			
	HSK-A 100	16	100
Артикул: 8343201657			
	HSK-A 63	16	95
Артикул: 8343201855			
	HSK-A 100	18	100
Артикул: 8343201857			
	HSK-A 63	18	95
Артикул: 8343202055			
	HSK-A 100	20	105
Артикул: 8343202057			
	HSK-A 63	20	100
Артикул: 8343202555			
	HSK-A 100	25	115
Артикул: 8343202557			
	HSK-A 63	25	115
Артикул: 8343203255			
	HSK-A 100	32	120
Артикул: 8343203257			
	HSK-A 63	32	120

Артикул: 83433...

2-канальный гидравлический патрон MQL, короткий

WNT \ Performance

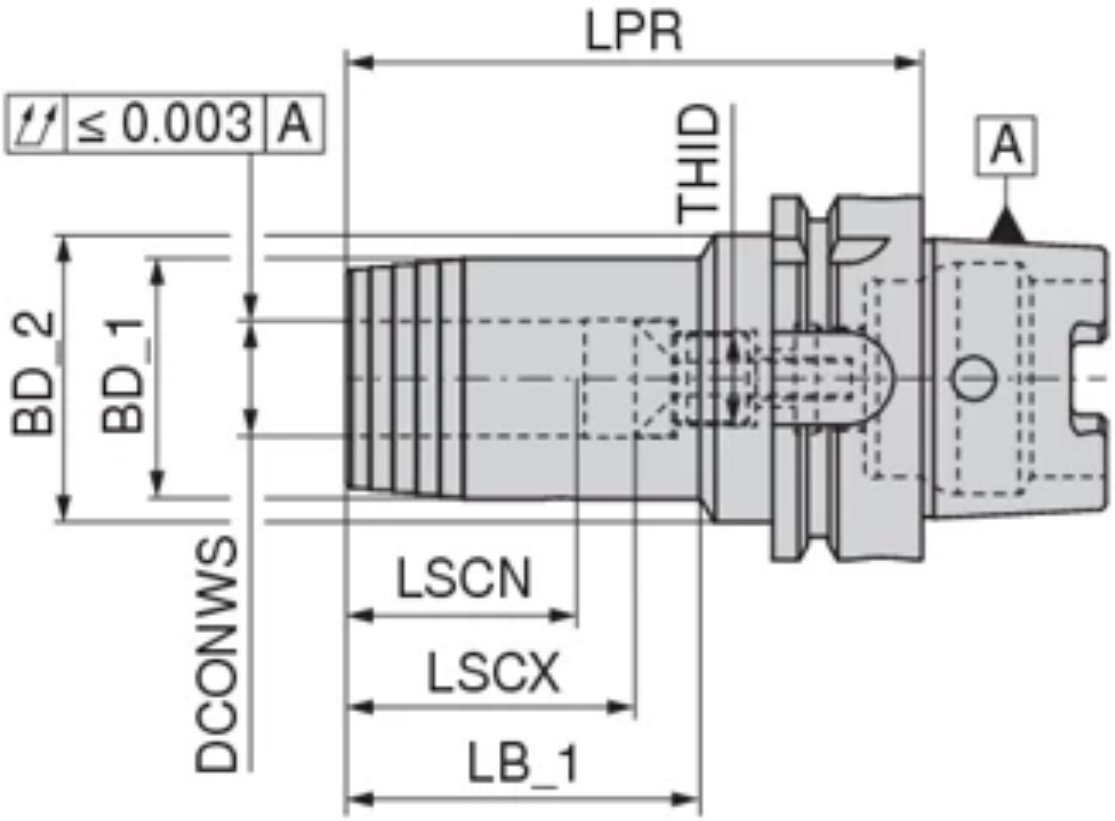

Краткие характеристики:

Технические характеристики

Класс балансировки	G 2,5 $n_{макс.}$ 25 000

	Крепление	d_1 DCONWS (mm)	A LPR (mm)
Артикул: 8343300655			
	HSK-A 100	6	85
Артикул: 8343300657			
	HSK-A 63	6	80
Артикул: 8343300855			
	HSK-A 100	8	85
Артикул: 8343300857			
	HSK-A 63	8	80
Артикул: 8343301055			
	HSK-A 100	10	90
Артикул: 8343301057			
	HSK-A 63	10	85
Артикул: 8343301255			
	HSK-A 100	12	95
Артикул: 8343301257			
	HSK-A 63	12	90
Артикул: 8343301455			
	HSK-A 100	14	95
Артикул: 8343301457			
	HSK-A 63	14	90
Артикул: 8343301655			
	HSK-A 100	16	100
Артикул: 8343301657			
	HSK-A 63	16	95
Артикул: 8343301855			
	HSK-A 100	18	100
Артикул: 8343301857			
	HSK-A 63	18	95
Артикул: 8343302055			
	HSK-A 100	20	105
Артикул: 8343302057			
	HSK-A 63	20	100
Артикул: 8343302555			
	HSK-A 100	25	115
Артикул: 8343302557			
	HSK-A 63	25	115
Артикул: 8343303255			
	HSK-A 100	32	120
Артикул: 8343303257			
	HSK-A 63	32	120

Артикул: 8420018055

Оправка с креплением **ABS** – облегченная конструкция

WNT \ Performance

№ KOMET: A0650370

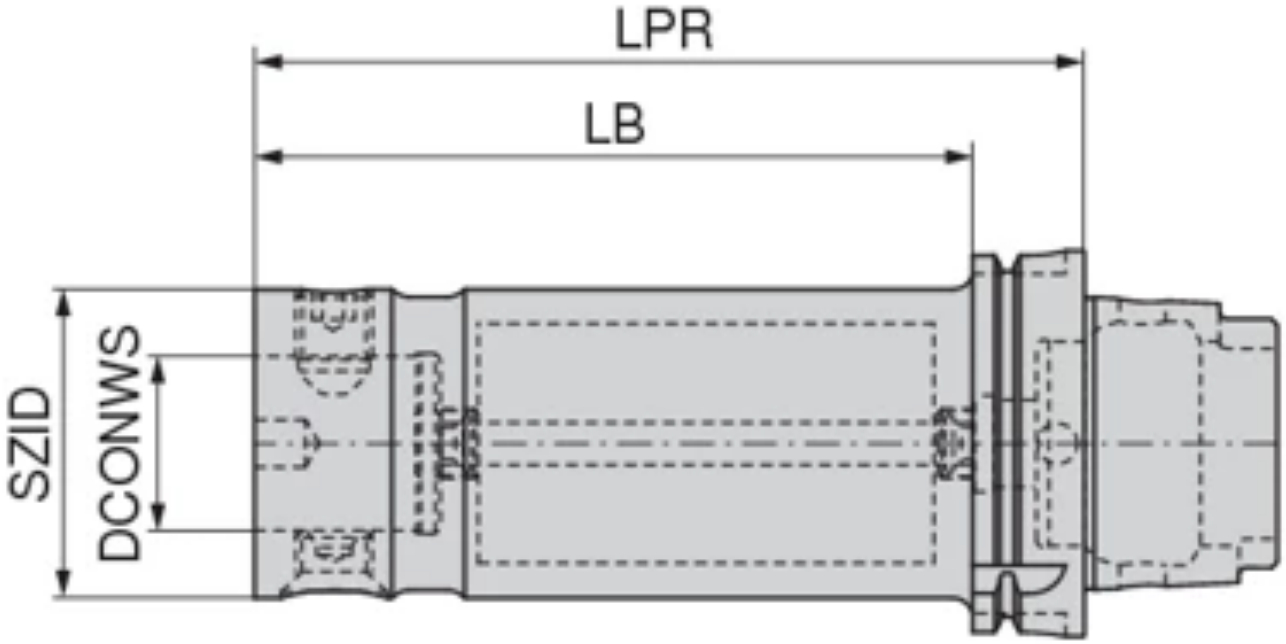

Краткие характеристики:

ABS

Описание

Обозначение:
ISO12164-A100.GA.ABS80.LB
БАЗОВЫЙ АДАПТЕР

Технические характеристики	—
Класс балансировки	G 6,3 n_{max} 10000
Крепление	HSK-A 100
Диам. корпуса BD/D_2	80 mm
Вылет LPR/A	215 mm
Номинальный размер SZID/Размер	ABS 80
Длина базового держателя LB/L_1	186 mm
Диам. зажима, номинальный, со стороны заготовки $DCONWS/d_1$	46 mm

Артикул: 84318...

1-канальный термоусаживаемый MQL 4,5°

WNT \ Performance

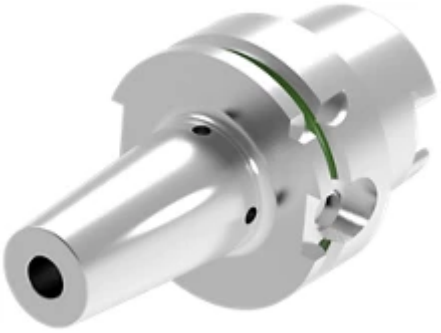

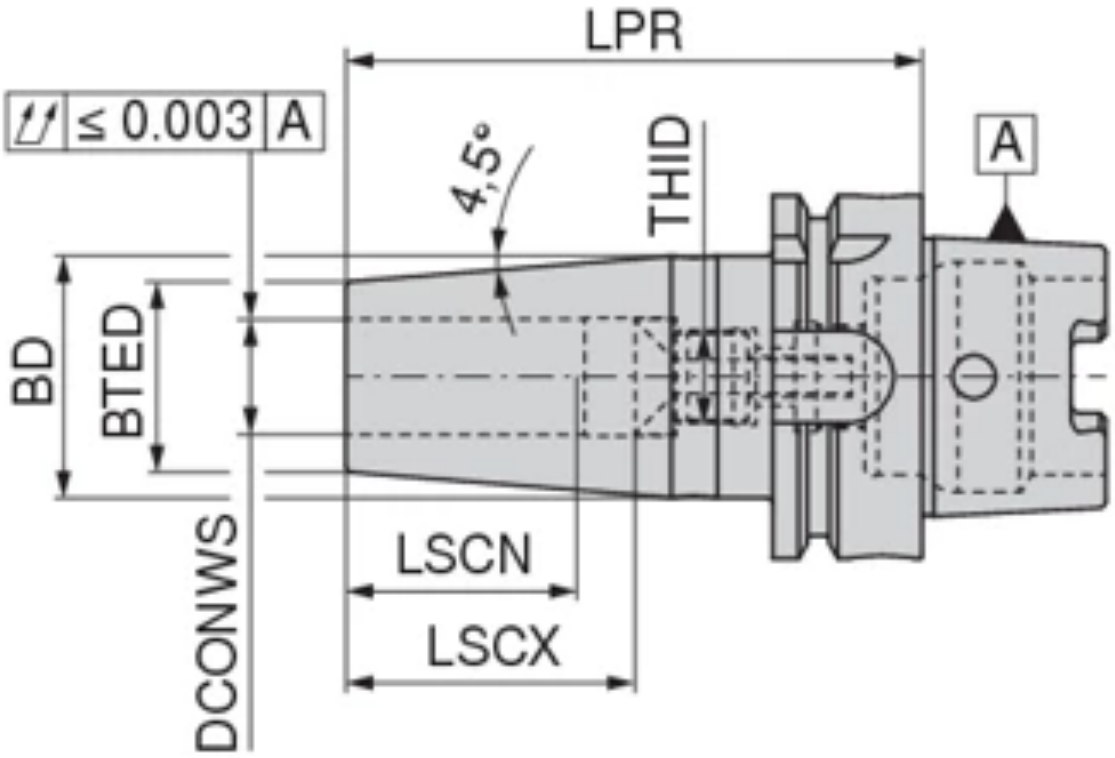

Краткие характеристики:

TG

Технические характеристики

Класс балансировки	G 2,5 $n_{макс.}$ 25 000

Крепление	d_1 DCONWS (mm)	A LPR (mm)	D_1 BTED (mm)	D_2 BD (mm)
Артикул: 8431800655				
HSK-A 100	6	85	21	27
Артикул: 8431800657				
HSK-A 63	6	80	21	27
Артикул: 8431800855				
HSK-A 100	8	85	21	27
Артикул: 8431800857				
HSK-A 63	8	80	21	27
Артикул: 8431801055				
HSK-A 100	10	90	24	32
Артикул: 8431801057				
HSK-A 63	10	85	24	32
Артикул: 8431801255				
HSK-A 100	12	95	24	32
Артикул: 8431801257				
HSK-A 63	12	90	24	32
Артикул: 8431801455				
HSK-A 100	14	95	27	34
Артикул: 8431801457				
HSK-A 63	14	90	27	34
Артикул: 8431801655				
HSK-A 100	16	100	27	34
Артикул: 8431801657				
HSK-A 63	16	95	27	34
Артикул: 8431801855				
HSK-A 100	18	100	33	42
Артикул: 8431801857				
HSK-A 63	18	95	33	42
Артикул: 8431802055				
HSK-A 100	20	105	33	42
Артикул: 8431802057				
HSK-A 63	20	100	33	42
Артикул: 8431802555				
HSK-A 100	25	115	44	53
Артикул: 8431802557				
HSK-A 63	25	115	44	53
Артикул: 8431803255				
HSK-A 100	32	120	44	53
Артикул: 8431803257				
HSK-A 63	32	120	44	53

Артикул: 84319...

2-канальный термоусадочный MQL 4,5°

WNT \ Performance

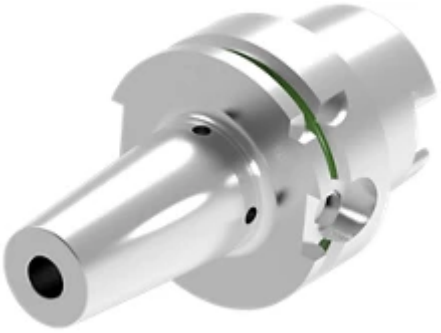

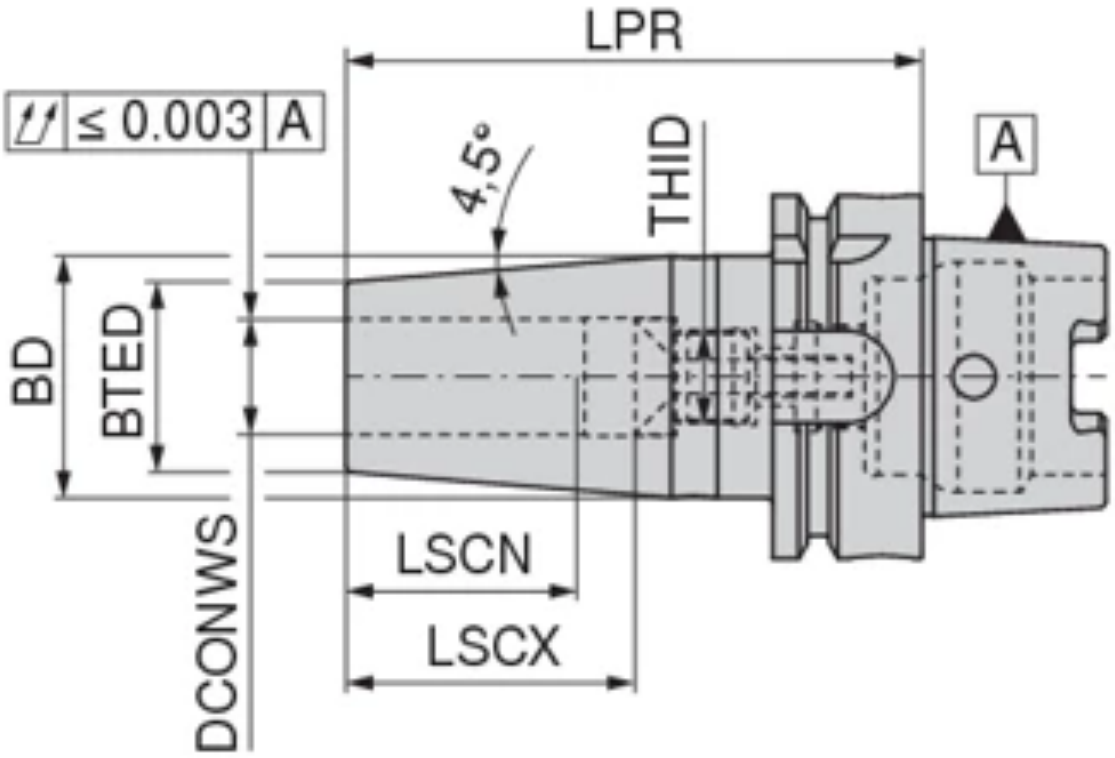

Краткие характеристики:

TG

Технические характеристики

Класс балансировки	G 2,5 $n_{макс.}$ 25 000

Крепление	d_1 DCONWS (mm)	A LPR (mm)	D_1 BTED (mm)	D_2 BD (mm)
Артикул: 8431900655				
HSK-A 100	6	85	21	27
Артикул: 8431900657				
HSK-A 63	6	80	21	27
Артикул: 8431900855				
HSK-A 100	8	85	21	27
Артикул: 8431900857				
HSK-A 63	8	80	21	27
Артикул: 8431901055				
HSK-A 100	10	90	24	32
Артикул: 8431901057				
HSK-A 63	10	85	24	32
Артикул: 8431901255				
HSK-A 100	12	95	24	32
Артикул: 8431901257				
HSK-A 63	12	90	24	32
Артикул: 8431901455				
HSK-A 100	14	95	27	34
Артикул: 8431901457				
HSK-A 63	14	90	27	34
Артикул: 8431901655				
HSK-A 100	16	100	27	34
Артикул: 8431901657				
HSK-A 63	16	95	27	34
Артикул: 8431901855				
HSK-A 100	18	100	33	42
Артикул: 8431901857				
HSK-A 63	18	95	33	42
Артикул: 8431902055				
HSK-A 100	20	105	33	42
Артикул: 8431902057				
HSK-A 63	20	100	33	42
Артикул: 8431902555				
HSK-A 100	25	115	44	53
Артикул: 8431902557				
HSK-A 63	25	115	44	53
Артикул: 8431903255				
HSK-A 100	32	120	44	53
Артикул: 8431903257				
HSK-A 63	32	120	44	53

Артикул: 84326...

Ausgleichshalter DAH 50 HS

WNT \ Performance

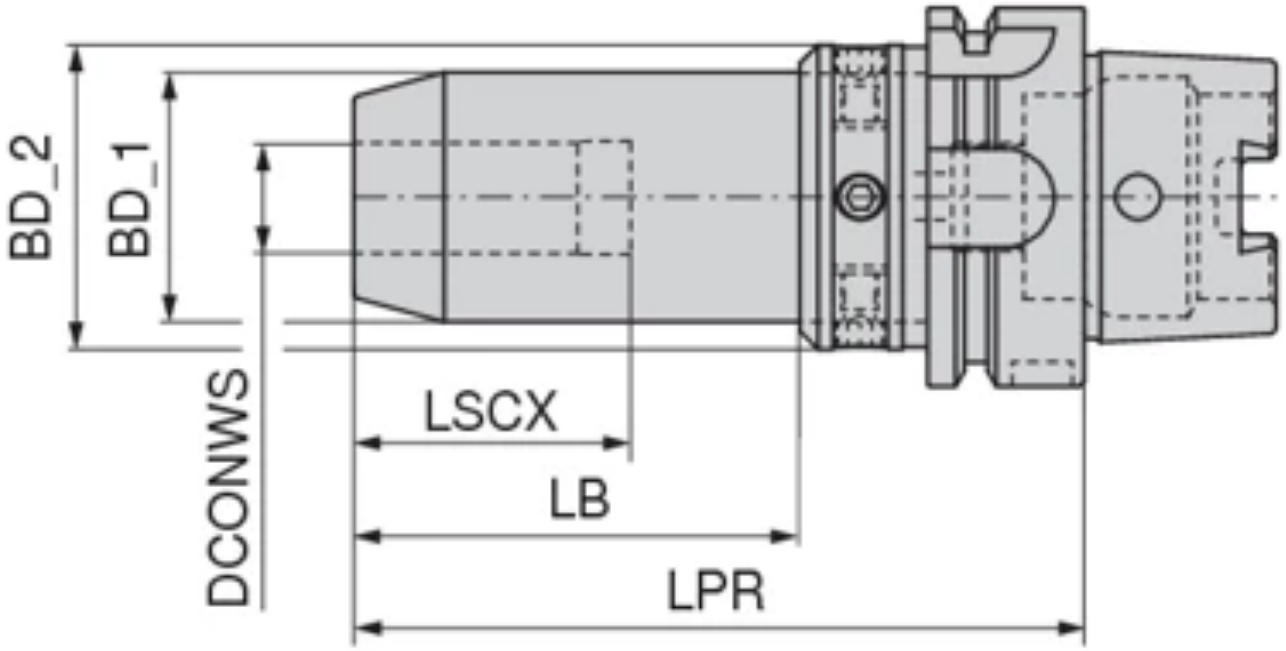

Краткие характеристики:

DAH

Технические характеристики

Класс балансировки	G 2,5 $n_{макс.}$ 25 000

Крепление	d_1 DCONWS (mm)	A LPR (mm)
Артикул: 8432602057		
HSK-A 63	20	110
Артикул: 8432602557		
HSK-A 63	25	135

Артикул: 84328...

Патрон синхронный резьбонарезной с креплением HSK-A

WNT \ Performance

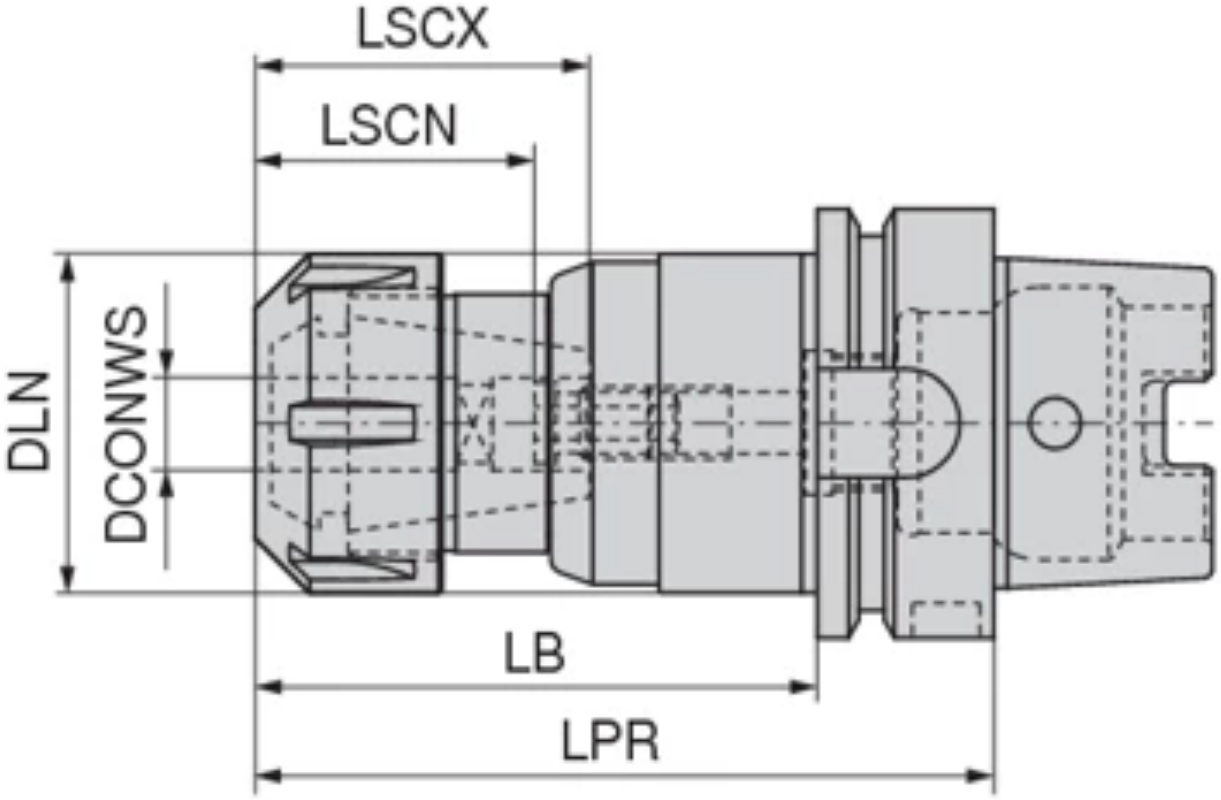

Краткие характеристики:

Описание

Описание:

- Coolant transfer kit and adjustment screw for wet operation (max. 50 bar)

Комплект поставки:

Synchro tapping chuck with collet chuck, coolant transfer kit for wet operation and Allen key for adjustment screw

Диам. корпуса (mm)	d_1 DCONWS (mm)	Зажимная длина, мин. (mm)	Длина зажима, макс. (mm)	Наружный диаметр зажимной гайки (mm)	Диапазон диаметров присоединитель
Артикул: 8432802057					
HSK-A 63	M4 - M12	95,5	34	11,2	29	42	34
Артикул: 8432803257					
HSK-A 63	M4 - M20	109	50	18	31	45	50
Артикул: 8432802157					
HSK-A 63	M4 - M12	160	34	11,2	29	42	34

Артикул: 84328...

Патрон синхронный резьбонарезной с креплением HSK-A

WNT \ Performance

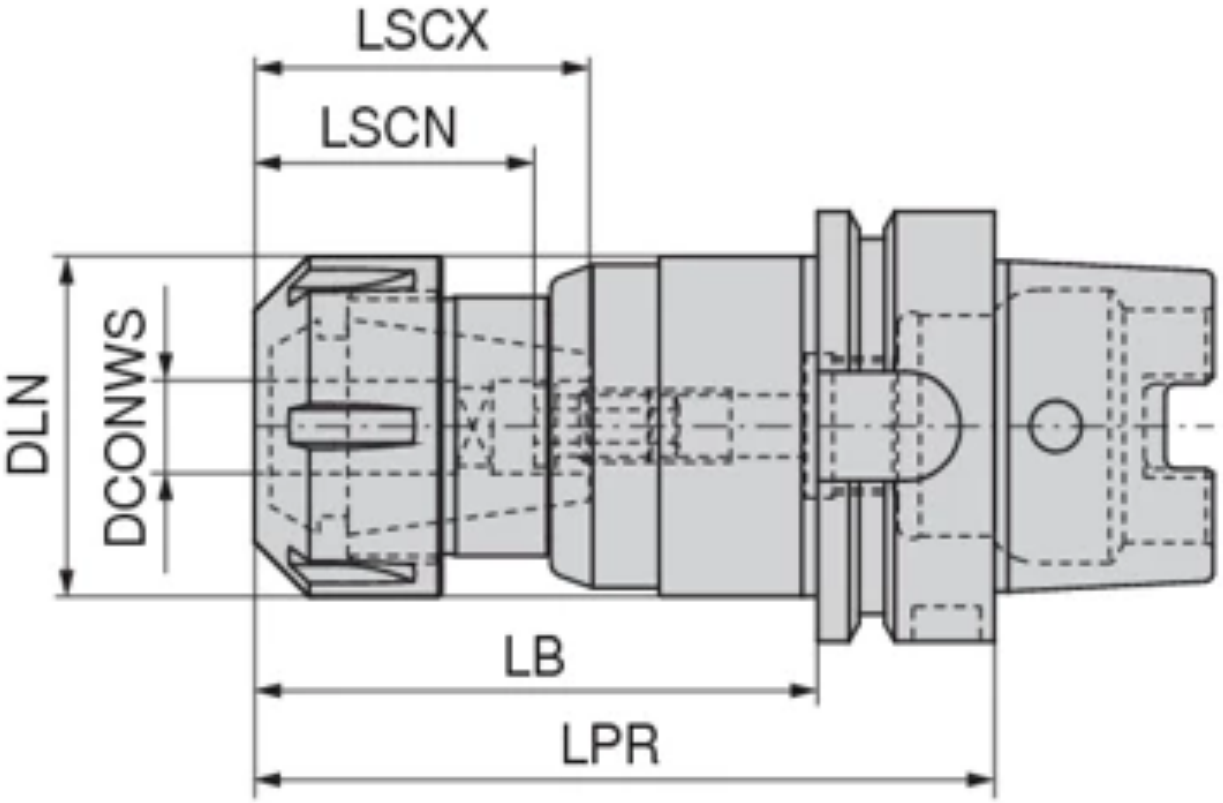

Краткие характеристики:

Описание

Описание:

- Coolant transfer kit and adjustment screw for MMS 1 channel system

Комплект поставки:

Synchro tapping chuck with collet chuck, coolant transfer kit for MMS 1 channel system and Allen key for adjustment screw

Крепление	Диапазон	A LPR	Диам. корпуса	d_1 DCONWS	Зажимная длина, мин	Длина зажима, макс	Наружный диаметр зажимной	Диапазон диаметров присоединительной поверхности со
Артикул: 8432812057								
HSK-A 63	M4 - M12	95,5	34	11,2	29	42		34
Артикул: 8432813257								
HSK-A 63	M4 - M20	109	50	18	31	45		50

Артикул: 84702...

Оправка для торцовых фрез с поперечным шпоночным пазом

WNT \ Standard

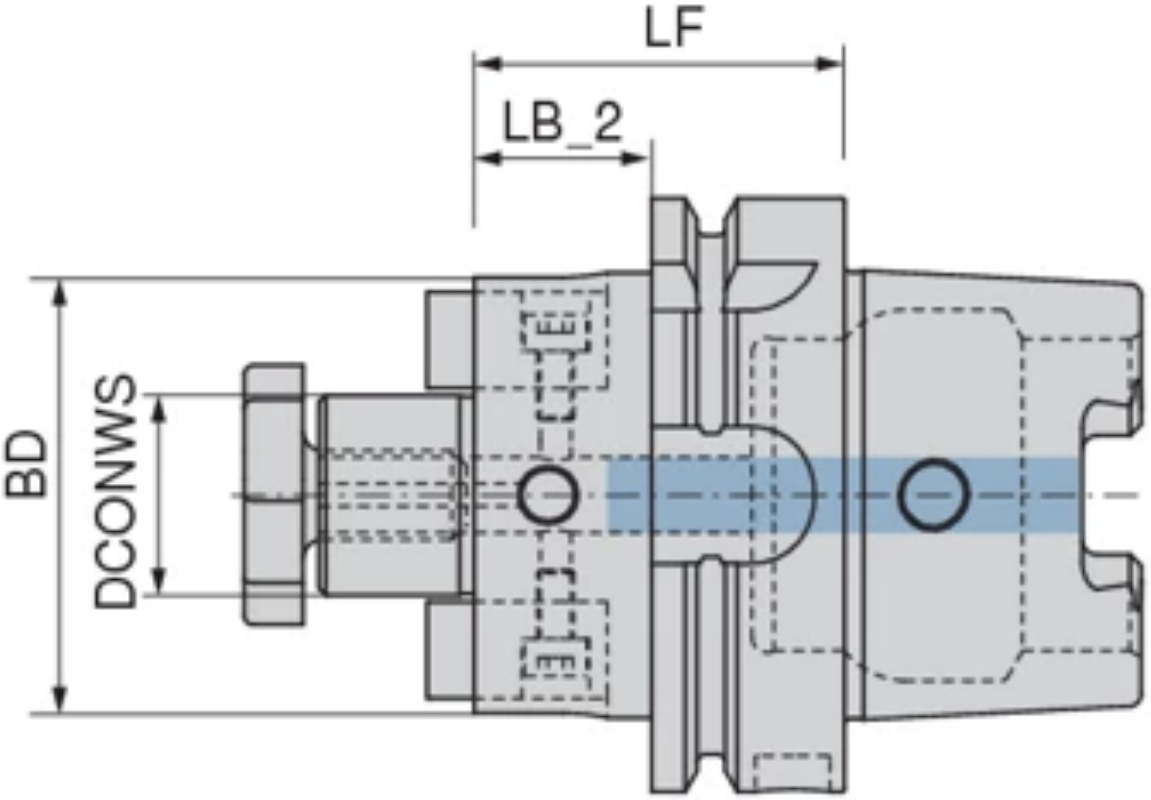

Краткие характеристики:

Описание

Комплект поставки:
Корпус с затяжным винтом, шпонкой

Крепление	D_1 DCONWS (mm)	D_2 BD (mm)
Артикул: 8470202256		
HSK-A 80	22	48
Артикул: 8470202756		
HSK-A 80	27	60
Артикул: 8470203256		
HSK-A 80	32	78
Артикул: 8470204056		
HSK-A 80	40	88
Артикул: 8470201656		
HSK-A 80	16	40

Артикул: 8479899900

Centro-P feat. Spike®_assist

WNT \ Performance

Описание

Обозначение:
SPIKE.SET1
SPIKE ASSIST НАБОР ДЛЯ НАСТРОЙКИ

Комплект поставки:
1 футляр
Базовая оправка HSK-A63 - ER32
Зарядная станция
Программное обеспечение
Connect Stick

Технические характеристики

Класс балансировки	G 2,5 $n_{макс.}$ 25 000
Крепление	HSK-A 63
Диапазон диаметров присоединительной поверхности со стороны обрабатываемой детали DCONWS/d_1	2 - 20 mm
Вылет LPR/A	100 mm
Наружный диаметр зажимной гайки DLN/D_1	50 mm
Диам. корпуса BD/D_2	50 mm
Для цанги	470E (ER32)

Артикул: 84621...

NEW

Удлинитель HSK-T

WNT \ Performance

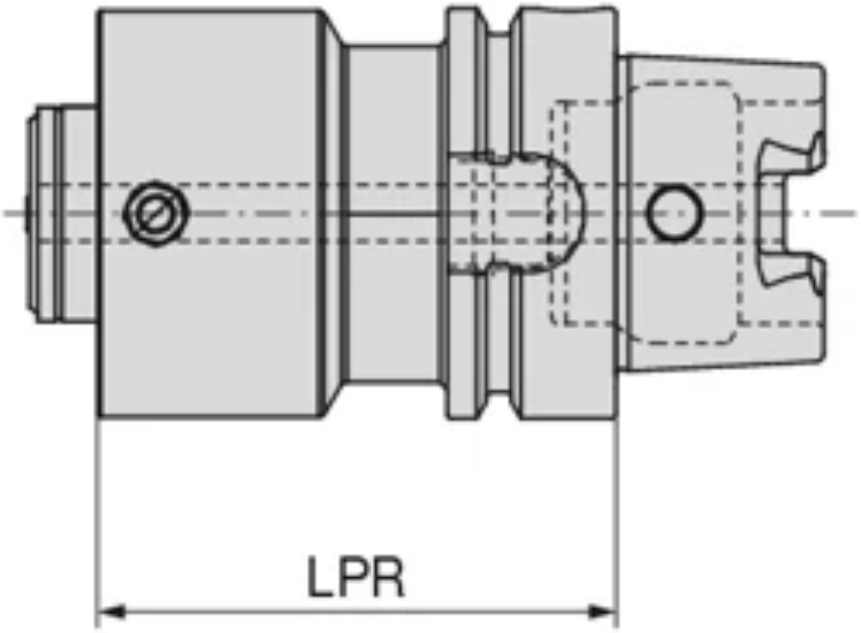

Краткие характеристики:

Описание

Описание:

- Для крепления оправок HSK-T по ISO 12164-3
- Также подходит для HSK-A и HSK-C
- По запросу предлагается также с чипом Balluff

Крепление	Cone clamping size	A LPR (mm)
Артикул: 8462108037		
HSK-T 63	HSK-T 63	80
Артикул: 8462112037		
HSK-T 63	HSK-T 63	120
Артикул: 8462112535		
HSK-T 100	HSK-T 100	125
Артикул: 8462116035		
HSK-T 100	HSK-T 100	160
Артикул: 8462120035		
HSK-T 100	HSK-T 100	200

Артикул: 83235...

NEW

Штревельный болт для адаптера PSC

WNT \ Performance

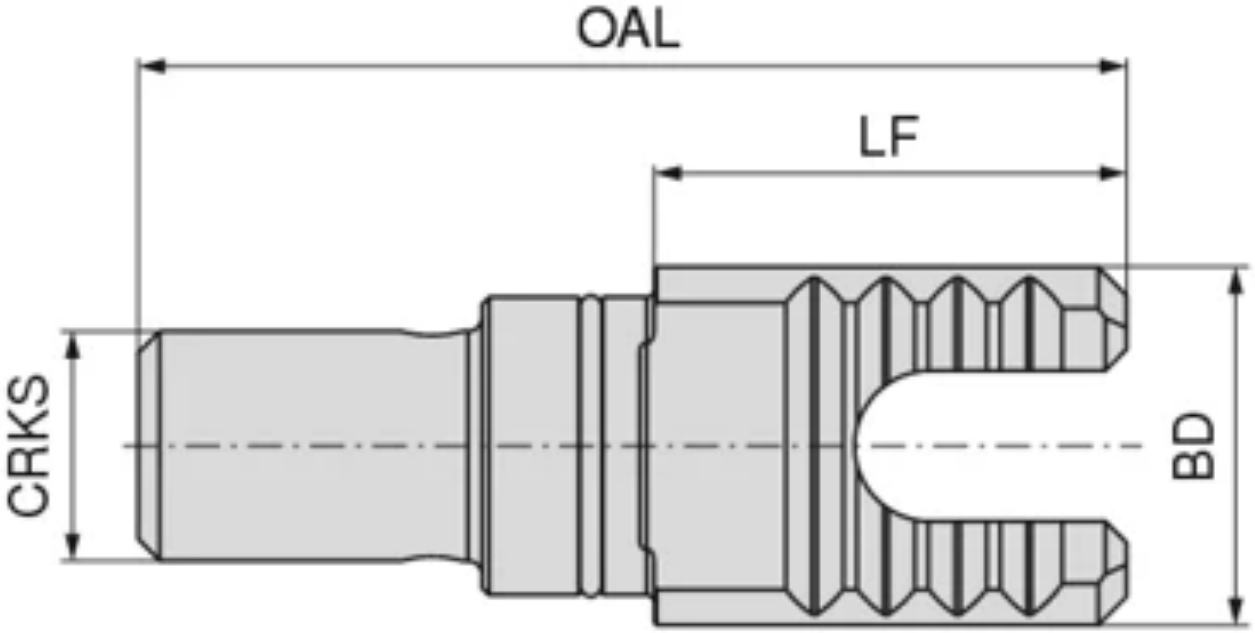

Описание

Описание:

- для зажимания спереди

Комплект поставки:

С уплотнительным кольцом круглого сечения

Крепление	G CRKS	L_1 OAL (mm)	L_4 LF (mm)	Диам. корпуса (mm)
Артикул: 8323504000				
PSC 40	M14x1,5	56	26,3	20
Артикул: 8323505000				
PSC 50	M16x1,5	69	33	25
Артикул: 8323506300				
PSC 63	M20x2	79	33	31

Артикул: 56731...

Адаптер с коническим хвостовиком для фрез с резьбовым хвостовиком

WNT \ Standard

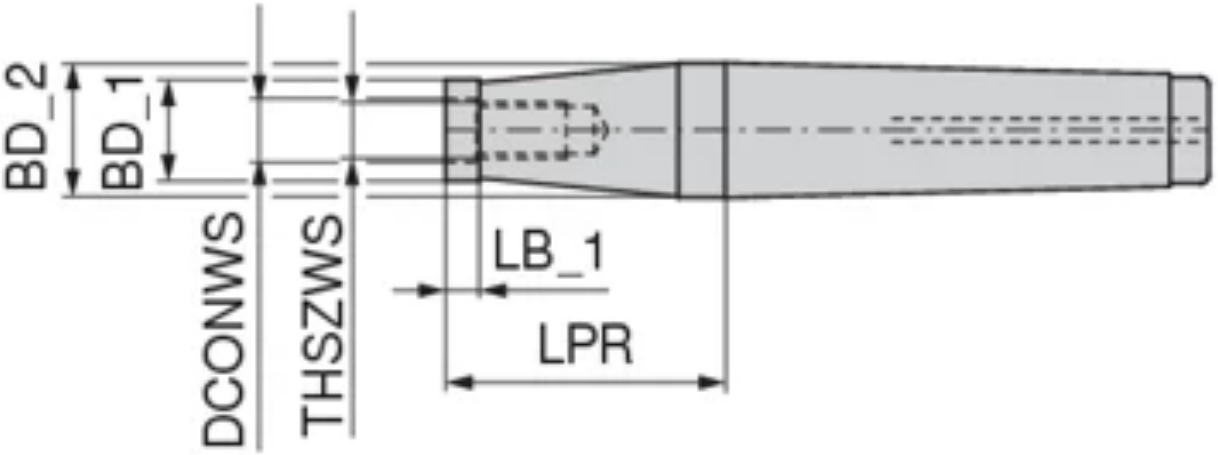

Краткие характеристики:

Крепление	g THSZWS	A LPR (mm)
Артикул: 56731081		
MK2	M8	20
Артикул: 56731082		
MK2	M8	40
Артикул: 56731083		
MK2	M8	60
Артикул: 56731084		
MK3	M8	80
Артикул: 56731085		
MK3	M8	100
Артикул: 56731101		
MK2	M10	20
Артикул: 56731102		
MK2	M10	40
Артикул: 56731103		
MK2	M10	60
Артикул: 56731104		
MK3	M10	80
Артикул: 56731105		
MK3	M10	100
Артикул: 56731121		
MK3	M12	10
Артикул: 56731122		
MK3	M12	30
Артикул: 56731123		
MK3	M12	45
Артикул: 56731124		
MK3	M12	60
Артикул: 56731125		
MK3	M12	75
Артикул: 56731126		
MK3	M12	85
Артикул: 56731127		
MK3	M12	95
Артикул: 56731129		
MK4	M12	120
Артикул: 56731161		
MK4	M16	10
Артикул: 56731162		
MK4	M16	35
Артикул: 56731163		
MK4	M16	50
Артикул: 56731164		
MK4	M16	65
Артикул: 56731165		
MK4	M16	80
Артикул: 56731166		
MK4	M16	95
Артикул: 56731168		
MK5	M16	150
Артикул: 56731169		
MK5	M16	180

Артикул: 83642...

Державка сверлильного патрона **DIN 238**

WNT \ Standard

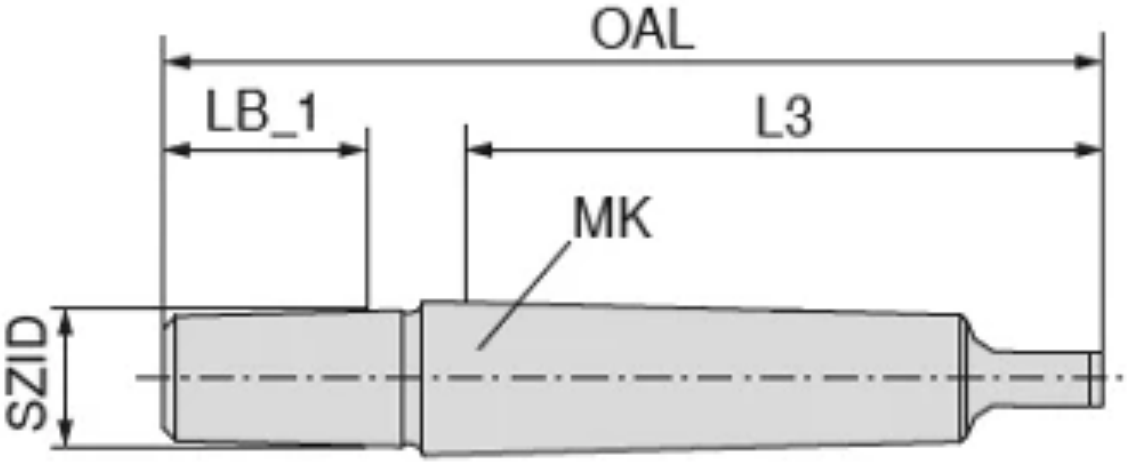

Описание

Описание:

- Поверхность полностью закалена и шлифована

Крепление	D_1 SZID	L3 (mm)	L_2 LB_1 (mm)	L_1 OAL (mm)
Артикул: 83642120				
MK1	B12	62	18,5	89
Артикул: 83642121				
MK2	B12	75	18,5	106,5
Артикул: 83642122				
MK3	B12	94	18,5	125
Артикул: 83642160				
MK1	B16	62	24	97
Артикул: 83642161				
MK2	B16	75	24	110,5
Артикул: 83642162				
MK3	B16	94	24	134
Артикул: 83642163				
MK4	B16	117,5	24	159
Артикул: 83642164				
MK5	B16	149,5	24	196
Артикул: 83642180				
MK1	B18	62	32	106
Артикул: 83642181				
MK2	B18	75	32	117,5
Артикул: 83642182				
MK3	B18	94	32	141
Артикул: 83642183				
MK4	B18	117,5	32	168
Артикул: 83642184				
MK5	B18	149,5	32	204,5

Артикул: 83644...

Переходная втулка DIN 2185

WNT \ Standard

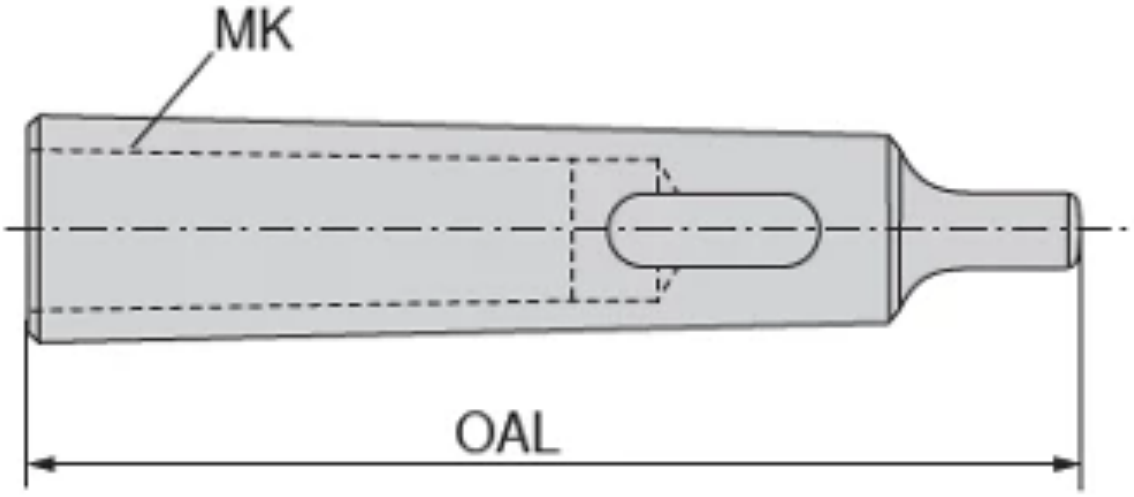

Описание

Описание:

- Поверхность полностью закалена, отшлифована внутри и снаружи

Крепление	Cone clamping size	L_1 OAL (mm)
Артикул: 83644010		
MK1	MK0	80
Артикул: 83644020		
MK2	MK1	92
Артикул: 83644030		
MK3	MK2	112
Артикул: 83644040		
MK4	MK3	140
Артикул: 83644050		
MK5	MK4	171
Артикул: 83644130		
MK3	MK1	99
Артикул: 83644140		
MK4	MK2	124
Артикул: 83644150		
MK5	MK3	156
Артикул: 83644240		
MK4	MK1	124
Артикул: 83644250		
MK5	MK2	156

Артикул: 83646...

DIN 228B – резьбонарезной быстросменный патрон с компенсацией по длине

WNT \ Standard

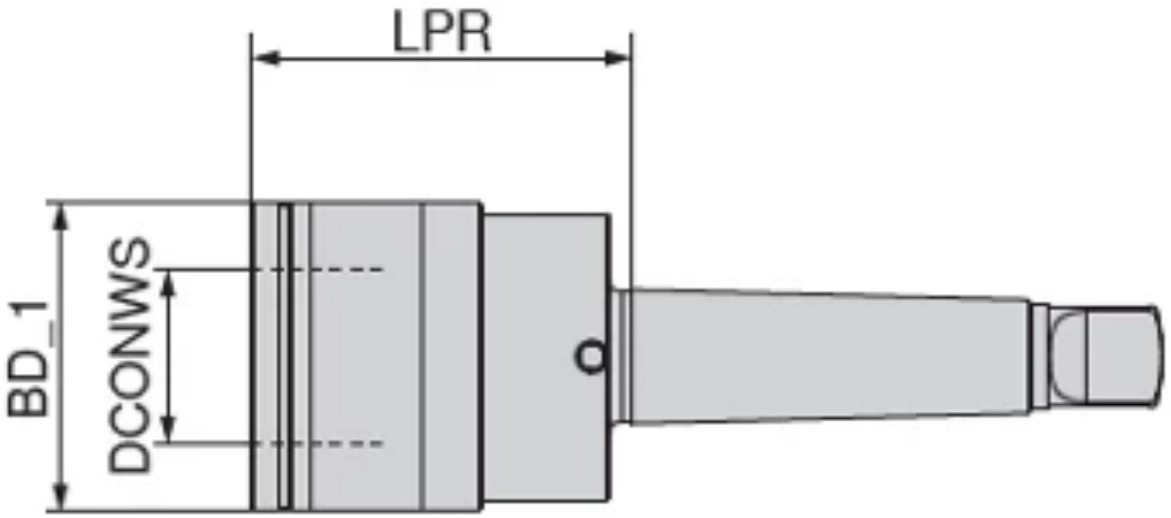

Краткие характеристики:

Описание

Описание:

- С компенсатором длины на растяжение и сжатие
- С коническим хвостовиком

Крепление	Диапазон резьбы	for tool size SZID	A LPR (mm)	D_1 BD_1 (mm)	d_1 DCONWS (mm)
Артикул: 83646212					
MK 2	M3 - M12	01	46	38	19
Артикул: 83646312					
MK 3	M3 - M12	01	46	38	19
Артикул: 83646320					
MK 3	M6 - M20	02	69	55	31
Артикул: 83646420					
MK 4	M6 - M20	02	70	55	31

Артикул: 84314...

Короткий сверлильный патрон – NC 2010

WNT \ Standard

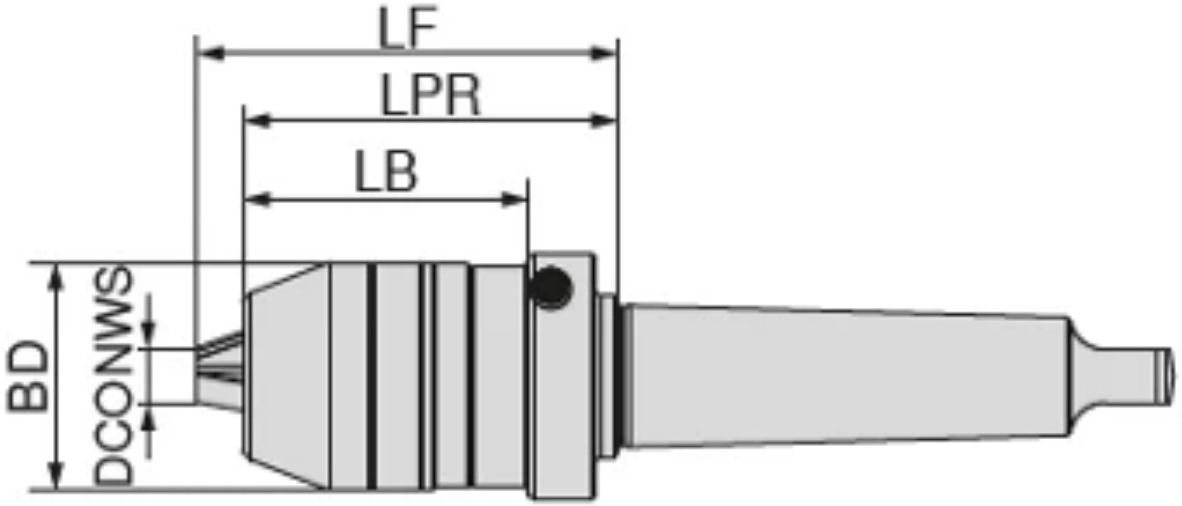

Краткие характеристики:

Описание

Описание:

- Для любого направления вращения
- Момент затяжки = 12 Н·м
- С коническим хвостовиком

Комплект поставки:

Корпус с зажимным ключом

Крепление	d_1 DCONWS (mm)	A LPR (mm)	L_1 LB (mm)
Артикул: 84314313			
MK3	0,5 - 13	84	64
Артикул: 84314316			
MK3	2,5 - 16	84	64
Артикул: 84314416			
MK4	2,5 - 16	84	64

Артикул: 56708...

Резьбовой переходник термозажимной

WNT \ Standard

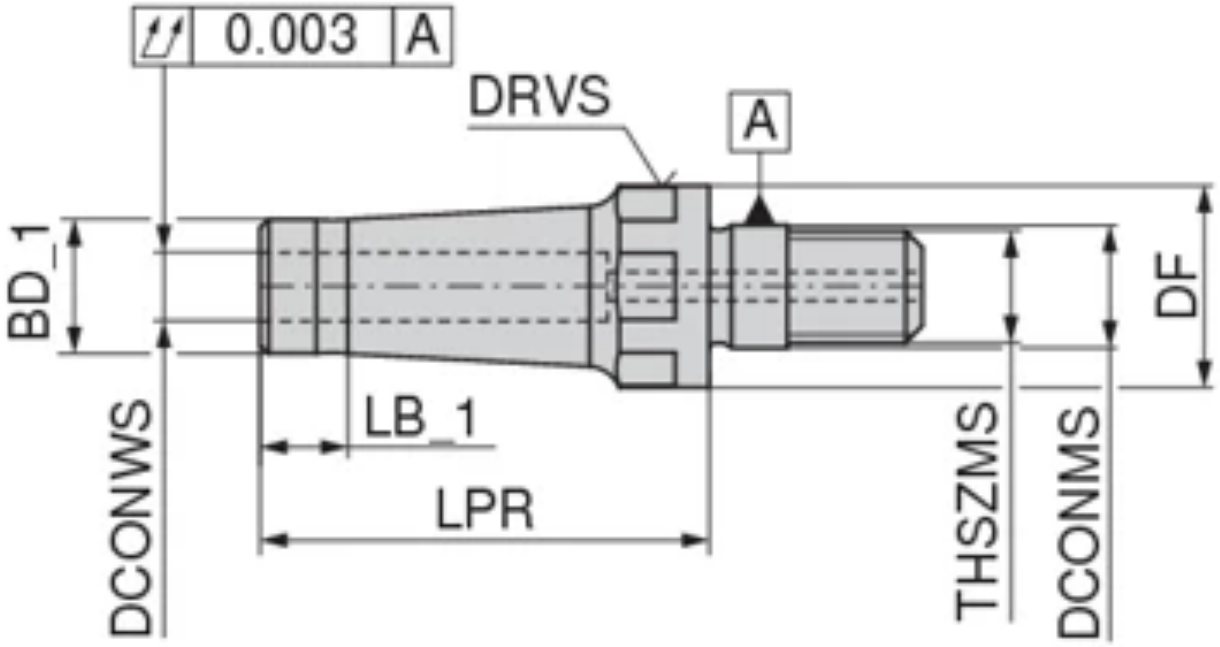

Краткие характеристики:

d_1 DCONWS (mm)	A LPR (mm)	D_2 BD_1 (mm)	D_6 DCONMS (mm)	G THSZMS
Артикул: 56708061				
6	40	12	10,5	M10
Артикул: 56708062				
6	40	12	12,5	M12
Артикул: 56708063				
6	40	12	17	M16
Артикул: 56708081				
8	40	16	10,5	M10
Артикул: 56708082				
8	40	16	12,5	M12
Артикул: 56708083				
8	40	16	17	M16
Артикул: 56708101				
10	60	18	10,5	M10
Артикул: 56708102				
10	60	20	12,5	M12
Артикул: 56708103				
10	60	20	17	M16
Артикул: 56708122				
12	60	21	12,5	M12
Артикул: 56708123				
12	60	24	17	M16

Артикул: 56721...

Оправка для фрез с резьбовым хвостовиком

WNT \ Standard

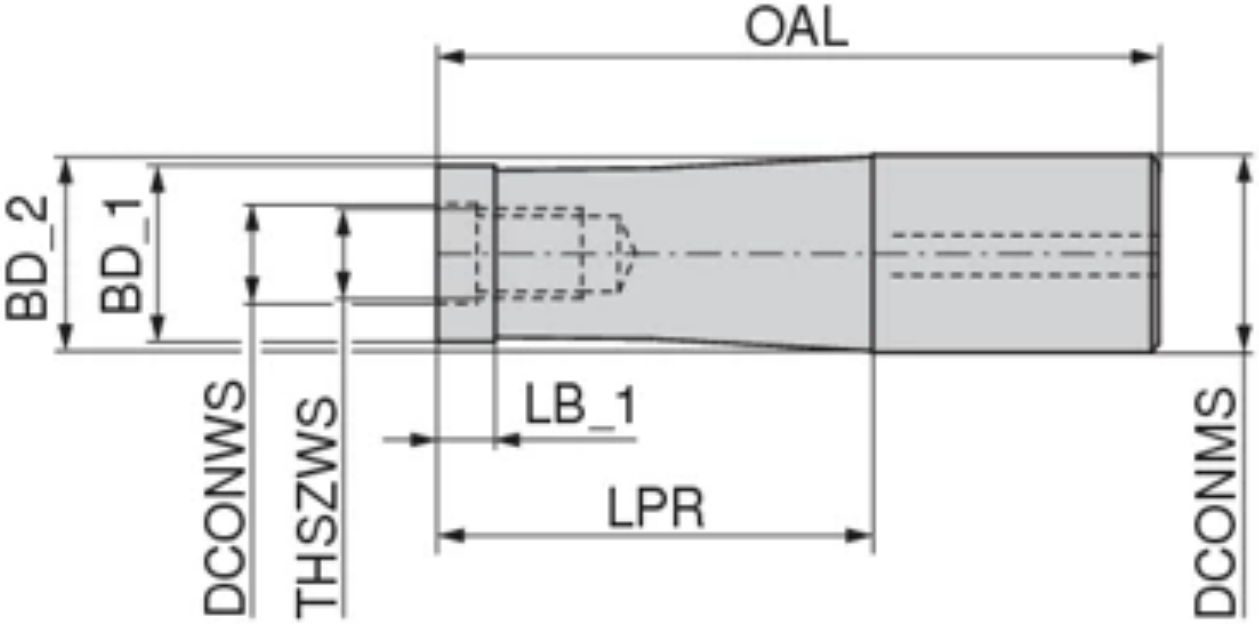

Краткие характеристики:

Описание

Описание:

- С гашением вибраций

g THSZWS	A LPR (mm)	$D_{\delta\ h6}$ DCONMS (mm)
Артикул: 56721052		
M5	40	
Артикул: 56721053		
M5	60	12
Артикул: 56721054		
M5	80	12
Артикул: 56721082		
M8	40	16
Артикул: 56721083		
M8	60	16
Артикул: 56721084		
M8	80	16
Артикул: 56721085		
M8	100	16
Артикул: 56721086		
M8	120	16
Артикул: 56721087		
M8	150	16
Артикул: 56721103		
M10	60	20
Артикул: 56721104		
M10	80	20
Артикул: 56721105		
M10	100	20
Артикул: 56721106		
M10	120	20
Артикул: 56721107		
M10	140	20
Артикул: 56721124		
M12	75	25
Артикул: 56721125		
M12	100	25
Артикул: 56721126		
M12	125	25
Артикул: 56721127		
M12	150	25
Артикул: 56721128		
M12	175	25
Артикул: 56721165		
M16	100	36
Артикул: 56721166		
M16	150	36
Артикул: 56721167		
M16	200	36

Артикул: 56727...

Оправка для фрез с резьбовым хвостовиком

WNT \ Standard

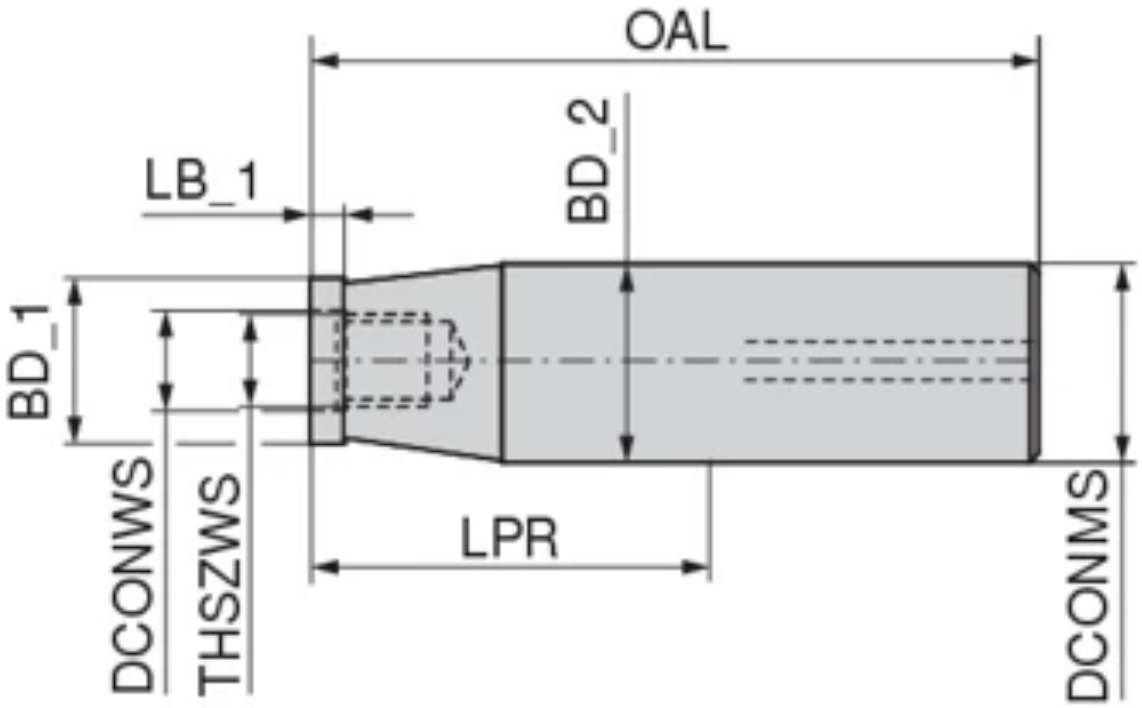

Краткие характеристики:

g THSZWS	A LPR (mm)	D_6 DCONMS (mm)
Артикул: 56727052		
M5	20	12
Артикул: 56727060		
M6	20	12
Артикул: 56727062		
M6	40	12
Артикул: 56727081		
M8	20	16
Артикул: 56727082		
M8	40	16
Артикул: 56727101		
M10	25	20
Артикул: 56727102		
M10	45	20
Артикул: 56727122		
M12	50	25
Артикул: 56727162		
M16	50	32

Артикул: 56729...

Оправка для фрез с резьбовым хвостовиком (Weldon)

WNT \ Standard

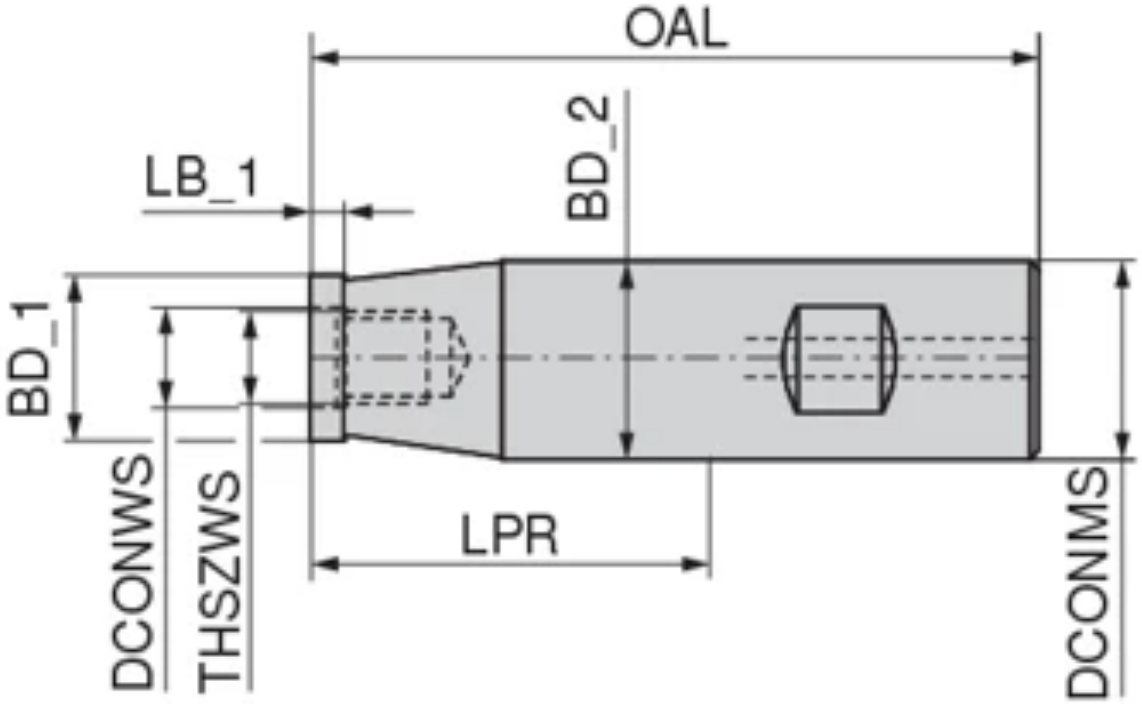

Краткие характеристики:

g THSZWS	A LPR (mm)	$D_{6\ h6}$ DCONMS (mm)
Артикул: 56729060		
M6	20	12
Артикул: 56729062		
M6	40	12
Артикул: 56729081		
M8	20	16
Артикул: 56729082		
M8	40	16
Артикул: 56729101		
M10	25	20
Артикул: 56729102		
M10	45	20
Артикул: 56729121		
M12	30	25
Артикул: 56729122		
M12	50	25
Артикул: 56729162		
M16	50	32

Артикул: 56733...

Удлинитель для фрез с резьбовым хвостовиком

WNT \ Standard

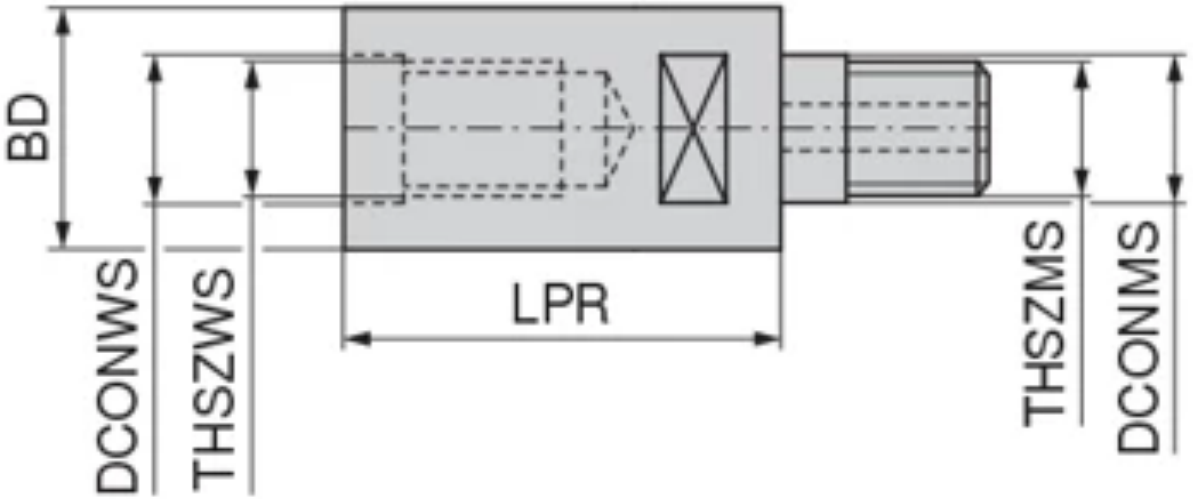

Краткие характеристики:

g THSZWS	A LPR (mm)	D_6 DCONMS (mm)
Артикул: 56733081		
M8	40	8,5
Артикул: 56733082		
M8	60	8,5
Артикул: 56733101		
M10	40	10,5
Артикул: 56733102		
M10	60	10,5
Артикул: 56733121		
M12	40	12,5
Артикул: 56733122		
M12	60	12,5
Артикул: 56733161		
M16	40	17
Артикул: 56733162		
M16	60	17

Артикул: 56735...

Переходник для фрез с резьбовым хвостовиком

WNT \ Standard

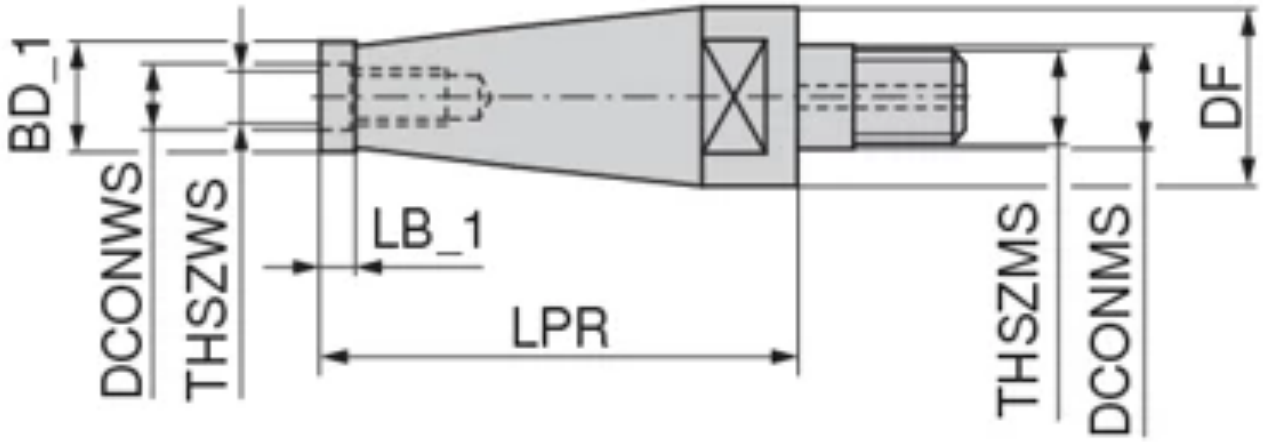

Краткие характеристики:

g THSZWS	A LPR (mm)	D_6 DCONMS (mm)
Артикул: 56735060		
M6	20	8,5
Артикул: 56735081		
M8	40	10,5
Артикул: 56735082		
M8	60	12,5
Артикул: 56735101		
M10	40	12,5
Артикул: 56735102		
M10	60	17
Артикул: 56735121		
M12	40	17

Артикул: 56743...

Оправка для фрез с резьбовым хвостовиком

WNT \ Standard

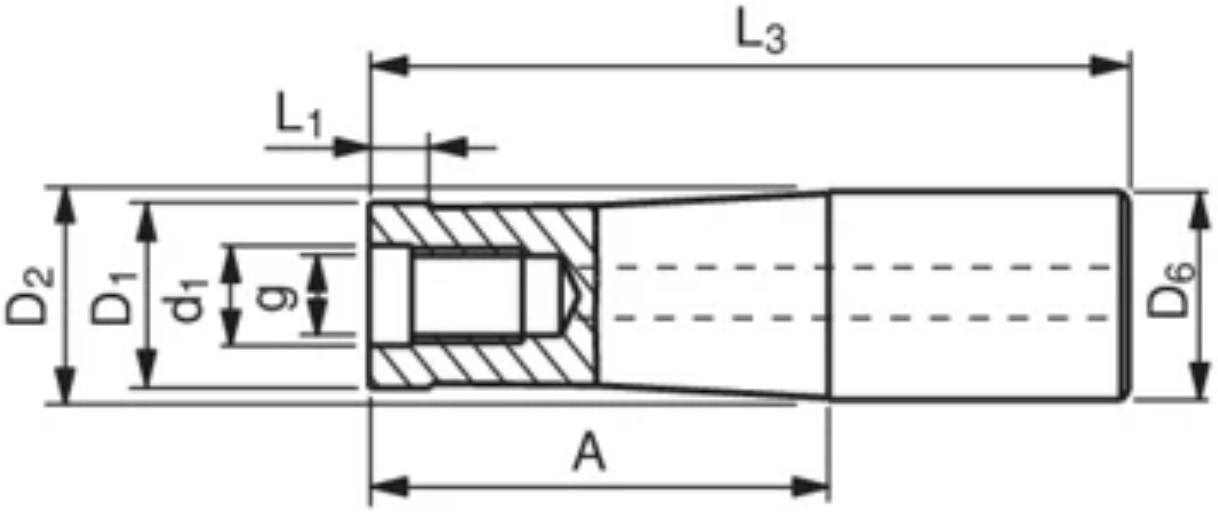

Краткие характеристики:

Описание

Описание:

- С гашением вибраций

	g THSZWS	A LPR (mm)	$D_{E,h6}$ DCONMS (mm)
Артикул: 56743060			
	M6	20	12
Артикул: 56743062			
	M6	40	12
Артикул: 56743063			
	M6	60	12
Артикул: 56743064			
	M6	80	12
Артикул: 56743065			
	M6	100	12
Артикул: 56743082			
	M8	40	16
Артикул: 56743083			
	M8	60	16
Артикул: 56743084			
	M8	80	16
Артикул: 56743085			
	M8	100	16
Артикул: 56743086			
	M8	120	16
Артикул: 56743103			
	M10	60	20
Артикул: 56743104			
	M10	80	20
Артикул: 56743105			
	M10	100	20
Артикул: 56743106			
	M10	120	20
Артикул: 56743107			
	M10	140	20
Артикул: 56743124			
	M12	80	25
Артикул: 56743125			
	M12	100	25
Артикул: 56743126			
	M12	120	25
Артикул: 56743127			
	M12	140	25
Артикул: 56743128			
	M12	160	25
Артикул: 56743165			
	M16	100	32
Артикул: 56743166			
	M16	150	32
Артикул: 56743167			
	M16	200	32
Артикул: 56743168			
	M16	250	32
Артикул: 56743169			
	M16	300	32

Артикул: 56744...

Оправка для фрез с резьбовым хвостовиком

WNT \ Standard

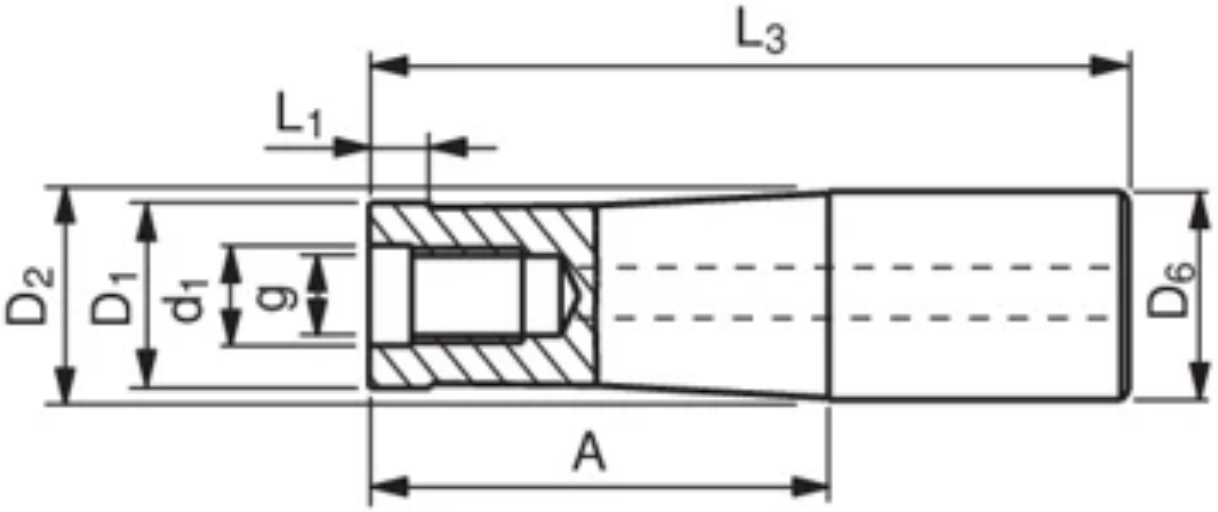

Краткие характеристики:

Описание

Описание:

- С гашением вибраций

g THSZWS	A LPR (mm)	$D_{5\ h6}$ DCONMS (mm)
Артикул: 56744052		
M5	40	12
Артикул: 56744053		
M5	60	12
Артикул: 56744054		
M5	80	12
Артикул: 56744082		
M8	40	16
Артикул: 56744083		
M8	60	16
Артикул: 56744084		
M8	80	16
Артикул: 56744085		
M8	100	16
Артикул: 56744086		
M8	120	16
Артикул: 56744087		
M8	150	16
Артикул: 56744103		
M10	60	20
Артикул: 56744104		
M10	80	20
Артикул: 56744105		
M10	100	20
Артикул: 56744106		
M10	120	20
Артикул: 56744107		
M10	140	20
Артикул: 56744124		
M12	75	25
Артикул: 56744125		
M12	100	25
Артикул: 56744126		
M12	125	25
Артикул: 56744127		
M12	150	25
Артикул: 56744128		
M12	175	25

Артикул: 80642...

Микрозажимной цанговый удлинитель

WNT \ Standard

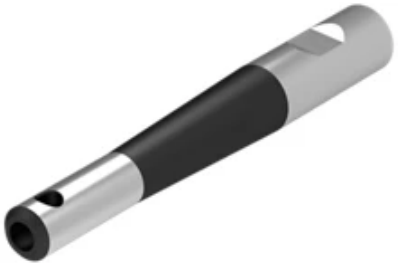

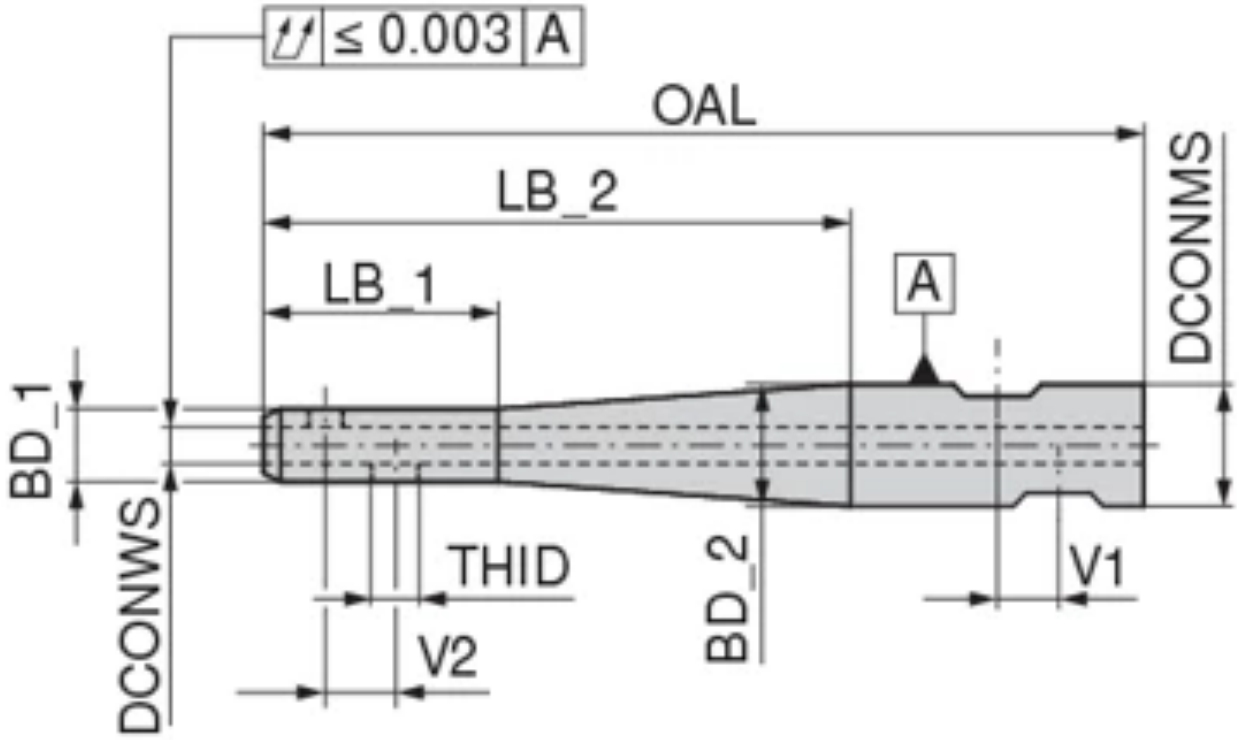

Краткие характеристики:

Описание

Описание:

- Для хвостовиков с боковыми лысками по DIN 6535 HB / 1835 B

Комплект поставки:

Корпус с зажимным винтом для хвостовика

d_1 DCONWS (mm)	D_6 DCONMS (mm)	D_2 BD_2 (mm)	D_1 BD_1 (mm)	L_3 OAL (mm)
Артикул: 8064200600				
6	12	12	12	85
Артикул: 8064200800				
8	16	15	15	88
Артикул: 8064201000				
10	20	18	18	90
Артикул: 8064201200				
12	20	21	21	90
Артикул: 8064201400				
14	20	23	23	90
Артикул: 8064201600				
16	25	26	26	106
Артикул: 8064201800				
18	25	28	28	106
Артикул: 8064202000				
20	32	31	31	110
Артикул: 8064210600				
6	20	20	12	150
Артикул: 8064210800				
8	20	20	15	150
Артикул: 8064211000				
10	20	20	18	150
Артикул: 8064211200				
12	20	21	21	150
Артикул: 8064211400				
14	20	23	23	150
Артикул: 8064211600				
16	25	26	26	156
Артикул: 8064211800				
18	25	28	28	156
Артикул: 8064212000				
20	32	31	31	160

Артикул: 83453...

Прецизионный цанговый патрон **ER** с зажимной гайкой **Mini**

WNT \ Standard

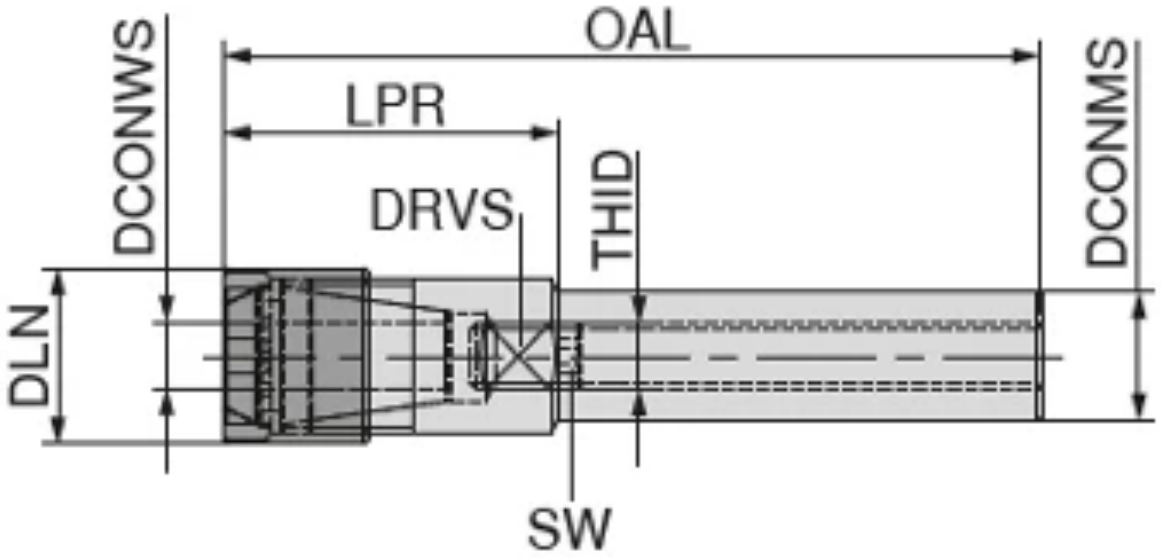

Краткие характеристики:

Описание

Описание:

- С цилиндрическим хвостовиком

D_6 DCONMS (mm)	d_1 DCONWS (mm)	D_1 DLN (mm)	A LPR (mm)	L_1 OAL (mm)
Артикул: 83453081				
8	1 - 5	12	26	81
Артикул: 83453122				
12	1 - 5	12	20	157
Артикул: 83453163				
16	1 - 7	16	25	185
Артикул: 83453164				
16	1 - 10	22	37	117
Артикул: 83453165				
16	1 - 10	22	39	199
Артикул: 83453204				
20	1 - 10	22	28	168
Артикул: 83453254				
25	1 - 13	28	28	168
Артикул: 83453256				
25	1 - 16	35	39	189

Артикул: 83454...

Прецизионный цанговый патрон **ER** с зажимной гайкой **Mini**

WNT \ Standard

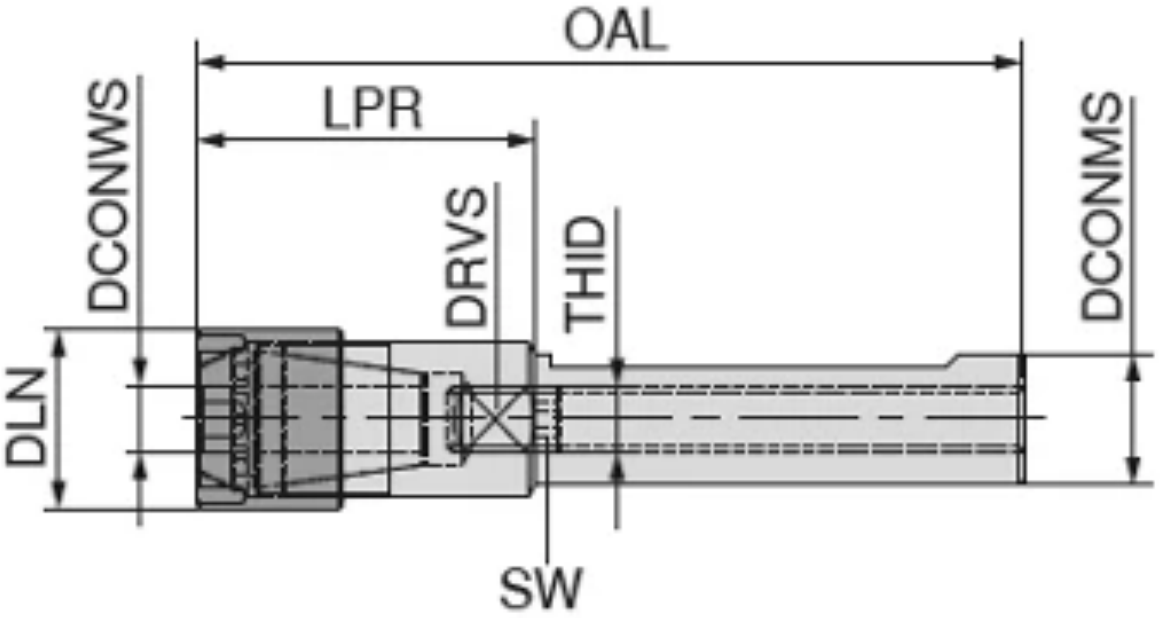

Краткие характеристики:

Описание

Описание:

- С цилиндрическим хвостовиком и лыской

$D_{6\ h6}$ DCONMS (mm)	d_1 DCONWS (mm)	D_1 DLN (mm)	A LPR (mm)	L_1 OAL (mm)
Артикул: 83454204				
20	1 - 10	22	28	168
Артикул: 83454206				
20	1 - 13	28	38	138
Артикул: 83454208				
20	1 - 16	35	46	146
Артикул: 83454254				
25	1 - 13	28	28	168
Артикул: 83454256				
25	1 - 16	35	39	189

Артикул: 83455...

Цанговый патрон **ER**

WNT \ Standard

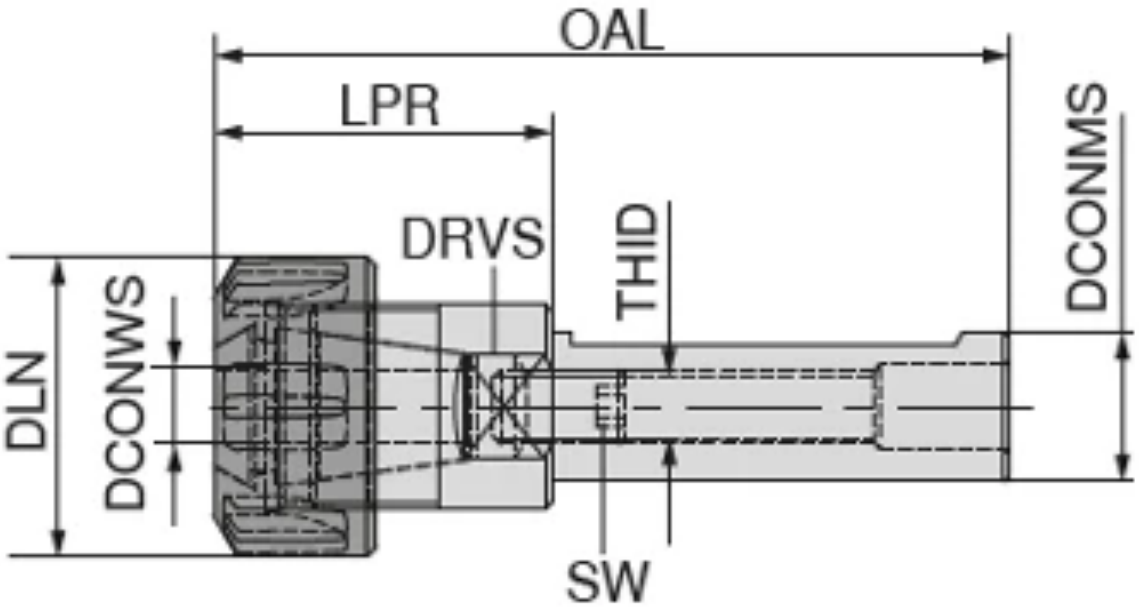

Краткие характеристики:

Описание

Описание:

- С цилиндрическим хвостовиком и лыской

$D_{6\ h6}$ DCONMS (mm)	d_1 DCONWS (mm)	D_1 DLN (mm)	A LPR (mm)	L_1 OAL (mm)
Артикул: 83455401				
40	2 - 20	50	35	100
Артикул: 83455402				
40	2 - 20	50	35	160
Артикул: 83455405				
40	3 - 30	63	59	139

Артикул: 83648...

Резьбонарезной быстросменный патрон с компенсацией по длине

WNT \ Standard

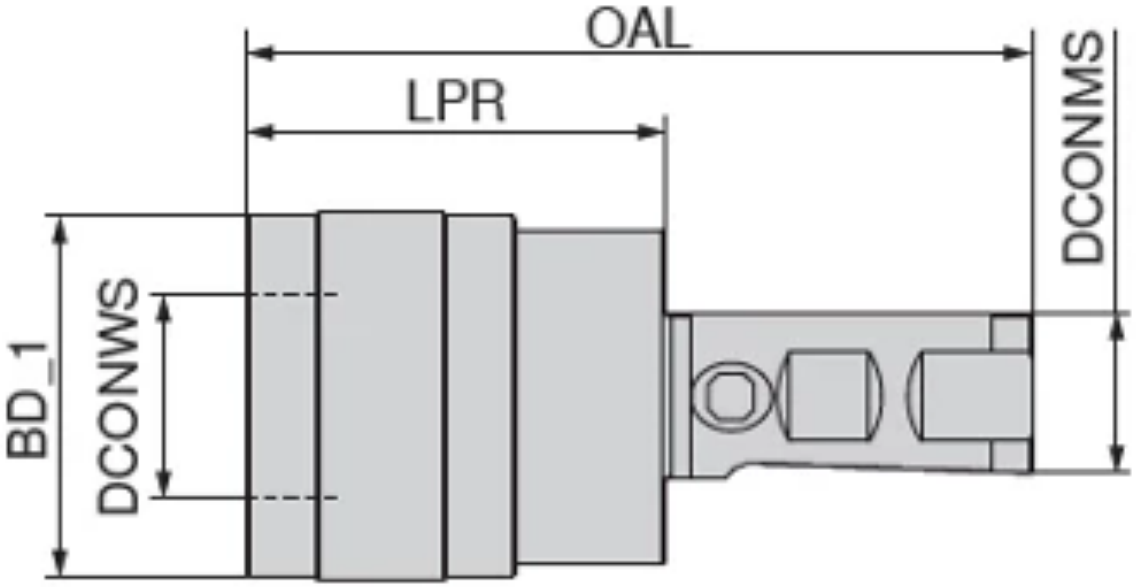

Краткие характеристики:

Описание

Описание:

- С компенсатором длины на растяжение и сжатие
- С цилиндрическим хвостовиком

Диапазон резьбы	for tool size SZID	A LPR (mm)	D_1 BD_1 (mm)	d_1 DCONWS (mm)	D_6 DCONMS (mm)
Артикул: 83648112					
M3 - M12	01	41	38	19	20
Артикул: 83648120					
M6 - M20	02	63	55	31	20
Артикул: 83648212					
M3 - M12	01	41	38	19	25
Артикул: 83648220					
M6 - M20	02	63	55	31	25
Артикул: 83648312					
M3 - M12	01	41	38	19	32
Артикул: 83648320					
M6 - M20	02	63	55	31	32

Артикул: 84232...

Оправка для цилиндрических хвостовиков с креплением **ABS-N**

WNT \ Performance

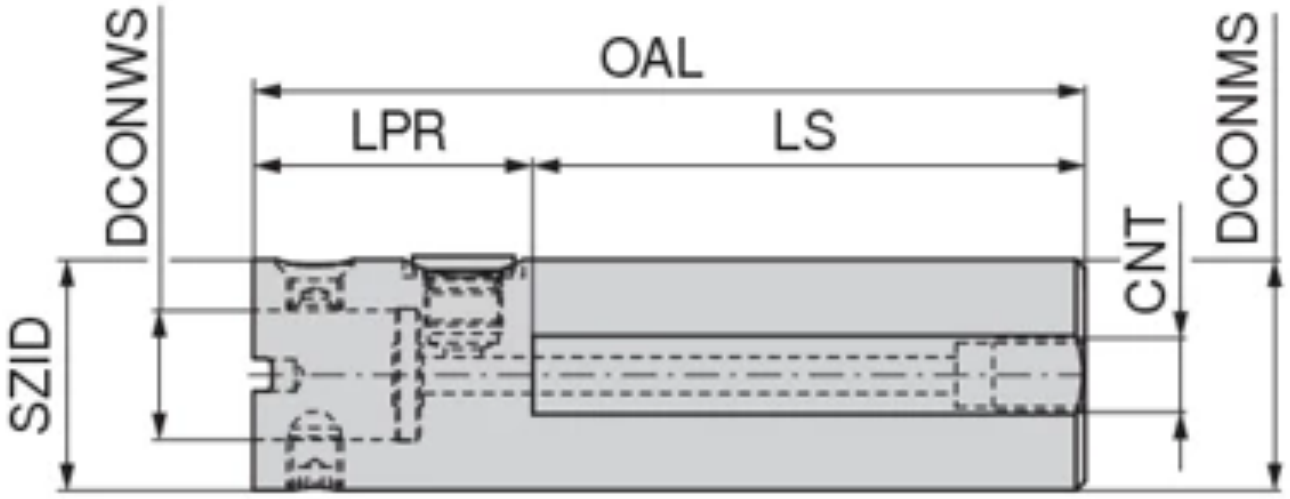

Краткие характеристики:

A LPR (mm)	Размер SZID	d_1 DCONWS (mm)	D_6 DCONMS (mm)	L_3 OAL (mm)
Артикул: 8423245099				
60	ABS 50 N	28	40	160
Артикул: 8423255099				
60	ABS 50 N	28	50	180
Артикул: 8423268099				
70	ABS 80 N	46	60	190

Артикул: 84310...

Термозажимной удлинитель

WNT \ Performance

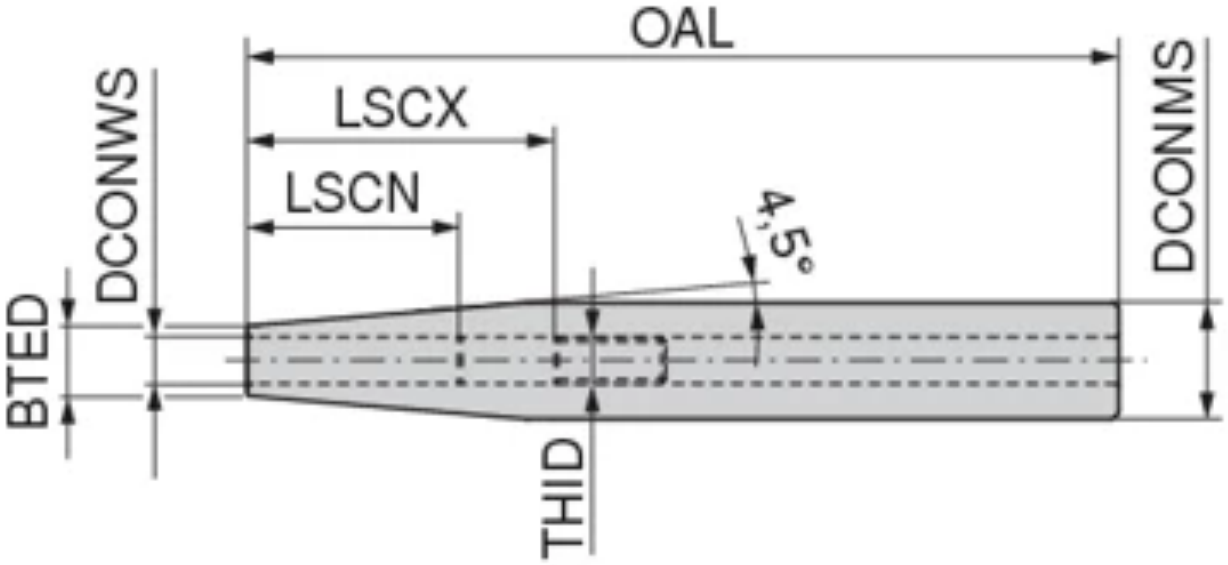

Краткие характеристики:

TG

Описание

Описание:

- Для твердосплавных и HSS-хвостовиков с допуском h6 или точнее
- DRVS = размер ключа для регулировочного винта

d_1 DCONWS (mm)	D_1 BTED (mm)	D_2 DCONMS	L_1 OAL (mm)	$D_{2.16}$ DCONMS (mm)
Артикул: 84310003				
3	8	12	150	
Артикул: 84310004				
4	8	12	150	
Артикул: 84310005				
5	10	12	150	
Артикул: 84310006				
6	10	12	150	
Артикул: 84310103				
3	10	16	150	
Артикул: 84310104				
4	10	16	150	
Артикул: 84310105				
5	10	16	150	
Артикул: 84310106				
6	10	16	150	
Артикул: 84310108				
8	12	16	150	
Артикул: 84310203				
3	10	20	150	
Артикул: 84310204				
4	10	20	150	
Артикул: 84310205				
5	10	20	150	
Артикул: 84310206				
6	10		150	20
Артикул: 84310208				
8	12		150	20
Артикул: 84310210				
10	14		150	20
Артикул: 84310212				
12	16		150	20
Артикул: 84310303				
3	10		150	25
Артикул: 84310304				
4	10		150	25
Артикул: 84310305				
5	15		150	25
Артикул: 84310306				
6	20		150	25
Артикул: 84310308				
8	20		150	25
Артикул: 84310310				
10	20		150	25
Артикул: 84310312				
12	20		150	25
Артикул: 84310314				
14	20		150	25
Артикул: 84310316				
16	22		150	25
Артикул: 84310406				
6	20		150	32
Артикул: 84310408				
8	20		150	32
Артикул: 84310410				
10	24		150	32
Артикул: 84310412				
12	24		150	32
Артикул: 84310414				
14	27		150	32
Артикул: 84310416				
16	27		150	32
Артикул: 84310418				
18	27		150	32
Артикул: 84310420				
20	27		150	32

Артикул: 84311...

Короткий сверлильный патрон – NC 2010

WNT \ Standard

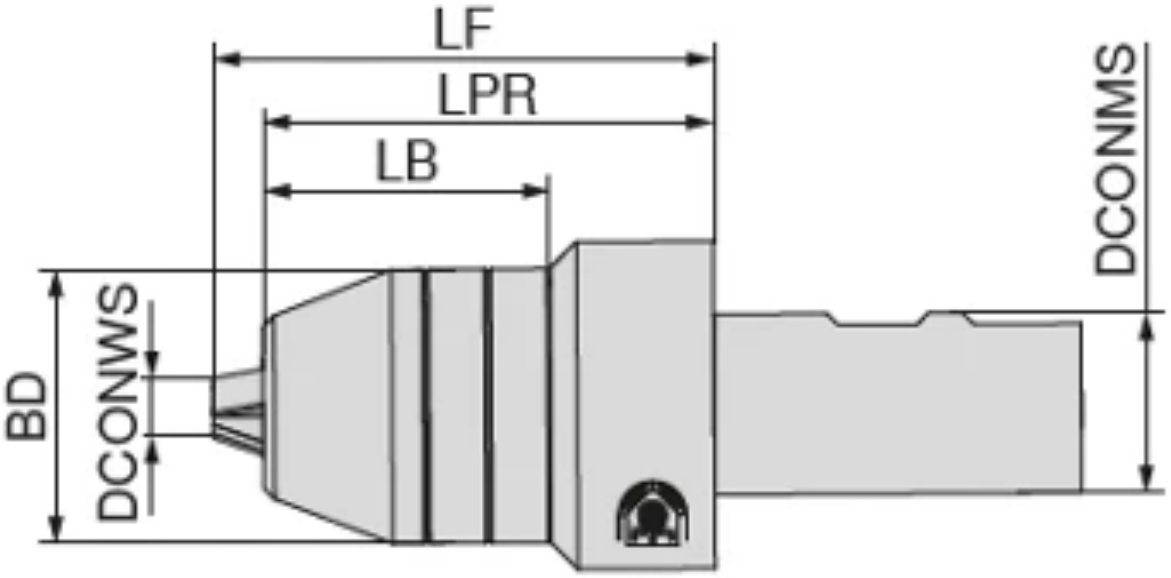

Краткие характеристики:

Описание

Описание:

- Для любого направления вращения
- Момент затяжки = 12 Н·м
- С цилиндрическим хвостовиком

Комплект поставки:
Корпус с зажимным ключом

Технические характеристики

Класс балансировки	G 6,3 n_{max} 10000

d_1 DCONWS (mm)	A LPR (mm)	L_1 LB (mm)	D_6 DCONMS (mm)
Артикул: 84311213			
0,5 - 13	80	50,9	25
Артикул: 84311313			
0,5 - 13	80	50,9	32
Артикул: 84311316			
2,5 - 16	80	50,9	32

Артикул: 84313...

Гидрозажимной удлинитель для гидропатронов

WNT \ Performance

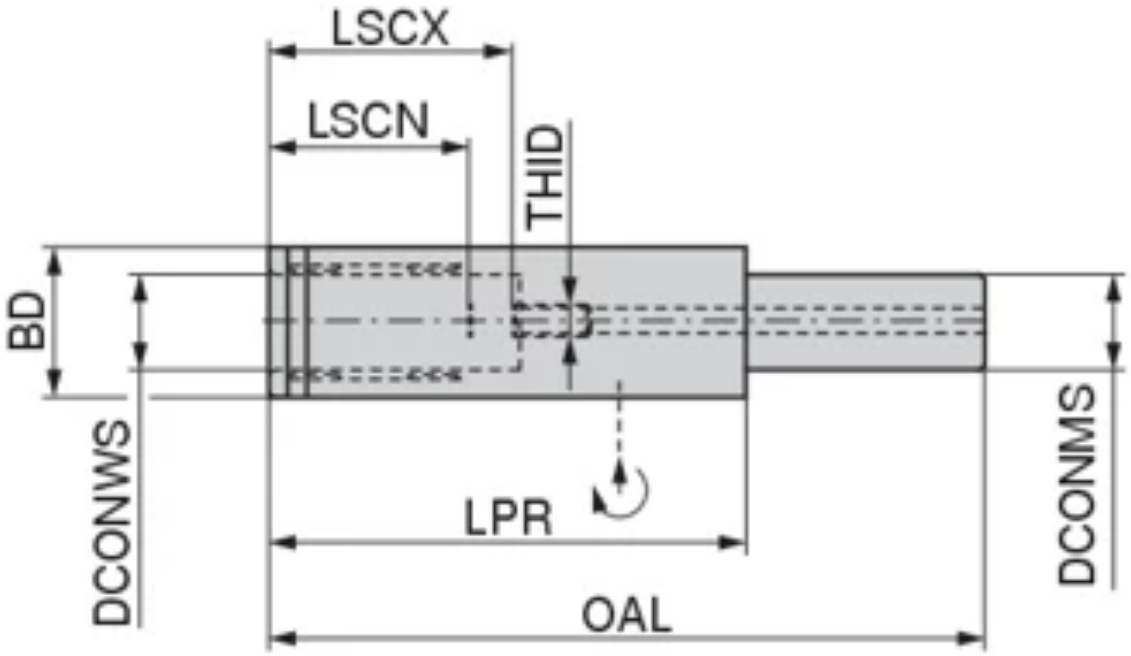

Краткие характеристики:

Описание

Описание:

- Для хвостовиков из твердого сплава и быстрорежущей стали с допуском h6 или точнее

Комплект поставки:

Корпус с упорным и нажимным винтами

Технические характеристики

Класс балансировки	G 2,5 $n_{макс.}$ 25 000

d_1 DCONWS (mm)	A LPR (mm)	D_6 DCONMS (mm)
Артикул: 84313112		
12	100	20
Артикул: 84313120		
20	100	20
Артикул: 84313132		
20	90	32
Артикул: 84313232		
20	90	32

Артикул: 84315...

Миниатюрный прецизионный цанговый патрон

WNT \ Performance

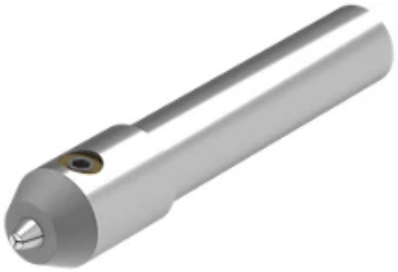

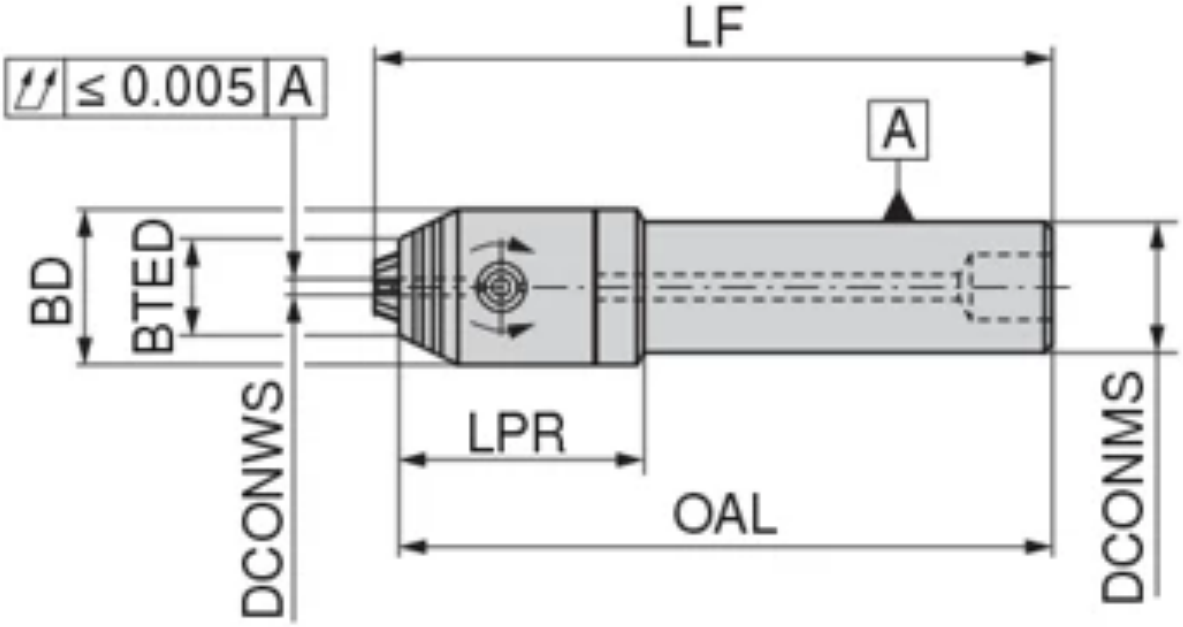

Краткие характеристики:

Описание

Описание:

- Для любого направления вращения
- Для частоты вращения до 60 000 об/мин

Комплект поставки:

Корпус с накидным ключом разм. 2 x 60 мм

Технические характеристики

Класс балансировки	G 2,5 n_{max} 18000

d_1 DCONWS (mm)	A LPR (mm)	D_6 DCONMS (mm)
Артикул: 84315161		
0,2 - 3,4	30	16
Артикул: 84315162		
0,2 - 3,4	30	16
Артикул: 84315163		
0,2 - 3,4	30	16
Артикул: 84315201		
0,2 - 3,4	28	20
Артикул: 84315202		
0,2 - 3,4	28	20
Артикул: 84315203		
0,2 - 3,4	28	20

Артикул: 84456...

Прецизионный цанговый патрон **ER-Mini – Centro-P**

WNT \ Performance

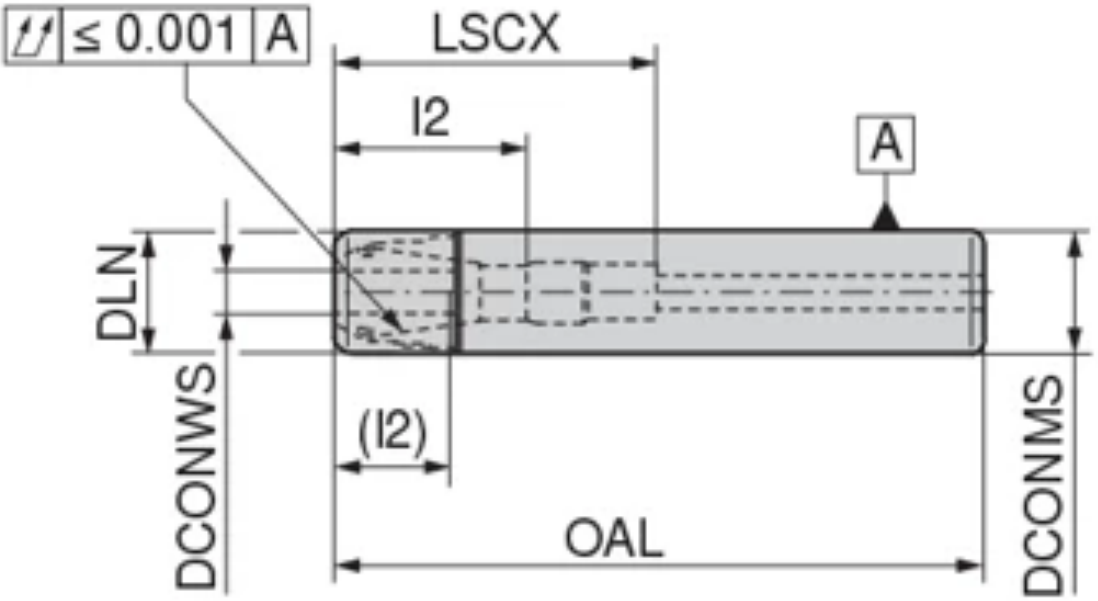

Краткие характеристики:

Описание

Описание:

- Максимальное поле допуска для диаметра хвостовика для установки в цангу - ISO H10
- Для зажима требуется роликовый ключ

Комплект поставки:
Корпус без зажимной гайки, без упорного винта

Предупреждение
LSCX = длина зажима без упорного винта
l_2 = длина зажима упорного винта 1, размер в скобках (l_2) = длина зажима упорного винта 2
Размер OAL при использовании зажимных гаек с уплотнительными шайбами на 4 мм больше

D_6 DCONMS (mm)	d_1 DCONWS (mm)	D_1 DLN (mm)	l_3 LSCX (mm)	L_1 OAL (mm)
Артикул: 8445600400				
10	1 - 5	10	16	80
Артикул: 84456005				
10	1 - 5	10	16	150
Артикул: 84456006				
10	1 - 5	10	16	200
Артикул: 84456007				
16	1 - 7	16	68	150
Артикул: 84456008				
16	1 - 7	16	68	200
Артикул: 84456010				
16	1 - 10	22	68	150
Артикул: 84456102				
20	1 - 10	22	68	150
Артикул: 84456104				
20	1 - 10	22	68	200
Артикул: 8445611000				
12	1 - 5	10	16	120
Артикул: 8445611200				
12	1 - 5	10	16	160
Артикул: 8445611400				
12	1 - 5	10	16	200
Артикул: 8445612000				
16	1 - 10	22	68	200

Артикул: 84210...

Механизм регулировки с креплением ABS

WNT \ Performance

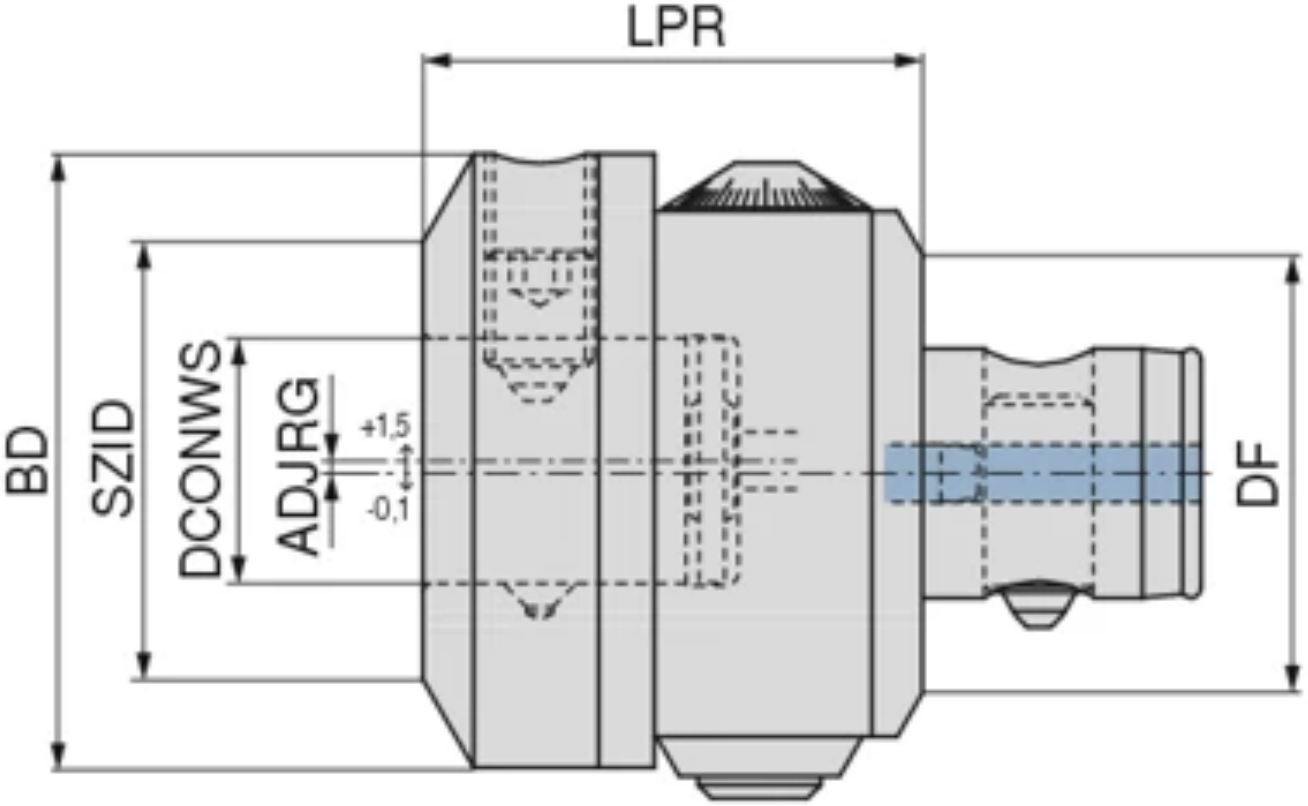

Краткие характеристики:

Описание

Описание:

- тонкая регулировка с помощью микрометрического ходового винта
- макс. диапазон регулировки 3 мм на диаметр
- цена деления шкалы = 0,02 мм на диаметр
- надёжная фиксация головной части после изменения положения с помощью четырех расположенных с торца затяжных винтов
- SZID = типоразмер

Крепление	D_2 BD (mm)	A LPR (mm)	Размер SZID	d_1 DCONWS (mm)	D_6 DCONMS (mm)	L_3 OAL (mm)
Артикул: 8421005097						
ABS 50	70	57	ABS 50	28	28	88
Артикул: 8421006397						
ABS 63	88	70	ABS 50	28	34	108
Артикул: 8421006396						
ABS 63	88	70	ABS 63	34	34	108

Артикул: 84236...

Удлинитель с креплением **ABS-N**

WNT \ Performance

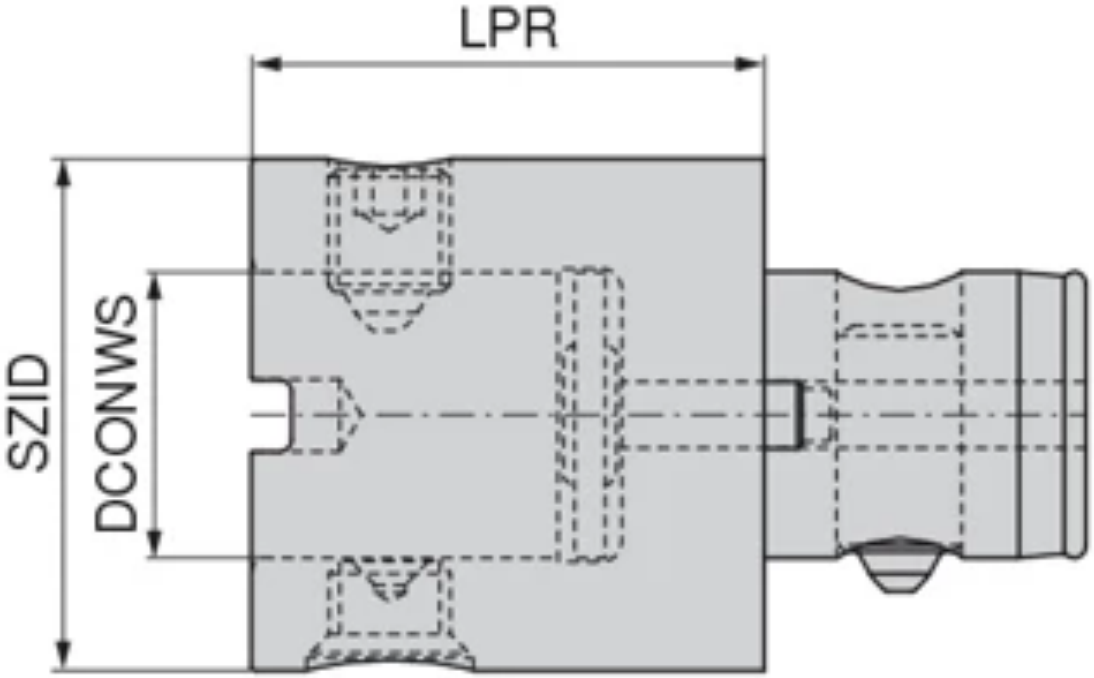

Краткие характеристики:

Крепление	D_2 BD (mm)	A LPR (mm)	Размер SZID	d_1 DCONWS (mm)	D_6 DCONMS (mm)	L_3 OAL (mm)
Артикул: 8423606512						
ABS 50 N	50	65	ABS 50 N	28	28	96
Артикул: 8423608511						
ABS 63 N	63	85	ABS 63 N	34	34	123
Артикул: 8423609013						
ABS 40 N	40	90	ABS 40 N	20	20	116
Артикул: 8423608510						
ABS 80 N	80	85	ABS 80 N	46	46	128
Артикул: 8423612509						
ABS 100 N	100	125	ABS 100 N	56	56	180
Артикул: 8423616009						
ABS 100 N	100	160	ABS 100 N	56	56	215

Артикул: 84237...

Удлинитель с креплением ABS - облегченная конструкция

WNT \ Performance

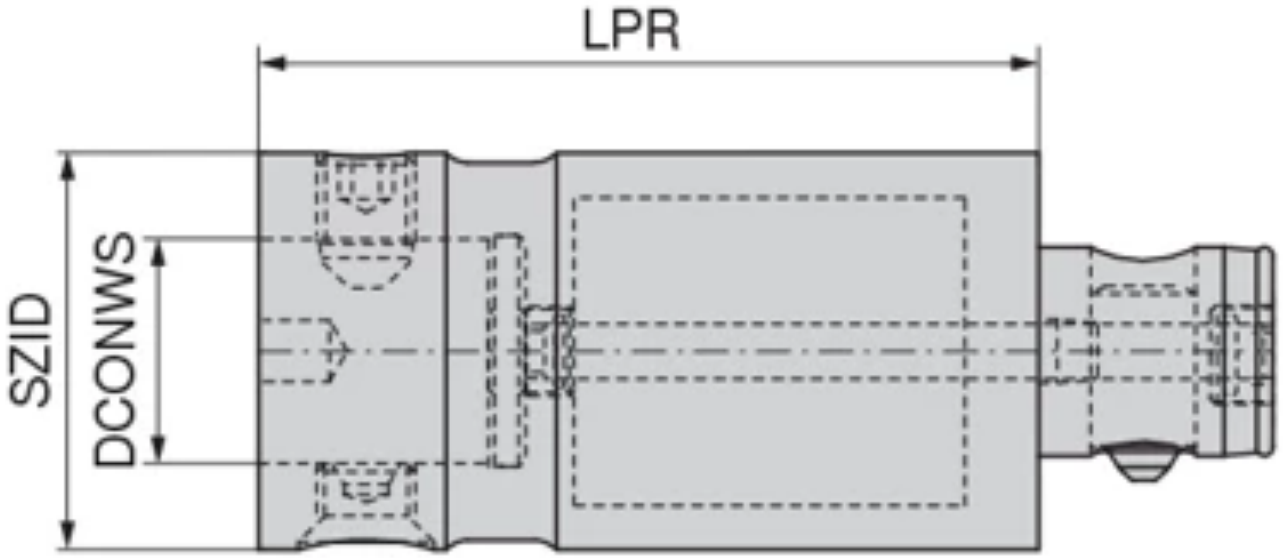

Краткие характеристики:

ABS

Крепление	D_2 BD (mm)	A LPR (mm)	Размер SZID	d_1 DCONWS (mm)	D_6 DCONMS (mm)	L_3 OAL (mm)
Артикул: 8423712596						
ABS 63	63	125	ABS 63	34	34	163
Артикул: 8423717092						
ABS 80	80	170	ABS 80	46	46	213
Артикул: 8423720091						
ABS 100	100	200	ABS 100	56	56	255
Артикул: 8423719096						
ABS 63	63	190	ABS 63	34	34	228
Артикул: 8423730091						
ABS 100	100	300	ABS 100	56	56	355

Артикул: 84238...

Демпфирующий элемент с креплением ABS

WNT \ Performance

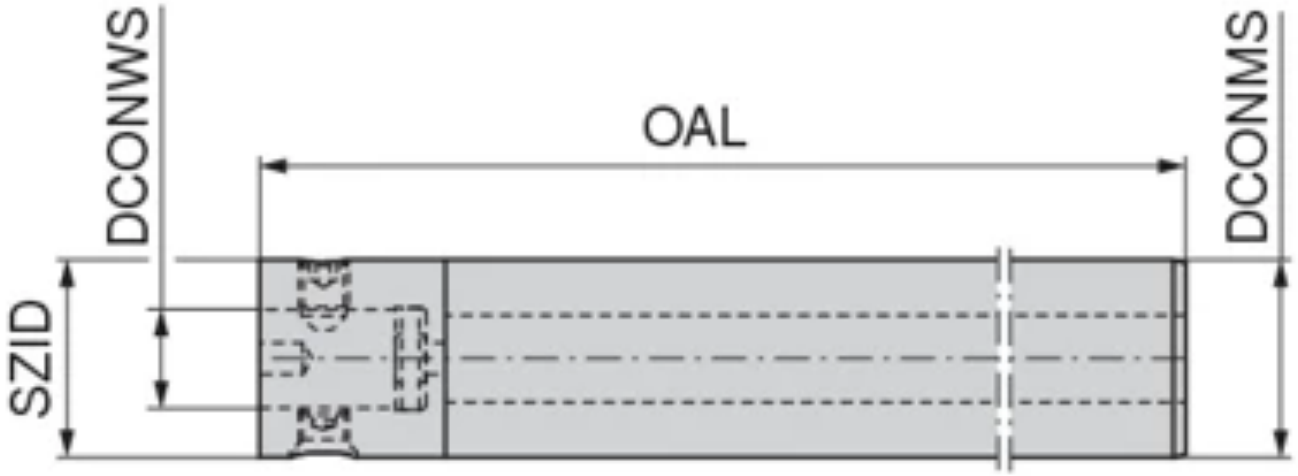

Краткие характеристики:

ABS

Описание

Описание:
Снижение нежелательных вибраций инструмента; подходит для установки в термопатронах

Размер SZID	d_1 DCONWS (mm)	D_6 DCONMS (mm)	L_3 OAL (mm)
Артикул: 8423816099			
ABS 25	13	25	160
Артикул: 8423820099			
ABS 32	16	32	200
Артикул: 8423818599			
ABS 25	13	25	185
Артикул: 8423823099			
ABS 32	16	32	230
Артикул: 8423821099			
ABS 25	13	25	210
Артикул: 8423826099			
ABS 32	16	32	260

Артикул: 84239...

Удлинитель с креплением ABS-N / ABS-T

WNT \ Performance

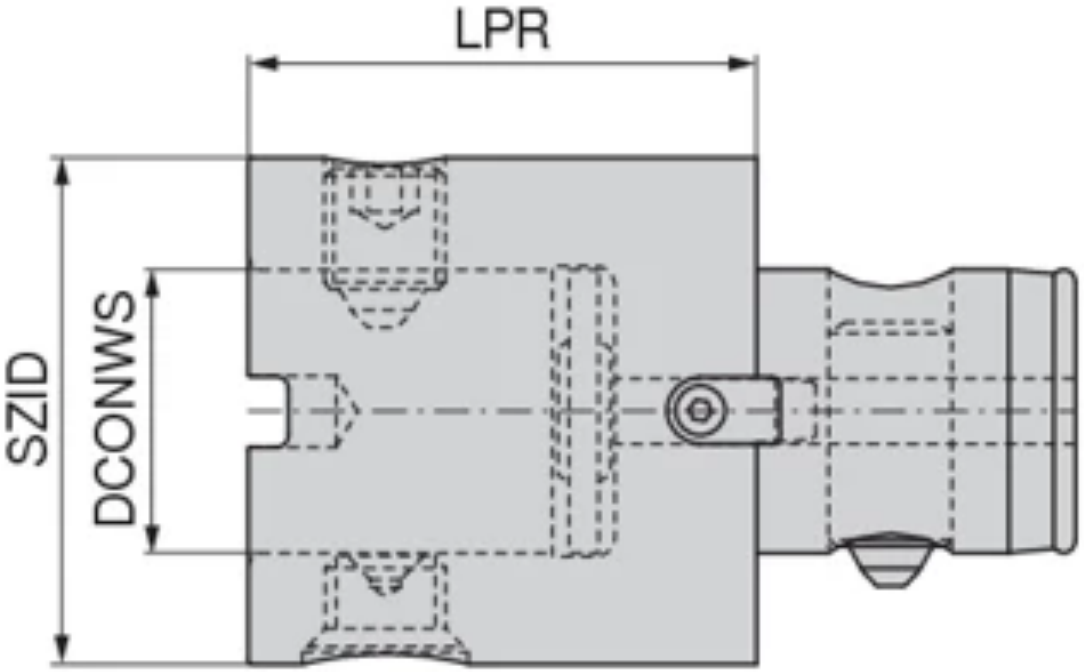

Краткие характеристики:

ABS N

Крепление	A LPR (mm)	Размер SZID	d_1 DCONWS (mm)	D_6 DCONMS (mm)	L_3 OAL (mm)
Артикул: 8423915005					
ABS 50 T	150	ABS 50 N	28	28	181
Артикул: 8423919004					
ABS 63 T	190	ABS 63 N	34	34	228
Артикул: 8423910005					
ABS 50 T	100	ABS 50 N	28	28	131
Артикул: 8423912504					
ABS 63 T	125	ABS 63 N	34	34	163
Артикул: 8423912503					
ABS 80 T	125	ABS 80 N	46	46	168
Артикул: 8423924003					
ABS 80 T	240	ABS 80 N	46	46	283

Артикул: 84247...

NEW

Короткий сверлильный патрон

WNT \ Performance

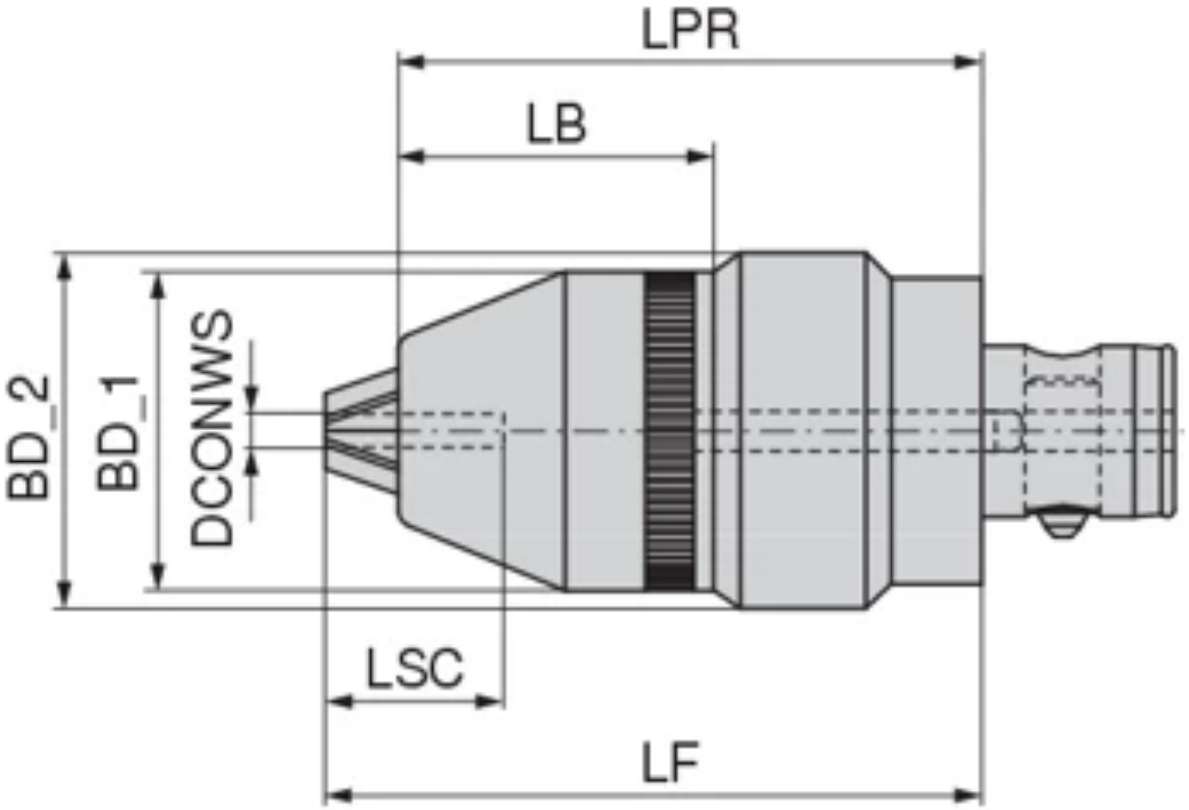

Краткие характеристики:

Описание

Комплект поставки:
Корпус с зажимным ключом SW4

Технические характеристики

Класс балансировки	G 6,3 n_{max} 10000

Крепление	d_1 DCONWS (mm)	d_1 DCONWS (mm)	A LPR (mm)	D_1 BD_1 (mm)	D_2 BD_2 (mm)	L_1 LB (mm)	D_6 DCONMS (mm)	Зажимная длина (mm)
Артикул: 8424701397								
ABS 50	0,5 - 13	0,5	95	49	57,5	51,5	28	29
Артикул: 8424701697								
ABS 50	2,5 - 16	2,5	95	52	57,5	52	28	29

Артикул: 84253...

NEW

Гидрозажимной патрон

WNT \ Performance

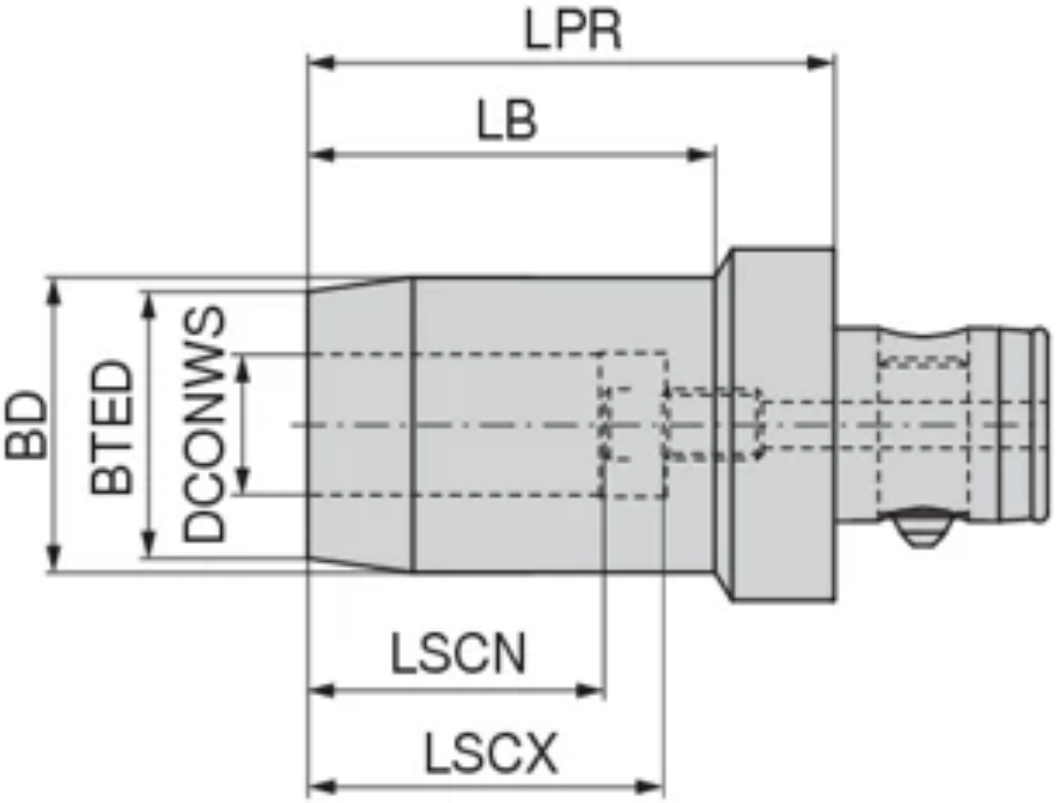

Краткие характеристики:

ABS

Описание

Описание:

- Для твердосплавных и HSS-хвостовиков с допуском h6 или точнее

Комплект поставки:

Корпус с упорным винтом

Крепление	d_1 DCONWS (mm)	A LPR (mm)	D_6 DCONMS (mm)
Артикул: 8425300688			
ABS 40	6	55	20
Артикул: 8425300697			
ABS 50	6	55	28
Артикул: 8425300888			
ABS 40	8	60	20
Артикул: 8425300897			
ABS 50	8	55	28
Артикул: 8425301088			
ABS 40	10	65	20
Артикул: 8425301097			
ABS 50	10	65	28
Артикул: 8425301288			
ABS 40	12	65	20
Артикул: 8425301297			
ABS 50	12	65	28
Артикул: 8425301497			
ABS 50	14	65	28
Артикул: 8425301697			
ABS 50	16	70	28
Артикул: 8425301897			
ABS 50	18	70	28
Артикул: 8425302096			
ABS 63	20	78	34
Артикул: 8425302097			
ABS 50	20	75	28
Артикул: 8425302596			
ABS 63	25	85	34
Артикул: 8425303296			
ABS 63	32	90	34

MaxiLock-D – DCLN 95° — Державка с прижимом

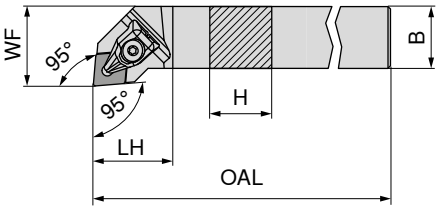

На изображениях показано правостороннее исполнение

Обозначение по ISO	H mm	B mm	OAL mm	LH mm	WF mm	Момент затяжки Nm	Пластина	Лев. 70 509 ...	Прав. 70 508 ...
DCLN R/L 1616 H09	16	16	100	23	20	2	CN.. 0903	516	516
DCLN R/L 2020 K09	20	20	125	24	25	2	CN.. 0903	520	520
DCLN R/L 2020 K12	20	20	125	32	25	4	CN.. 1204	620	620
DCLN R/L 2525 M12	25	25	150	32	32	4	CN.. 1204	625	625
DCLN R/L 3225 P12	32	25	170	32	32	4	CN.. 1204	632	632
DCLN R/L 2525 M16	25	25	150	38	32	6,5	CN.. 1606	725	725
DCLN R/L 3232 P16	32	32	170	36	40	6,5	CN.. 1606	732	732
DCLN R/L 3232 P19	32	32	170	42	40	6,5	CN.. 1906	832	832
DCLN R/L 4040 S19	40	40	250	42	50	6,5	CN.. 1906	940	940
DCLN R/L 4040 S25	40	40	250	60	50	6,5	CN.. 2509	440	440

Комплектующие Для артикула	 Прихват 70 950 ...	 Отвёртка 80 950 ...	 Зажимной винт 70 950 ...	 Твердосплавная опорная пластина 70 950 ...
70 508 516 / 70 509 516	823	T09 - IP 126	M3x7 - IP 819	848
70 508 520 / 70 509 520	823	T09 - IP 126	M3x7 - IP 819	848
70 508 620 / 70 509 620	824	T15 - IP 128	M4,5x12 - IP 820	810
70 508 625 / 70 509 625	824	T15 - IP 128	M4,5x12 - IP 820	810
70 508 632 / 70 509 632	824	T15 - IP 128	M4,5x12 - IP 820	810
70 508 725 / 70 509 725	825	T20 - IP 129	M5x14 - IP 821	814
70 508 732 / 70 509 732	825	T20 - IP 129	M5x14 - IP 821	814
70 508 832 / 70 509 832	826	T20 - IP 129	M5x14 - IP 821	816
70 508 940 / 70 509 940	826	T20 - IP 129	M5x14 - IP 821	816
70 508 440 / 70 509 440	827	T25 - IP 130	M6x16 - IP 822	625

MaxiLock-D – DCBN 75° — Державка с прижимом

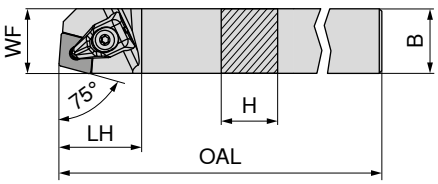

На изображениях показано правостороннее исполнение

Обозначение по ISO	H mm	B mm	OAL mm	LH mm	WF mm	Момент затяжки Nm	Пластина	Лев. 70 501 ...	Прав. 70 500 ...
DCBN R/L 2525 M12	25	25	150	32	22	4	CN.. 1204	825	825

Комплектующие Для артикула	 Прихват 70 950 ...	 Отвёртка 80 950 ...	 Зажимной винт 70 950 ...	 Твердосплавная опорная пластина 70 950 ...
70 501 825 / 70 500 825	824	T15 - IP 128	M4,5x12 - IP 820	810

MaxiLock-D – DCKN 75° — Державка с прижимом

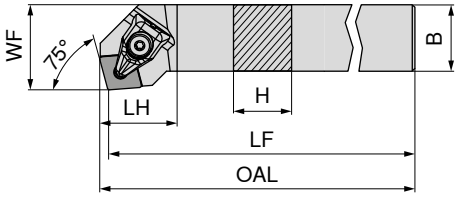

На изображениях показано правостороннее исполнение

Обозначение по ISO	H mm	B mm	OAL mm	LF mm	LH mm	WF mm	Момент затяжки Nm	Пластина	Лев. 70 505 ...	Прав. 70 504 ...
DCKN R/L 2525 M12	25	25	152,9	150	28,9	32	4	CN.. 1204	**825**	**825**


Прихват


Отвёртка


Зажимной винт


Твердосплавная опорная пластина

Комплектующие Для артикула	70 950 ...	80 950 ...		70 950 ...		70 950 ...
70 505 825 / 70 504 825	**824**	T15 - IP	**128**	M4,5x12 - IP	**820**	**810**

MaxiLock-N – PCLN 95° — Державка с рычагом

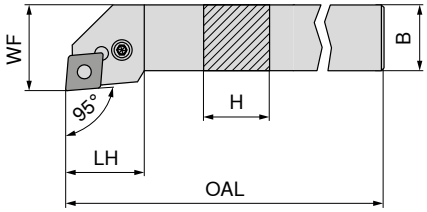

На изображениях показано правостороннее исполнение

Обозначение по ISO	H mm	B mm	OAL mm	LH mm	WF mm	Момент затяжки Nm	Пластина	Лев. 70 509 ...	Прав. 70 508 ...
PCLN R/L 1616 H12	16	16	100	26,2	20	4	CN.. 1204	**016**	**016**
PCLN R/L 2020 K12	20	20	125	27,5	25	4	CN.. 1204	**020**	**020**
PCLN R/L 2525 M12	25	25	150	28,1	32	4	CN.. 1204	**025**	**025**
PCLN R/L 3225 P12	32	25	170	28,1	32	4	CN.. 1204	**032**	**032**
PCLN R/L 2525 M16	25	25	150	32,7	32	4	CN.. 1606	**125**	**125**
PCLN R/L 3232 P16	32	32	170	32,6	40	4	CN.. 1606	**132**	**132**
PCLN R/L 3232 P19	32	32	170	38,0	40	8	CN.. 1906	**232**	**232**
PCLN R/L 4040 S19	40	40	250	38,0	50	8	CN.. 1906	**54000**	**54000**
PCLN R/L 4040 S25	40	40	250	50,0	50	8	CN.. 2509	**340**	**340**


Шестигранный ключ


Втулка


Вставка монтажная


Рычаг


Зажимной винт


Твердосплавная опорная пластина

Комплектующие Для артикула		70 950 ...	70 950 ...	70 950 ...	70 950 ...	70 950 ...	70 950 ...
70 508 016 / 70 509 016	SW3	**176**	**198**	**192**	**187**	**209**	**233**
70 508 020 / 70 509 020	SW3	**176**	**198**	**192**	**187**	**209**	**233**
70 508 025 / 70 509 025	SW3	**176**	**198**	**192**	**187**	**209**	**233**
70 508 032 / 70 509 032	SW3	**176**	**198**	**192**	**187**	**209**	**233**
70 508 125 / 70 509 125	SW3	**176**	**391**	**394**	**385**	**388**	**380**
70 508 132 / 70 509 132	SW3	**176**	**391**	**394**	**385**	**388**	**380**
70 508 232 / 70 509 232	SW4	**396**	**392**	**395**	**386**	**389**	**381**
70 508 54000 / 70 509 54000	SW4	**396**	**392**	**395**	**386**	**389**	**381**
70 508 340 / 70 509 340	SW5	**265**	**621**	**623**	**620**	**622**	**624**

MaxiLock-N – PCBN 75° — Державка с рычагом

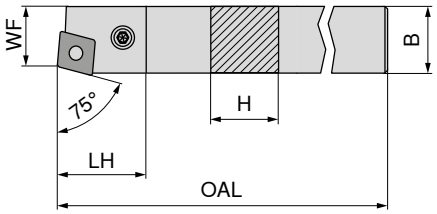

На изображениях показано правостороннее исполнение

Обозначение по ISO	H mm	B mm	OAL mm	LH mm	WF mm	Момент затяжки Nm	Пластина	Лев. 70 501 ...	Прав. 70 500 ...
PCBN R/L 2525 M12	25	25	150	27,70	22	4	CN.. 1204	025	025
PCBN R/L 2525 M16	25	25	150	31,81	22	4	CN.. 1606	12500	125
PCBN R/L 3232 P19	32	32	170	38,00	27	8	CN.. 1906	032	032

Комплектующие Для артикула		Шестигранный ключ 70 950 ...	Втулка 70 950 ...	Вставка монтажная 70 950 ...	Рычаг 70 950 ...	Зажимной винт 70 950 ...	Твердосплавная опорная пластина 70 950 ...
70 500 025 / 70 501 025	SW3	176	198	192	187	209	233
70 500 125 / 70 501 12500	SW3	176	391	394	385	388	380
70 500 032 / 70 501 032	SW4	396	392	395	386	389	381

MaxiLock-N – PCKN 75° — Державка с рычагом

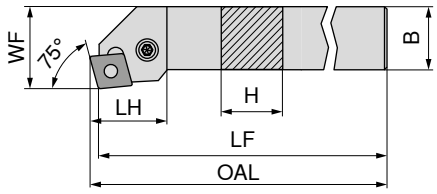

На изображениях показано правостороннее исполнение

Обозначение по ISO	H mm	B mm	OAL mm	LF mm	LH mm	WF mm	Момент затяжки Nm	Пластина	Лев. 70 505 ...	Прав. 70 504 ...
PCKN R/L 2525 M12	25	25	153,07	150	31,4	32	4	CN.. 1204	025	025

Комплектующие Для артикула		Шестигранный ключ 70 950 ...	Втулка 70 950 ...	Вставка монтажная 70 950 ...	Рычаг 70 950 ...	Зажимной винт 70 950 ...	Твердосплавная опорная пластина 70 950 ...
70 505 025 / 70 504 025	SW3	176	198	192	187	209	233

MaxiLock-D – DCLN 95° — Державка с прижимом

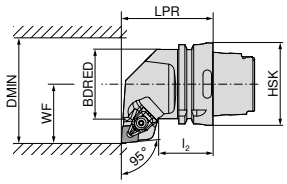

На изображениях показано правостороннее исполнение

Обозначение по ISO	Адаптер	LPR mm	l_2 mm	BDRED mm	WF mm	DMIN mm	Момент затяжки Nm	Пластина	Лев. 74 504 ...	Прав. 74 503 ...
HSK T63 DCLN R/L 12	HSK-T 63	70	42	53	45	100	4	CN.. 1204	**512**	**512**
HSK T63 DCLN R/L 16	HSK-T 63	70	42	53	45	125	4	CN.. 1606	**516**	**516**
HSK T63 DCLN R/L 19	HSK-T 63	70	42	53	45	125	8	CN.. 1906	**519**	**519**
HSK T100 DCLN R/L 12	HSK-T 100	80	45	88	55	125	4	CN.. 1204	**712**	**712**
HSK T100 DCLN R/L 19	HSK-T 100	80	45	88	55	125	8	CN.. 1906	**719**	**719**

Комплектующие Для артикула	 Прихват 70 950 ...	 Отвёртка 80 950 ...	 Зажимной винт 70 950 ...	 Твердосплавная опорная пластина 70 950 ...
74 504 512 / 74 503 512	**824**	T15 - IP **128**	M4,5x12 - IP **820**	**810**
74 504 516 / 74 503 516	**825**	T20 - IP **129**	M5x14 - IP **821**	**814**
74 504 519 / 74 503 519	**826**	T20 - IP **129**	M5x14 - IP **821**	**816**
74 504 712 / 74 503 712	**824**	T15 - IP **128**	M4,5x12 - IP **820**	**810**
74 504 719 / 74 503 719	**826**	T20 - IP **129**	M5x14 - IP **821**	**816**

9

MaxiLock-D – DCMN 95° — Державка с прижимом

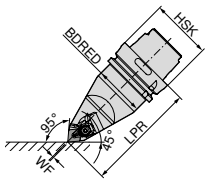

Обозначение по ISO	Адаптер	LPR mm	BDRED mm	WF mm	Момент затяжки Nm	Пластина	Нейтрал. 74 506 ...
HSK T63 DCMN N 12	HSK-T 63	115	53	0	4	CN.. 1204	**512**
HSK T100 DCMN N 12	HSK-T 100	150	88	0	4	CN.. 1204	**712**

Комплектующие Для артикула	 Прихват 70 950 ...	 Отвёртка 80 950 ...	 Зажимной винт 70 950 ...	 Твердосплавная опорная пластина 70 950 ...
74 506 512	**824**	T15 - IP **128**	M4,5x12 - IP **820**	**810**
74 506 712	**824**	T15 - IP **128**	M4,5x12 - IP **820**	**810**

MaxiLock-N – PCLN 95° — Державка с рычагом

Комплект поставки:

Без комплекта системы высокоэффективного охлаждения

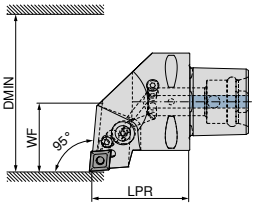

На изображениях показано правостороннее исполнение

Обозначение по ISO	Адаптер	LPR mm	WF mm	DMIN mm	Момент затяжки Nm	Пластина	Поддержка Direct Cooling	NEW Лев. 84 657 ...	NEW Прав. 84 656 ...
PSC40 PCLN R/L 50050-12	PSC 40	50	27	50	5	CN.. 1204	DC	**01295**	**01295**
PSC50 PCLN R/L 65060-12	PSC 50	60	35	65	5	CN.. 1204	DC	**01294**	**01294**
PSC63 PCLN R/L 80065-12	PSC 63	65	45	80	5	CN.. 1204	DC	**01293**	**01293**

В качестве опции доступен комплект системы высокоэффективного охлаждения с номером артикула 84 950 27400 → **стр. 42**.

Комплектующие	Втулка 84 950 ...		Зажимной винт 84 950 ...	Рычаг 84 950 ...	Твердосплавная опорная пластина 84 950 ...
Адаптер					
PSC 40	**29200**	M8X1/L17 SW3	**28700**	**29000**	**27800**
PSC 50	**29200**	M8X1/L17 SW3	**28700**	**29000**	**27800**
PSC 63	**29200**	M8X1/L17 SW3	**28700**	**29000**	**27800**

MaxiLock-N – PCMN 50° — Державка с рычагом

Комплект поставки:

Без комплекта системы высокоэффективного охлаждения

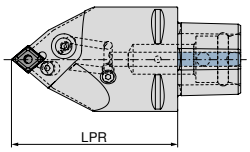

Обозначение по ISO	Адаптер	LPR mm	Момент затяжки Nm	Пластина	Поддержка Direct Cooling	NEW Нейтрал. 84 675 ...
PSC63 PCMN N 0100-12	PSC 63	100	5	CN.. 1204	DC	**01293**
PSC63 PCMN N 0130-12	PSC 63	130	5	CN.. 1204	DC	**11293**

В качестве опции доступен комплект системы высокоэффективного охлаждения с номером артикула 84 950 27400 → **стр. 42**.

Комплектующие	Втулка 84 950 ...		Зажимной винт 84 950 ...	Рычаг 84 950 ...	Твердосплавная опорная пластина 84 950 ...
Адаптер					
PSC 63	**29200**	M8X1/L17 SW3	**28700**	**29000**	**27800**

MaxiLock-D – DCLN 95° — Расточная державка с прижимом

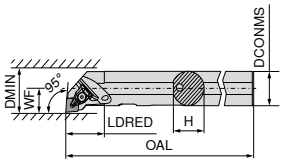

На изображениях показано правостороннее исполнение

Обозначение по ISO	DCONMS mm	H mm	OAL mm	LDRED mm	WF mm	DMIN mm	Момент затяжки Nm	Пластина	Лев. 70 557 ...	Прав. 70 556 ...
A20Q DCLN R/L 09	20	19	180	35	13	25	2	CN.. 0903	**720**	**720**
A25R DCLN R/L 12	25	24	200	36	17	32	4	CN.. 1204	**825**	**825**
A32S DCLN R/L 12	32	31	250	40	22	40	4	CN.. 1204	**832**	**832**
A40T DCLN R/L 12	40	39	300	45	27	50	4	CN.. 1204	**840**	**840**
A40U DCLN L 16	50	47	350	45	35	63	6,5	CN.. 1606	**85000**	


Прихват

Отвёртка


Зажимной винт


Твердосплавная опорная пластина

Комплектующие Для артикула	Прихват 70 950 ...	Отвёртка 80 950 ...	Зажимной винт 70 950 ...	Твердосплавная опорная пластина 70 950 ...
70 556 720 / 70 557 720	**823**	T09 - IP **126**	M3x7 - IP **819**	**848**
70 556 825 / 70 557 825	**824**	T15 - IP **128**	M4,5x12 - IP **820**	
70 556 832 / 70 557 832	**824**	T15 - IP **128**	M4,5x12 - IP **820**	**810**
70 556 840 / 70 557 840	**824**	T15 - IP **128**	M4,5x12 - IP **820**	**810**
70 557 85000	**825**	T20 - IP **129**	M5x14 - IP **821**	**814**

MaxiLock-N – PCLN 95° — Расточная державка с креплением рычагом

9

- ▲ A... = с каналами для СОЖ
- ▲ S... = без каналов для СОЖ

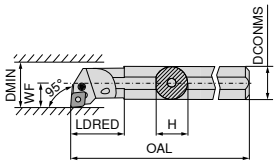

На изображениях показано правостороннее исполнение

Обозначение по ISO	DCONMS mm	H mm	OAL mm	LDRED mm	WF mm	DMIN mm	Момент затяжки Nm	Пластина	Лев. 70 557 ...	Прав. 70 556 ...
A25R PCLN R/L 12	25	23	200	36,0	17	32	4	CN.. 1204	**225**	**225**
S25T PCLN R/L 12	25	23	300	22,0	17	32	4	CN.. 1204	**025**	**025**
A32S PCLN R/L 12	32	30	250	50,0	22	40	4	CN.. 1204	**232**	**232**
S32U PCLN R/L 12	32	30	350	24,1	22	40	4	CN.. 1204	**032**	**032**
A40T PCLN R/L 12	40	38	300	60,0	27	50	4	CN.. 1204	**240**	**240**
S40V PCLN R/L 12	40	38	400	24,1	27	50	4	CN.. 1204	**040**	**04000**[1]
S50W PCLN R/L 16	50	47	450	31,0	35	63	4	CN.. 1606	**050**	**050**

1) Никелированная


Шестигранный ключ


Втулка


Вставка монтажная


Рычаг


Зажимной винт


Твердосплавная опорная пластина

Комплектующие Для артикула		Шестигранный ключ 70 950 ...	Втулка 70 950 ...	Вставка монтажная 70 950 ...	Рычаг 70 950 ...	Зажимной винт 70 950 ...	Твердосплавная опорная пластина 70 950 ...
70 556 225 / 70 557 225	SW3	**176**	**198**	**192**	**187**	**205**	**233**
70 556 025 / 70 557 025	SW3	**176**	**198**	**192**	**187**	**205**	**233**
70 556 232 / 70 557 232	SW3	**176**	**198**	**192**	**187**	**205**	**233**
70 556 032 / 70 557 032	SW3	**176**	**198**	**192**	**187**	**205**	**233**
70 556 240 / 70 557 240	SW3	**176**	**198**	**192**	**187**	**209**	**233**
70 556 04000 / 70 557 040	SW3	**176**	**198**	**192**	**187**	**209**	**233**
70 556 050 / 70 557 050	SW3	**176**	**391**	**394**	**385**	**388**	**380**

MaxiLock-N – PCLN 95° — Расточная державка с креплением рычагом

▲ С твердосплавным стержнем

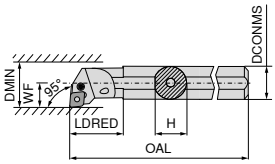

На изображениях показано правостороннее исполнение

Обозначение по ISO	DCONMS mm	H mm	OAL mm	LDRED mm	WF mm	DMIN mm	Момент затяжки Nm	Пластина	Лев. 70 559 ...	Прав. 70 558 ...
E-A25R PCLN R/L 12	25	23	200	40	17	31	4	CN.. 1204	**025**	**025**
E-A32S PCLN R/L 12	32	30	250	50	22	39	4	CN.. 1204	**032**	**032**
E-A40T PCLN R/L 12	40	38	300	60	27	48	4	CN.. 1204	**040**	**040**

Комплектующие / Для артикула		Шестигранный ключ 70 950 ...	Втулка 70 950 ...	Вставка монтажная 70 950 ...	Рычаг 70 950 ...	Зажимной винт 70 950 ...	Твердосплавная опорная пластина 70 950 ...
70 558 025 / 70 559 025	SW3	**176**	**198**	**192**	**187**	**205**	**233**
70 558 032 / 70 559 032	SW3	**176**	**198**	**192**	**187**	**205**	**233**
70 558 040 / 70 559 040	SW3	**176**	**198**	**192**	**187**	**209**	**233**

MaxiLock-D – DCLN 95° — Расточная державка с прижимом

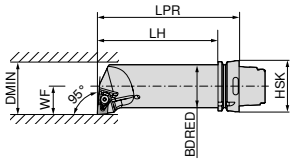

На изображениях показано правостороннее исполнение

Обозначение по ISO	Адаптер	LPR mm	LH mm	BDRED mm	WF mm	DMIN mm	Момент затяжки Nm	Пластина	Лев. 74 529 ...	Прав. 74 528 ...
HSK T63 50Q DCLN R/L 12	HSK-T 63	175	149	50	35	63	4	CN.. 1204	**512**	**512**

Комплектующие / Для артикула	Прихват 70 950 ...	Отвёртка 80 950 ...		Зажимной винт 70 950 ...		Твердосплавная опорная пластина 70 950 ...
74 528 512 / 74 529 512	**824**	T15 - IP	**128**	M4,5x12 - IP	**820**	**810**

MaxiLock-D – DDJN 93° – Державка с прижимом

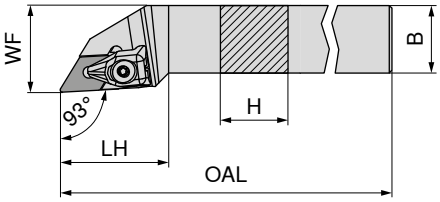

На изображениях показано правостороннее исполнение

Обозначение по ISO	H mm	B mm	OAL mm	LH mm	WF mm	Момент затяжки Nm	Пластина	Лев. 70 541 ...	Прав. 70 540 ...
DDJN R/L 1616 H11	16	16	100	33	20	2	DN.. 1104	**816**	**816**
DDJN R/L 2020 K11	20	20	125	33	25	2	DN.. 1104	**820**	**820**
DDJN R/L 2525 M11	25	25	150	33	32	2	DN.. 1104	**825**	**825**
DDJN R/L 2020 K15	20	20	125	40	25	4	DN.. 1504 / 1506	**720**	**720**
DDJN R/L 2525 M15	25	25	150	40	32	4	DN.. 1504 / 1506	**725**	**725**
DDJN R/L 3225 P15	32	25	170	40	32	4	DN.. 1504 / 1506	**832**	**832**

Для пластин DN.. 1504 использовать опорную пластину с артикулом 70 950 40000.

Комплектующие	 Прихват 70 950 ...		 Отвёртка 80 950 ...		 Зажимной винт 70 950 ...		 Твердосплавная опорная пластина D 70 950 ...	
Для артикула								
70 541 816 / 70 540 816	**835**	T09 - IP	**126**	M3x7 - IP	**819**		**808**	
70 541 820 / 70 540 820	**835**	T09 - IP	**126**	M3x7 - IP	**819**		**808**	
70 541 825 / 70 540 825	**835**	T09 - IP	**126**	M3x7 - IP	**819**		**808**	
70 541 720 / 70 540 720	**824**	T15 - IP	**128**	M4,5x12 - IP	**820**		**811**	
70 541 725 / 70 540 725	**824**	T15 - IP	**128**	M4,5x12 - IP	**820**		**811**	
70 541 832 / 70 540 832	**824**	T15 - IP	**128**	M4,5x12 - IP	**820**		**811**	

MaxiLock-N – PDJN 93° — Державка с рычагом

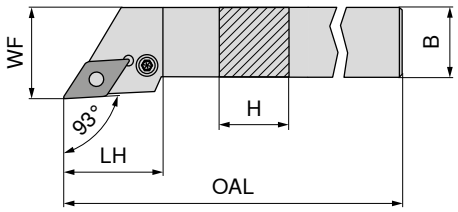

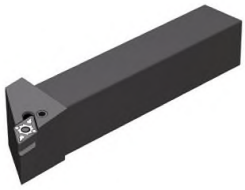

На изображениях показано правостороннее исполнение

Обозначение по ISO	H mm	B mm	OAL mm	LH mm	WF mm	Момент затяжки Nm	Пластина	Лев. 70 541 ...	Прав. 70 540 ...
PDJN R/L 1616 H11	16	16	100	30,0	20	3	DN.. 1104	116	116
PDJN R/L 2020 K11	20	20	125	30,0	25	3	DN.. 1104	12000 1)	12000 1)
PDJN R/L 2525 M11	25	25	150	30,0	32	3	DN.. 1104	12500 1)	12500 1)
PDJN R/L 2020 K15	20	20	125	34,9	25	3,2	DN.. 1506	020	020
PDJN R/L 2525 M15	25	25	150	35,4	32	3,2	DN.. 1506	025	025
PDJN R/L 3225 P15	32	25	170	35,4	32	3,2	DN.. 1506	032	032
PDJN R/L 3232 P15	32	32	170	34,7	40	3,2	DN.. 1506	13200	13200

1) Никелированная

Комплектующие Для артикула		Шестигранный ключ 70 950 ...	Втулка 70 950 ...	Вставка монтажная 70 950 ...	Рычаг 70 950 ...	Зажимной винт 70 950 ...	Твердосплавная опорная пластина D 70 950 ...
70 540 116 / 70 541 116	SW2,5	175	122	191	121	208	120
70 540 12000 / 70 541 12000	SW2,5	175	122	191	121	208	120
70 540 12500 / 70 541 12500	SW2,5	175	122	191	121	208	120
70 540 020 / 70 541 020	SW3	176	198	192	188	388	236
70 540 025 / 70 541 025	SW3	176	198	192	188	388	236
70 540 032 / 70 541 032	SW3	176	198	192	188	388	236
70 540 13200 / 70 541 13200	SW3	176	198	192	188	388	

MaxiLock-N – PDNN 63° — Державка с рычагом

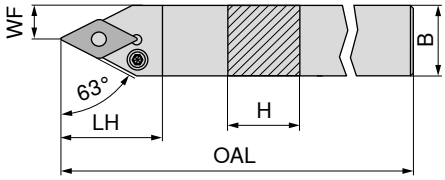

На изображениях показано правостороннее исполнение

Обозначение по ISO	H mm	B mm	OAL mm	LH mm	WF mm	Момент затяжки Nm	Пластина	Лев. 70 537 ...	Прав. 70 536 ...
PDNN R/L 2525 M11	25	25	150	30,0	12,5	3	DN.. 1104	125	125
PDNN R/L 2525 M15	25	25	150	36,5	12,5	3,2	DN.. 1506	025	025

Комплектующие Для артикула		Шестигранный ключ 70 950 ...	Втулка 70 950 ...	Вставка монтажная 70 950 ...	Рычаг 70 950 ...	Зажимной винт 70 950 ...	Твердосплавная опорная пластина D 70 950 ...
70 537 125 / 70 536 125	SW2,5	175	122	191	121	208	120
70 537 025 / 70 536 025	SW3	176	198	192	188	388	236

MaxiLock-D – DCMN + DDMN — Державка с прижимом

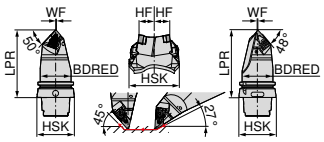

Обозначение по ISO	Адаптер	LPR mm	BDRED mm	WF mm	HF mm	Момент затяжки Nm	Пластина	Нейтрал. 74 600 ...
HSK T63 DCMN L 12 + DDMN L 15	HSK-T 63	115	53	0,5	20	4	CN.. 1204 / DN.. 1506	**501**
HSK T100 DCMN L 12 + DDMN L 15	HSK-T 100	150	88	0,5	20	4	CN.. 1204 / DN.. 1506	**701**

Подрезка торца до макс. 78 мм

Комплектующие	Прихват 70 950 ...		Отвёртка 80 950 ...		Зажимной винт 70 950 ...		Твердосплавная опорная пластина D 70 950 ...		Твердосплавная опорная пластина 70 950 ...	
Для артикула										
74 600 501	**824**	T15 - IP	**128**	M4,5x12 - IP	**820**		**811**		**810**	
74 600 701	**824**	T15 - IP	**128**	M4,5x12 - IP	**820**		**811**		**810**	

MaxiLock-D – DDUN 93° — Державка с прижимом

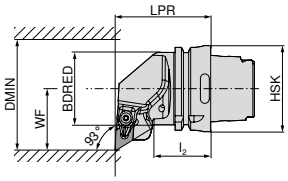

На изображениях показано правостороннее исполнение

Обозначение по ISO	Адаптер	LPR mm	l_2 mm	BDRED mm	WF mm	DMIN mm	Момент затяжки Nm	Пластина	Лев. 74 516 ...	Прав. 74 515 ...
HSK T63 DDUN R/L 15	HSK-T 63	70	42	53	45	125	4	DN.. 1506	**515**	**515**
HSK T100 DDUN R/L 15	HSK-T 100	80	45	88	55	125	4	DN.. 1506	**715**	**715**

Комплектующие	Прихват 70 950 ...		Отвёртка 80 950 ...		Зажимной винт 70 950 ...		Твердосплавная опорная пластина D 70 950 ...	
Для артикула								
74 516 515 / 74 515 515	**824**	T15 - IP	**128**	M4,5x12 - IP	**820**		**811**	
74 516 715 / 74 515 715	**824**	T15 - IP	**128**	M4,5x12 - IP	**820**		**811**	

MaxiLock-D – DDJN 93° – Державка с прижимом

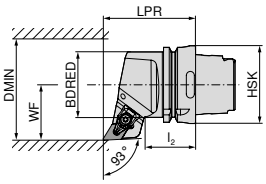

На изображениях показано правостороннее исполнение

Обозначение по ISO	Адаптер	LPR mm	l_2 mm	BDRED mm	WF mm	DMIN mm	Момент затяжки Nm	Пластина	Лев. 74 512 ...	Прав. 74 511 ...
HSK T63 DDJN R/L 15	HSK-T 63	75	42	53	45	125	4	DN.. 1506	**515**	**515**
HSK T100 DDJN R/L 15	HSK-T 100	85	45	88	55	125	4	DN.. 1506	**715**	**715**


Прихват


Отвёртка


Зажимной винт


Твердосплавная опорная пластина D

Комплектующие Для артикула	Прихват 70 950 ...	Отвёртка 80 950 ...		Зажимной винт 70 950 ...		Твердосплавная опорная пластина D 70 950 ...
74 512 515 / 74 511 515	**824**	T15 - IP	**128**	M4,5x12 - IP	**820**	**811**
74 512 715 / 74 511 715	**824**	T15 - IP	**128**	M4,5x12 - IP	**820**	**811**

MaxiLock-D – DDHN 107,5° – Державка с прижимом

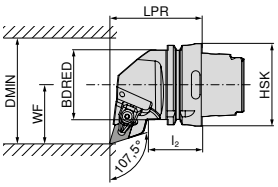

На изображениях показано правостороннее исполнение

Обозначение по ISO	Адаптер	LPR mm	l_2 mm	BDRED mm	WF mm	DMIN mm	Момент затяжки Nm	Пластина	Лев. 74 508 ...	Прав. 74 507 ...
HSK T63 DDHN R/L 15	HSK-T 63	70	42	53	45	125	4	DN.. 1506	**515**	**515**


Прихват


Отвёртка


Зажимной винт


Твердосплавная опорная пластина D

Комплектующие Для артикула	Прихват 70 950 ...	Отвёртка 80 950 ...		Зажимной винт 70 950 ...		Твердосплавная опорная пластина D 70 950 ...
74 508 515 / 74 507 515	**824**	T15 - IP	**128**	M4,5x12 - IP	**820**	**811**

MaxiLock-D – DDMN 48° – Державка с прижимом

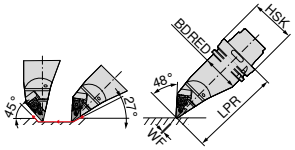

Обозначение по ISO	Адаптер	LPR mm	BDRED mm	WF mm	Момент затяжки Nm	Пластина	Лев. 74 519 ...
HSK T63 DDMN L 15	HSK-T 63	130	53	0	4	DN.. 1506	**515**
HSK T100 DDMN L 15	HSK-T 100	160	88	0	4	DN.. 1506	**715**




Комплектующие Для артикула	Прихват 70 950 ...		Отвёртка 80 950 ...		Зажимной винт 70 950 ...		Твердосплавная опорная пластина D 70 950 ...
74 519 515	**824**	T15 - IP	**128**	M4,5x12 - IP	**820**		**811**
74 519 715	**824**	T15 - IP	**128**	M4,5x12 - IP	**820**		**811**

MaxiLock-N – PDUN 93° – Державка с рычагом

Комплект поставки:

Без комплекта системы высокоэффективного охлаждения

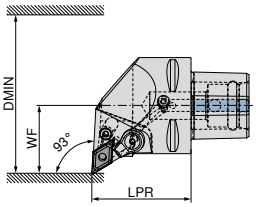

На изображениях показано правостороннее исполнение

Обозначение по ISO	Адаптер	LPR mm	WF mm	DMIN mm	Момент затяжки Nm	Пластина	Поддержка Direct Cooling	NEW Лев. 84 661 ...	NEW Прав. 84 660 ...
PSC40 PDUN R/L 50050-15	PSC 40	50	27	50	5	DN.. 1506	DC	**01595**	**01595**
PSC50 PDUN R/L 65060-15	PSC 50	60	35	65	5	DN.. 1506	DC	**01594**	**01594**
PSC63 PDUN R/L 80065-15	PSC 63	65	45	80	5	DN.. 1506	DC	**01593**	**01593**

В качестве опции доступен комплект системы высокоэффективного охлаждения с номером артикула 84 950 27400 → **стр. 42**.




Комплектующие Адаптер	Втулка 84 950 ...		Зажимной винт 84 950 ...		Рычаг 84 950 ...	Твердосплавная опорная пластина D 84 950 ...
PSC 40	**29200**	M8X1/L17 SW3	**28700**	**28900**		**27900**
PSC 50	**29200**	M8X1/L17 SW3	**28700**	**28900**		**27900**
PSC 63	**29200**	M8X1/L17 SW3	**28700**	**28900**		**27900**

MaxiLock-N – PDJN 93° — Державка с рычагом

Комплект поставки:

Без комплекта системы высокоэффективного охлаждения

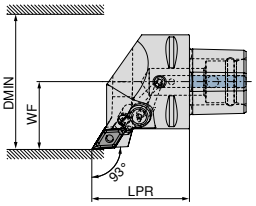

На изображениях показано правостороннее исполнение

Обозначение по ISO	Адаптер	LPR mm	WF mm	DMIN mm	Момент затяжки Nm	Пластина	Поддержка Direct Cooling	NEW Лев. 84 665 ...	NEW Прав. 84 664 ...
PSC40 PDJN R/L 50050-15	PSC 40	50	27	50	5	DN.. 1506	DC	**01595**	**01595**
PSC50 PDJN R/L 65060-15	PSC 50	60	35	65	5	DN.. 1506	DC	**01594**	**01594**
PSC63 PDJN R/L 80065-15	PSC 63	65	45	80	5	DN.. 1506	DC	**01593**	**01593**

В качестве опции доступен комплект системы высокоэффективного охлаждения с номером артикула 84 950 27400 → **стр. 42**.

Комплектующие	Втулка		Зажимной винт	Рычаг	Твердосплавная опорная пластина D
	84 950 ...		84 950 ...	84 950 ...	84 950 ...
Адаптер					
PSC 40	**29200**	M8X1/L17 SW3	**28700**	**28900**	**27900**
PSC 50	**29200**	M8X1/L17 SW3	**28700**	**28900**	**27900**
PSC 63	**29200**	M8X1/L17 SW3	**28700**	**28900**	**27900**

Державка PDHN 107,5°

Комплект поставки:

Без комплекта системы высокоэффективного охлаждения

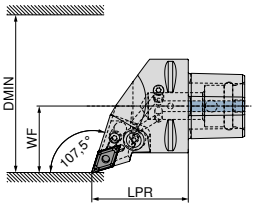

На изображениях показано правостороннее исполнение

Обозначение по ISO	Адаптер	LPR mm	WF mm	DMIN mm	Момент затяжки Nm	Пластина	Поддержка Direct Cooling	NEW Лев. 84 669 ...	NEW Прав. 84 668 ...
PSC40 PDHN R/L 50050-15	PSC 40	50	27	50	5	DN.. 1506		**01595**	**01595**
PSC50 PDHN R/L 65060-15	PSC 50	60	35	65	5	DN.. 1506		**01594**	**01594**
PSC63 PDHN R/L 80065-15	PSC 63	65	45	80	5	DN.. 1506	DC	**01593**	**01593**

В качестве опции доступен комплект системы высокоэффективного охлаждения с номером артикула 84 950 27400 → **стр. 42**.

Комплектующие	Втулка		Зажимной винт	Рычаг	Твердосплавная опорная пластина D
	84 950 ...		84 950 ...	84 950 ...	84 950 ...
Адаптер					
PSC 40	**29200**	M8X1/L17 SW3	**28700**	**28900**	**27900**
PSC 50	**29200**	M8X1/L17 SW3	**28700**	**28900**	**27900**
PSC 63	**29200**	M8X1/L17 SW3	**28700**	**28900**	**27900**

MaxiLock-N – PDNN 62,5° — Державка с рычагом

Комплект поставки:

Без комплекта системы высокоэффективного охлаждения

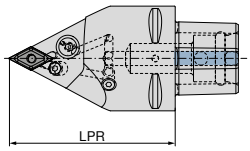

NEW

Нейтрал.

84 676 ...

Обозначение по ISO	Адаптер	LPR mm	Момент затяжки Nm	Пластина	Поддержка Direct Cooling	
PSC63 PDNN N 0100-15	PSC 63	100	5	DN.. 1506	DC	**01593**
PSC63 PDNN N 0130-15	PSC 63	130	5	DN.. 1506	DC	**11593**

В качестве опции доступен комплект системы высокоэффективного охлаждения с номером артикула 84 950 27400 → **стр. 42**.

Зажимной винт

84 950 ...

Адаптер

PSC 63 **27600**

MaxiLock-N – PDMN 48° — Державка с рычагом

Комплект поставки:

Без комплекта системы высокоэффективного охлаждения

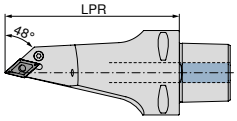

NEW

Нейтрал.

84 680 ...

Обозначение по ISO	Адаптер	LPR mm	Момент затяжки Nm	Пластина	Поддержка Direct Cooling	
PSC63 PDMN L 0130-15	PSC 63	130	5	DN.. 1506	DC	**11593**

В качестве опции доступен комплект системы высокоэффективного охлаждения с номером артикула 84 950 27400 → **стр. 42**.

Зажимной винт

84 950 ...

Адаптер

PSC 63 **27600**

MaxiLock-D – DCMN + DDMN 50°/48° — Державка с прижимом

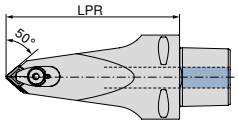

NEW

Нейтрал.

84 683 ...

Обозначение по ISO	Адаптер	LPR mm	Момент затяжки Nm	Пластина	
PSC63 DCMN-DDMN L 0130-12/15	PSC 63	130	10	CN.. 1204 / DN.. 1506	**01293**


Винт


Верхний прижим


Форсунка


Зажимной винт


Твердосплавная опорная пластина D


Твердосплавная опорная пластина

			84 950 ...	84 950 ...	84 950 ...	84 950 ...	84 950 ...	84 950 ...
Комплектующие								
Адаптер								
PSC 63	M6X28 SW4		**28300**	**28500**	**28400**	**27500**	**27900**	**27800**

Комплект системы высокоэффективного охлаждения

- Использование комплекта прямого охлаждения блокирует другой выход СОЖ, поэтому все давление концентрируется в комплекте!
- Максимальное давление 100 бар

Комплект поставки:

Форсунка Direct Cooling и уплотнительное кольцо

84 950 ...

Комплект для подвода СОЖ	**27400**

MaxiLock-D – DDUN 93° — Расточная державка с прижимом

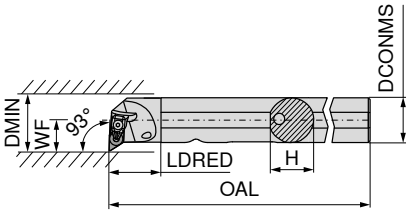

На изображениях показано правостороннее исполнение

Обозначение по ISO	DCONMS mm	H mm	OAL mm	LDRED mm	WF mm	DMIN mm	Момент затяжки Nm	Пластина	Лев. 70 569 ...	Прав. 70 568 ...
A25R DDUN R/L 11	25	24	200	30	17	32	2	DN.. 1104	**725**	**725**
A32S DDUN R/L 11	32	31	250	40	22	40	2	DN.. 1104	**732**	**732**
A40T DDUN R/L 15	40	39	300	45	27	50	4	DN.. 1506	**840**	**840**


Прихват

Отвёртка


Зажимной винт


Твердосплавная опорная пластина D

Комплектующие Для артикула	Прихват 70 950 ...	Отвёртка 80 950 ...	Зажимной винт 70 950 ...	Твердосплавная опорная пластина D 70 950 ...
70 568 725 / 70 569 725	**835**	T09 - IP **126**	M3x7 - IP **819**	**808**
70 568 732 / 70 569 732	**835**	T09 - IP **126**	M3x7 - IP **819**	**808**
70 568 840 / 70 569 840	**824**	T15 - IP **128**	M4,5x12 - IP **820**	**811**

MaxiLock-N – PDUN 93° — Расточная державка с креплением рычагом

9

- ▲ A... = с каналами для СОЖ
- ▲ S... = без каналов для СОЖ

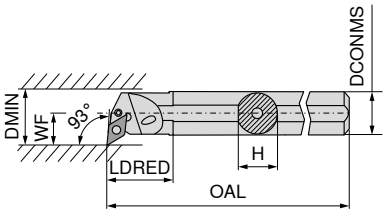

На изображениях показано правостороннее исполнение

Обозначение по ISO	DCONMS mm	H mm	OAL mm	LDRED mm	WF mm	DMIN mm	Момент затяжки Nm	Пластина	Лев. 70 569 ...	Прав. 70 568 ...
A20Q PDUN R/L 11	20	18,5	180	36	16,0	28	3	DN.. 1104	**12000 1)**	**12000 1)**
A25R PDUN R/L 11	25	23,0	200	36	18,5	32	3	DN.. 1104	**125**	**12500 1)**
A32S PDUN R/L 11	32	30,0	250	36	22,0	40	3	DN.. 1104	**13200 1)**	**132**
A32S PDUN R/L 15	32	30,0	250	50	22,0	40	3,2	DN.. 1506	**232**	**232**
A40T PDUN R/L 15	40	38,0	300	60	27,0	50	3,2	DN.. 1506	**240**	**240**
S50W PDUN R/L 15	50	47,0	450	31	35,0	63	3,2	DN.. 1506	**050**	**050**

1) Никелированная


Шестигранный ключ


Втулка

Вставка монтажная


Рычаг


Зажимной винт


Твердосплавная опорная пластина D

Комплектующие Для артикула		Шестигранный ключ 70 950 ...	Втулка 70 950 ...	Вставка монтажная 70 950 ...	Рычаг 70 950 ...	Зажимной винт 70 950 ...	Твердосплавная опорная пластина D 70 950 ...
70 568 12000 / 70 569 12000	SW2,5	**175**			**125**	**126**	
70 568 12500 / 70 569 125	SW2,5	**175**	**122**	**191**	**121**	**208**	**120**
70 568 132 / 70 569 13200	SW2,5	**175**	**122**	**191**	**121**	**208**	**120**
70 568 232 / 70 569 232	SW3	**176**	**198**	**192**	**188**	**209**	**236**
70 568 240 / 70 569 240	SW3	**176**	**198**	**192**	**188**	**209**	**236**
70 568 050 / 70 569 050	SW3	**176**	**198**	**192**	**188**	**388**	**236**

MaxiLock-N – PDUN 93° — Расточная державка с креплением рычагом

▲ С твердосплавным стержнем

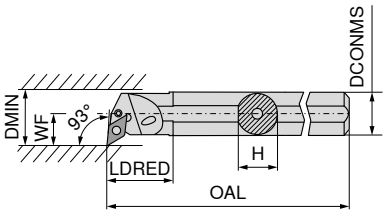

На изображениях показано правостороннее исполнение

Обозначение по ISO	DCONMS mm	H mm	OAL mm	LDRED mm	WF mm	DMIN mm	Момент затяжки Nm	Пластина	Лев. 70 563 ...	Прав. 70 562 ...
E-A25R PDUN R/L 11	25	23	200	40	17	31	3	DN.. 1104	**025**	**025**
E-A32S PDUN R/L 15	32	30	250	50	22	39	3,2	DN.. 1506	**032**	**032**
E-A40T PDUN R/L 15	40	38	300	60	27	48	3,2	DN.. 1506	**040**	**040**

Комплектующие Для артикула		 Шестигранный ключ 70 950 ...	 Втулка 70 950 ...	 Вставка монтажная 70 950 ...	 Рычаг 70 950 ...	 Зажимной винт 70 950 ...	 Твердосплавная опорная пластина D 70 950 ...
70 562 025 / 70 563 025	SW2,5	**175**	**122**	**191**	**121**	**208**	**120**
70 562 032 / 70 563 032	SW3	**176**	**198**	**192**	**188**	**388**	**236**
70 562 040 / 70 563 040	SW3	**176**	**198**	**192**	**188**	**388**	**236**

MaxiLock-D – DDUN 93° — Расточная державка с прижимом

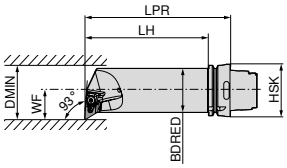

На изображениях показано правостороннее исполнение

Обозначение по ISO	Адаптер	LPR mm	LH mm	BDRED mm	WF mm	DMIN mm	Момент затяжки Nm	Пластина	Лев. 74 533 ...	Прав. 74 532 ...
HSK T63 50Q DDUN R/L 15	HSK-T 63	175	149	50	35	63	4	DN.. 1506	**515**	**515**

Комплектующие Для артикула		 Прихват 70 950 ...	 Отвёртка 80 950 ...	 Зажимной винт 70 950 ...	 Твердосплавная опорная пластина D 70 950 ...
74 533 515 / 74 532 515		**824**	T15 - IP **128**	M4,5x12 - IP **820**	**811**

MaxiLock-D – DSDN 45° — Державка с прижимом

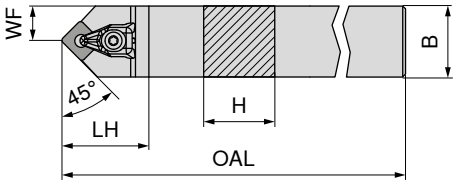

Обозначение по ISO	H mm	B mm	OAL mm	LH mm	WF mm	Момент затяжки Nm	Пластина	Нейтрал. 70 516 ...
DSDN N 2020 K12	20	20	125	38	10,3	4	SN.. 1204	620
DSDN N 2525 M12	25	25	150	38	12,5	4	SN.. 1204	625


Прихват

Отвёртка


Зажимной винт


Твердосплавная опорная пластина S

Комплектующие Для артикула	Прихват 70 950 ...		Отвёртка 80 950 ...		Зажимной винт 70 950 ...		Твердосплавная опорная пластина S 70 950 ...	
70 516 620	824	T15 - IP	128	M4,5x12 - IP	820		813	
70 516 625	824	T15 - IP	128	M4,5x12 - IP	820		813	

MaxiLock-D – DSSN 45° — Державка с прижимом

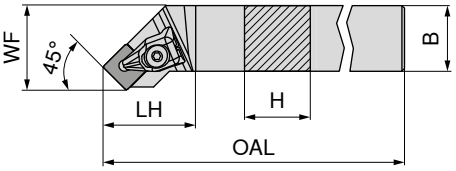

На изображениях показано правостороннее исполнение

Обозначение по ISO	H mm	B mm	OAL mm	LH mm	WF mm	Момент затяжки Nm	Пластина	Лев. 70 513 ...	Прав. 70 512 ...
DSSN R/L 2020 K12	20	20	125	35	25	4	SN.. 1204	620	620
DSSN R/L 2525 M12	25	25	150	35	32	4	SN.. 1204	625	625
DSSN R/L 3225 P12	32	25	170	35	32	4	SN.. 1204	632	632


Прихват

Отвёртка


Зажимной винт


Твердосплавная опорная пластина S

Комплектующие Для артикула	Прихват 70 950 ...		Отвёртка 80 950 ...		Зажимной винт 70 950 ...		Твердосплавная опорная пластина S 70 950 ...	
70 512 620 / 70 513 620	824	T15 - IP	128	M4,5x12 - IP	820		813	
70 512 625 / 70 513 625	824	T15 - IP	128	M4,5x12 - IP	820		813	
70 512 632 / 70 513 632	824	T15 - IP	128	M4,5x12 - IP	820		813	

MaxiLock-D – DSKN 75° – Державка с прижимом

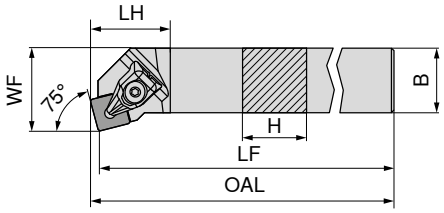

На изображениях показано правостороннее исполнение

Обозначение по ISO	H mm	B mm	OAL mm	LF mm	LH mm	WF mm	Момент затяжки Nm	Пластина	Лев. 70 525 ...	Прав. 70 524 ...
DSKN R/L 2525 M12	25	25	153,3	150	28	32	4	SN.. 1204	**625**	**625**


Прихват


Отвёртка


Зажимной винт


Твердосплавная опорная пластина S

Комплектующие Для артикула	Прихват 70 950 ...	Отвёртка 80 950 ...	Зажимной винт 70 950 ...	Твердосплавная опорная пластина S 70 950 ...
70 525 625 / 70 524 625	**824**	T15 - IP **128**	M4,5x12 - IP **820**	**813**

MaxiLock-D – DSBN 75° – Державка с прижимом

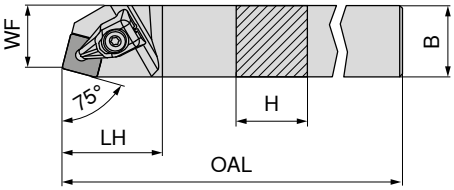

На изображениях показано правостороннее исполнение

Обозначение по ISO	H mm	B mm	OAL mm	LH mm	WF mm	Момент затяжки Nm	Пластина	Прав. 70 520 ...
DSBN R 2020 K12	20	20	125	35	17	4	SN.. 1204	**620**
DSBN R 2525 M12	25	25	150	35	22	4	SN.. 1204	**625**
DSBN R 2525 M15	25	25	150	42	22	6,5	SN.. 1506	**725**
DSBN R 3232 P15	32	32	170	42	27	6,5	SN.. 1506	**832**
DSBN R 3232 P19	32	32	170	48	27	6,5	SN.. 1906	**732**
DSBN R 4040 S19	40	40	250	48	35	6,5	SN.. 1906	**840**
DSBN R 4040 S25	40	40	250	57	35	6,5	SN.. 2507 / SN.. 2509	**940**

Для пластин SN.. 2509 использовать опорную пластину с артикулом 70 950 40100.


Прихват


Отвёртка


Зажимной винт


Твердосплавная опорная пластина S

Комплектующие Для артикула	Прихват 70 950 ...	Отвёртка 80 950 ...	Зажимной винт 70 950 ...	Твердосплавная опорная пластина S 70 950 ...
70 520 620	**824**	T15 - IP **128**	M4,5x12 - IP **820**	**813**
70 520 625	**824**	T15 - IP **128**	M4,5x12 - IP **820**	**813**
70 520 725	**825**	T20 - IP **129**	M5x14 - IP **821**	**833**
70 520 832	**825**	T20 - IP **129**	M5x14 - IP **821**	**833**
70 520 732	**826**	T20 - IP **129**	M5x14 - IP **821**	**817**
70 520 840	**826**	T20 - IP **129**	M5x14 - IP **821**	**817**
70 520 940	**827**	T25 - IP **130**	M6x16 - IP **822**	**818**

MaxiLock-N – PSDN 45° – Державка с рычагом

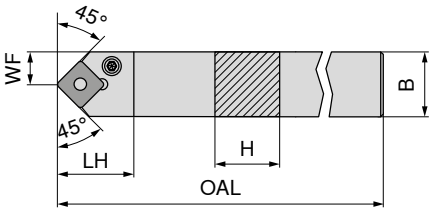

Обозначение по ISO	H mm	B mm	OAL mm	LH mm	WF mm	Момент затяжки Nm	Пластина	Нейтрал. 70 516 ...
PSDN N 1616 H09	16	16	100	21,0	8,3	3	SNM. 0903	**016**
PSDN N 2020 K12	20	20	125	27,6	10,3	4	SNM. 1204	**020**
PSDN N 2525 M12	25	25	150	27,6	12,8	4	SNM. 1204	**025**
PSDN N 3225 P19	32	25	170	40,4	12,5	8	SNM. 1906	**03200**
PSDN N 4040 S25	40	40	250	48,8	20,0	8	SNM. 2507 / 2509	**04000**

Для пластин SN.. 2509 использовать опорную пластину с артикулом 70 950 40200.

		 Шестигранный ключ	 Втулка	 Вставка монтажная	 Рычаг	 Зажимной винт	 Твердосплавная опорная пластина S
		70 950 ...	70 950 ...	70 950 ...	70 950 ...	70 950 ...	70 950 ...
Комплектующие							
Для артикула							
70 516 016	SW2,5	**175**	**197**	**191**	**185**	**208**	**229**
70 516 020	SW3	**176**	**198**	**192**	**187**	**209**	**230**
70 516 025	SW3	**176**	**198**	**192**	**187**	**209**	**230**
70 516 03200	SW4	**396**	**392**	**395**	**386**	**389**	**383**
70 516 04000	SW5	**265**	**621**	**623**	**620**	**622**	**27600**

MaxiLock-N – PSSN 45° – Державка с рычагом

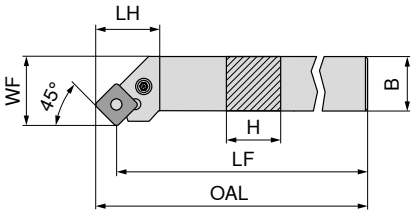

На изображениях показано правостороннее исполнение

Обозначение по ISO	H mm	B mm	OAL mm	LF mm	LH mm	WF mm	Момент затяжки Nm	Пластина	Лев. 70 513 ...	Прав. 70 512 ...
PSSN R/L 1616 H09	16	16	106,7	100	21,2	20	3	SNM. 0903	**016**	**01600**[1)]
PSSN R/L 2020 K12	20	20	134,0	125	29,3	25	4	SNM. 1204	**020**	**020**
PSSN R/L 2525 M12	25	25	159,0	150	29,3	32	4	SNM. 1204	**025**	**025**
PSSN R/L 3225 P12	32	25	179,0	170	32,0	32	4	SNM. 1204	**032**	**032**
PSSN R 2525 M15	25	25	161,2	150	29,3	32	4	SNM. 1506		**125**
PSSN R 3232 P15	32	32	181,2	170	32,0	40	4	SNM. 1506		**132**
PSSN R/L 3232 P19	32	32	183,5	170	40,2	40	8	SNM. 1906	**232**	**232**
PSSN R 4040 S25	40	40	268,0	250	48,8	50	8	SNM. 2507 / 2509		**04000**

1) Никелированная

Для пластин SN.. 2509 использовать опорную пластину с артикулом 70 950 40200.

		 Шестигранный ключ 70 950 ...	 Втулка 70 950 ...	Вставка монтажная 70 950 ...	 Рычаг 70 950 ...	 Зажимной винт 70 950 ...	 Твердосплавная опорная пластина S 70 950 ...
Комплектующие							
Для артикула							
70 512 01600 / 70 513 016	SW2,5	**175**	**197**	**191**	**185**	**208**	**229**
70 512 020 / 70 513 020	SW3	**176**	**198**	**192**	**187**	**209**	**230**
70 512 025 / 70 513 025	SW3	**176**	**198**	**192**	**187**	**209**	**230**
70 512 032 / 70 513 032	SW3	**176**	**198**	**192**	**187**	**209**	**230**
70 512 125	SW3	**176**	**391**	**394**	**385**	**388**	**382**
70 512 132	SW3	**176**	**391**	**394**	**385**	**388**	**382**
70 512 232 / 70 513 232	SW4	**396**	**392**	**395**	**386**	**389**	**383**
70 512 04000	SW5	**265**	**621**	**623**	**620**	**622**	**27600**

MaxiLock-N – PSKN 75° — Державка с рычагом

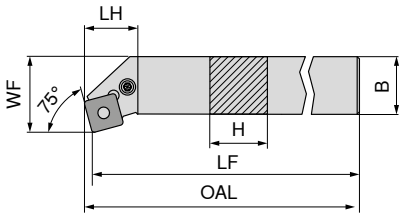

На изображениях показано правостороннее исполнение

Обозначение по ISO	H mm	LF mm	B mm	OAL mm	LH mm	WF mm	Момент затяжки Nm	Пластина	Лев. 70 525 ...	Прав. 70 524 ...
PSKN R/L 1616 H09	16	100	16	102,5	18,7	20	3	SNM. 0903	**016**	**016**
PSKN R/L 2020 K12	20	125	20	128,3	22,7	25	4	SNM. 1204	**020**	**020**
PSKN R/L 2525 M12	25	150	25	153,3	22,7	32	4	SNM. 1204	**025**	**025**
PSKN R/L 3225 P12	32	170	25	173,1	24,1	32	4	SNM. 1204	**03200**	**03200**
PSKN R 4040 S19	40	250	40	254,6	38,3	50	8	SNM. 1906		**04000**

Комплектующие Для артикула		Шестигранный ключ 70 950 ...	Втулка 70 950 ...	Вставка монтажная 70 950 ...	Рычаг 70 950 ...	Зажимной винт 70 950 ...	Твердосплавная опорная пластина S 70 950 ...
70 524 016 / 70 525 016	SW2,5	**175**	**197**	**191**	**185**	**208**	**229**
70 524 020 / 70 525 020	SW3	**176**	**198**	**192**	**187**	**209**	**230**
70 524 025 / 70 525 025	SW3	**176**	**198**	**192**	**187**	**209**	**230**
70 524 03200 / 70 525 03200	SW3	**176**	**198**	**192**	**187**	**209**	**230**
70 524 04000	SW4	**396**	**392**	**395**	**386**	**389**	**383**

9

MaxiLock-D – DSDN 45° — Державка с прижимом

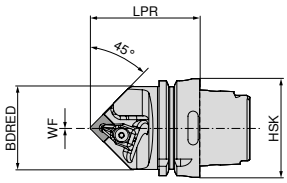

Обозначение по ISO	Адаптер	LPR mm	BDRED mm	WF mm	Момент затяжки Nm	Пластина	Нейтрал. 74 522 ...
HSK T63 DSDN N 12	HSK-T 63	70	53	0	4	SN.. 1204	**512**
HSK T63 DSDN N 15	HSK-T 63	75	53	0	4	SN.. 1506	**515**
HSK T100 DSDN N 12	HSK-T 100	80	88	0	4	SN.. 1204	**712**
HSK T100 DSDN N 19	HSK-T 100	85	88	0	8	SN.. 1906	**719**

Комплектующие Для артикула	Прихват 70 950 ...	Отвёртка 80 950 ...	Зажимной винт 70 950 ...	Твердосплавная опорная пластина S 70 950 ...
74 522 512	**824** T15 - IP **128**	M4,5x12 - IP **820**	**813**
74 522 515	**825** T20 - IP **129**	M5x14 - IP **821**	**833**
74 522 712	**824** T15 - IP **128**	M4,5x12 - IP **820**	**813**
74 522 719	**826** T20 - IP **129**	M5x14 - IP **821**	**817**

MaxiLock-D – DSKN 75° — Расточная державка с прижимом

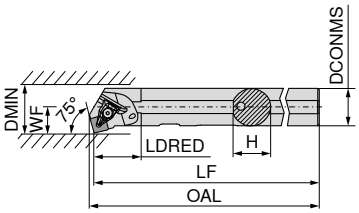

На изображениях показано правостороннее исполнение

Обозначение по ISO	DCONMS mm	H mm	LF mm	OAL mm	LDRED mm	WF mm	DMIN mm	Момент затяжки Nm	Пластина	Лев. 70 561 ...	Прав. 70 560 ...
A32S DSKN R/L 12	32	31	250	254,2	40	22	40	4	SN.. 1204	**832**	**832**


Прихват
70 950 ...


Отвёртка
80 950 ...


Зажимной винт
70 950 ...


Твердосплавная опорная пластина S
70 950 ...

Комплектующие Для артикула				
70 561 832 / 70 560 832	**824**	T15 - IP	**128**	M4,5x12 - IP	**820**	**813**

MaxiLock-N – PSKN 75° — Расточная державка с рычагом

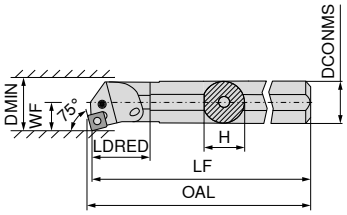

На изображениях показано правостороннее исполнение

Обозначение по ISO	DCONMS mm	H mm	LF mm	OAL mm	LDRED mm	WF mm	DMIN mm	Момент затяжки Nm	Пластина	Лев. 70 561 ...	Прав. 70 560 ...
A25R PSKN R/L 12	25	23	200	203	15,5	17	32	4	SNM. 1204	**225**	**225**
A32S PSKN R/L 12	32	30	250	253	16,0	22	40	4	SNM. 1204	**232**	**232**
A40T PSKN R/L 12	40	38	300	303	23,0	27	50	4	SNM. 1204	**240**	**240**


Шестигранный ключ
70 950 ...


Втулка
70 950 ...


Вставка монтажная
70 950 ...


Рычаг
70 950 ...


Зажимной винт
70 950 ...


Твердосплавная опорная пластина S
70 950 ...

Комплектующие Для артикула						
70 561 225 / 70 560 225	SW3	**176**	**198**	**192**	**187**	**205**	**230**
70 561 232 / 70 560 232	SW3	**176**	**198**	**192**	**187**	**205**	**230**
70 561 240 / 70 560 240	SW3	**176**	**198**	**192**	**187**	**209**	**230**

MaxiLock-D – DVJN 93° – Державка с прижимом

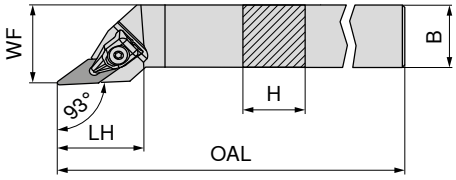

На изображениях показано правостороннее исполнение

Обозначение по ISO	H mm	B mm	OAL mm	LH mm	WF mm	Момент затяжки Nm	Пластина	Лев. 70 503 ...	Прав. 70 502 ...
DVJN R/L 2020 K16	20	20	125	39	25	2	VN.. 1604	620	620
DVJN R/L 2525 M16	25	25	150	39	32	2	VN.. 1604	725	725


Прихват


Отвёртка


Зажимной винт


Твердосплавная опорная пластина V

Комплектующие Для артикула	Прихват 70 950 ...	Отвёртка 80 950 ...		Зажимной винт 70 950 ...		Твердосплавная опорная пластина V 70 950 ...
70 502 620 / 70 503 620	835	T09 - IP	126	M3x7 - IP	819	806
70 502 725 / 70 503 725	835	T09 - IP	126	M3x7 - IP	819	806

MaxiLock-D – DVVN 72,5° – Державка с прижимом

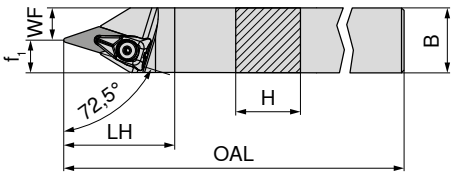

Обозначение по ISO	H mm	B mm	OAL mm	LH mm	WF mm	f_1 mm	Момент затяжки Nm	Пластина	Нейтрал. 70 506 ...
DVVN N 2020 K16	20	20	125	43	7,5	12,5	2	VN.. 1604	620
DVVN N 2525 M16	25	25	150	43	12,5	12,5	2	VN.. 1604	625


Прихват


Отвёртка


Зажимной винт


Твердосплавная опорная пластина V

Комплектующие Для артикула	Прихват 70 950 ...	Отвёртка 80 950 ...		Зажимной винт 70 950 ...		Твердосплавная опорная пластина V 70 950 ...
70 506 620	835	T09 - IP	126	M3x7 - IP	819	806
70 506 625	835	T09 - IP	126	M3x7 - IP	819	806

MaxiLock-D – DVMN 50° — Державка с прижимом

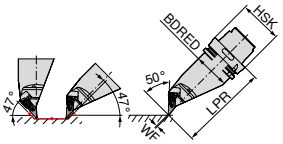

Обозначение по ISO	Адаптер	LPR mm	BDRED mm	WF mm	Момент затяжки Nm	Пластина	Лев. 74 525 ...
HSK T63 DVMN L 16	HSK-T 63	130	53	0	2	VN.. 1604	**516**
HSK T100 DVMN L 16	HSK-T 100	160	88	0	2	VN.. 1604	**716**


Комплектующие	Прихват	Отвёртка	Зажимной винт	Твердосплавная опорная пластина V
	70 950 ...	**80 950 ...**	**70 950 ...**	**70 950 ...**
Для артикула				
74 525 516	**835**	T09 - IP **126**	M3x7 - IP **819**	**806**
74 525 716	**835**	T09 - IP **126**	M3x7 - IP **819**	**806**

MaxiLock-D – DVPN 117,5° — Державка с прижимом

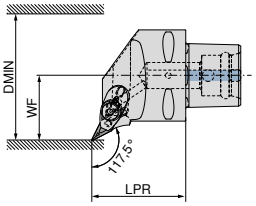

На изображениях показано правостороннее исполнение

Обозначение по ISO	Адаптер	LPR mm	WF mm	DMIN mm	Момент затяжки Nm	Пластина	NEW Лев. 84 673 ...	NEW Прав. 84 672 ...
PSC40 DVPN R/L 50050-16	PSC 40	50	27	50	10	VN.. 1604	**01695**	**01695**
PSC50 DVPN R/L 65060-16	PSC 50	60	35	65	10	VN.. 1604	**01694**	**01694**
PSC63 DVPN R/L 80065-16	PSC 63	65	45	80	10	VN.. 1604	**01693**	**01693**





Комплектующие		Винт	Верхний прижим	Форсунка	Зажимной винт	Твердосплавная опорная пластина V
		84 950 ...	**84 950 ...**	**84 950 ...**	**84 950 ...**	**84 950 ...**
Адаптер						
PSC 40	M6X28 SW4	**28300**	**28500**	**28400**	**27600**	**28000**
PSC 50	M6X28 SW4	**28300**	**28500**	**28400**	**27600**	**28000**
PSC 63	M6X28 SW4	**28300**	**28500**	**28400**	**27600**	**28000**

MaxiLock-D – DVVN 72,5° – Державка с прижимом

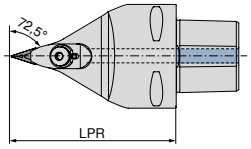

NEW
Нейтрал.
84 679 ...

Обозначение по ISO	Адаптер	LPR mm	Момент затяжки Nm	Пластина	
PSC63 DVVN N 0100-16	PSC 63	100	10	VN.. 1604	**01693**
PSC63 DVVN N 0130-16	PSC 63	130	10	VN.. 1604	**11693**

		 Винт	 Верхний прижим	 Форсунка	 Зажимной винт	 Твердосплавная опорная пластина V
		84 950 ...	**84 950 ...**	**84 950 ...**	**84 950 ...**	**84 950 ...**
Комплектующие						
Адаптер						
PSC 63	M6X28 SW4	**28300**	**28500**	**28400**	**27600**	**28000**

MaxiLock-D – DVMN 50° – Державка с прижимом

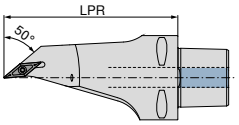

NEW
Нейтрал.
84 682 ...

Обозначение по ISO	Адаптер	LPR mm	Момент затяжки Nm	Пластина	
PSC63 DVMN L 0130-16	PSC 63	130	10	VN.. 1604	**01693**

		 Винт	 Верхний прижим	 Форсунка	 Зажимной винт	 Твердосплавная опорная пластина V
		84 950 ...	**84 950 ...**	**84 950 ...**	**84 950 ...**	**84 950 ...**
Комплектующие						
Адаптер						
PSC 63	M6X28 SW4	**28300**	**28600**	**28400**	**27600**	**28000**

MaxiLock-D – DWLN 95° — Державка с прижимом

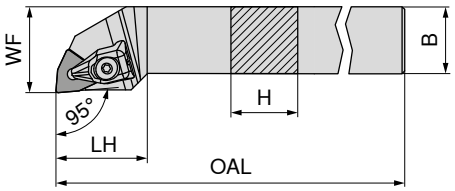

На изображениях показано правостороннее исполнение

Обозначение по ISO	H mm	B mm	OAL mm	LH mm	WF mm	Момент затяжки Nm	Пластина	Лев. 70 543 ...	Прав. 70 542 ...
DWLN R/L 1616 H06	16	16	100	25	20	2	WN.. 0604	**716**	**716**
DWLN R/L 2020 K06	20	20	125	27	25	2	WN.. 0604	**720**	**720**
DWLN R/L 2525 M06	25	25	150	27	32	2	WN.. 0604	**725**	**725**
DWLN R/L 2020 K08	20	20	125	34	25	4	WN.. 0804	**620**	**620**
DWLN R/L 2525 M08	25	25	150	34	32	4	WN.. 0804	**625**	**625**

Комплектующие	Прихват	Отвёртка	Зажимной винт	Твердосплавная опорная пластина W
	70 950 ...	80 950 ...	70 950 ...	70 950 ...
Для артикула				
70 543 716 / 70 542 716	**823**	T09 - IP **126**	M3x7 - IP **819**	**807**
70 543 720 / 70 542 720	**823**	T09 - IP **126**	M3x7 - IP **819**	**807**
70 543 725 / 70 542 725	**823**	T09 - IP **126**	M3x7 - IP **819**	**807**
70 543 620 / 70 542 620	**824**	T15 - IP **128**	M4,5x12 - IP **820**	**812**
70 543 625 / 70 542 625	**824**	T15 - IP **128**	M4,5x12 - IP **820**	**812**

MaxiLock-N – PWLN 95° — Державка с рычагом

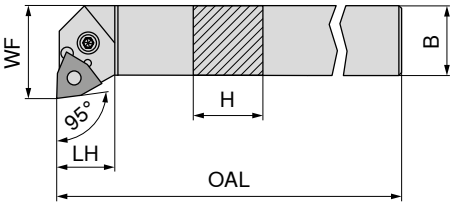

На изображениях показано правостороннее исполнение

Обозначение по ISO	H mm	B mm	OAL mm	LH mm	WF mm	Момент затяжки Nm	Пластина	Лев. 70 543 ...	Прав. 70 542 ...
PWLN R/L 1616 H06	16	16	100	20	22,5	3	WNMG 0604	**116**	**11600** [1]
PWLN R/L 2020 K06	20	20	125	26	25,0	3	WNMG 0604	**12000** [1]	**12000** [1]
PWLN R/L 2525 M06	25	25	150	19	32,0	3	WNMG 0604	**125**	**12500** [1]
PWLN R/L 2020 K08	20	20	125	22	25,0	4	WNMG 0804	**020**	**020**
PWLN R/L 2525 M08	25	25	150	22	32,0	4	WNMG 0804	**025**	**025**
PWLN R/L 3225 P08	32	25	170	22	32,0	4	WNMG 0804	**032**	**032**

1) Никелированная

Комплектующие		Шестигранный ключ	Втулка	Вставка монтажная	Рычаг	Зажимной винт	Твердосплавная опорная пластина W
		70 950 ...	70 950 ...	70 950 ...	70 950 ...	70 950 ...	70 950 ...
Для артикула							
70 542 11600 / 70 543 116	SW2,5	**175**	**122**	**191**	**185**	**208**	**127**
70 542 12000 / 70 543 12000	SW2,5	**175**	**122**	**191**	**185**	**208**	**127**
70 542 12500 / 70 543 125	SW2,5	**175**	**122**	**191**	**185**	**208**	**127**
70 542 020 / 70 543 020	SW3	**176**	**198**	**192**	**187**	**209**	**235**
70 542 025 / 70 543 025	SW3	**176**	**198**	**192**	**187**	**209**	**235**
70 542 032 / 70 543 032	SW3	**176**	**198**	**192**	**187**	**209**	**235**

MaxiLock-D – DWLN 95° — Державка с прижимом

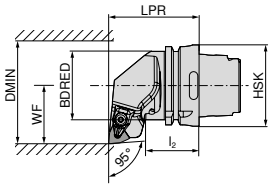

На изображениях показано правостороннее исполнение

Обозначение по ISO	Адаптер	LPR mm	l_2 mm	BDRED mm	WF mm	DMIN mm	Пластина	Лев. 74 529 ...	Прав. 74 528 ...
HSK T63 DWLN R/L 08	HSK-T 63	70	42	53	45	125	WN.. 0804	**508**	**508**
HSK T100 DWLN R/L 08	HSK-T 100	80	45	88	55	125	WN.. 0804	**708**	**708**

Комплектующие Для артикула	 Прихват 70 950 ...	 Отвёртка 80 950 ...	 Зажимной винт 70 950 ...	 Твердосплавная опорная пластина W 70 950 ...
74 528 508 / 74 529 508	**824**	T15 - IP **128**	M4,5x12 - IP **820**	**812**
74 528 708 / 74 529 708	**824**	T15 - IP **128**	M4,5x12 - IP **820**	**812**

MaxiLock-N – PWLN 95° — Державка с рычагом

Комплект поставки:

Без комплекта системы высокоэффективного охлаждения

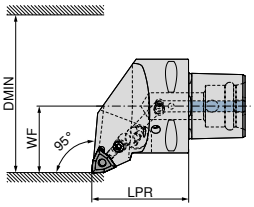

На изображениях показано правостороннее исполнение

Обозначение по ISO	Адаптер	LPR mm	WF mm	DMIN mm	Момент затяжки Nm	Пластина	Поддержка Direct Cooling	NEW Лев. 84 653 ...	NEW Прав. 84 652 ...
PSC40 PWLN R/L 50050-08	PSC 40	50	27	50	5	WN.. 0804	DC	**00895**	**00895**
PSC50 PWLN R/L 65060-08	PSC 50	60	35	65	5	WN.. 0804	DC	**00894**	**00894**
PSC63 PWLN R/L 80065-08	PSC 63	65	45	80	5	WN.. 0804	DC	**00893**	**00893**

В качестве опции доступен комплект системы высокоэффективного охлаждения с номером артикула 84 950 27400 → **стр. 42**.

Комплектующие Адаптер	 Втулка 84 950 ...	 Зажимной винт 84 950 ...	 Рычаг 84 950 ...	 Твердосплавная опорная пластина W 84 950 ...
PSC 40	**29200**	M8X1/L17 SW3 **28700**	**28900**	**27700**
PSC 50	**29200**	M8X1/L17 SW3 **28700**	**28900**	**27700**
PSC 63	**29200**	M8X1/L17 SW3 **28700**	**28900**	**27700**

MaxiLock-D – DWLN 95° — Расточная державка с прижимом

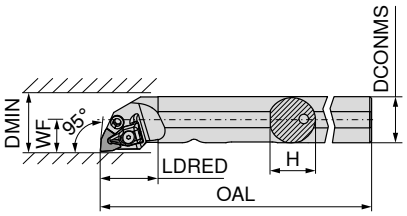

На изображениях показано правостороннее исполнение

Обозначение по ISO	DCONMS mm	H mm	OAL mm	LDRED mm	WF mm	DMIN mm	Момент затяжки Nm	Пластина	Лев. 70 573 ...	Прав. 70 572 ...
A25R DWLN R/L 06	25	24	200	32	17	32	2	WN.. 0604	**725**	**725**
A32S DWLN R/L 08	32	31	250	40	22	40	4	WN.. 0804	**732**	**732**
A40T DWLN R/L 08	40	39	300	45	27	50	4	WN.. 0804	**64000**	**640**

Комплектующие / Для артикула	Прихват 70 950 ...	Отвёртка 80 950 ...		Зажимной винт 70 950 ...	Гидрант 70 950 ...	Твердосплавная опорная пластина W 70 950 ...
70 572 725 / 70 573 725	**823**	T09 - IP	**126**	M3x7 - IP	**819**	**834**	**807**
70 572 732 / 70 573 732	**824**	T15 - IP	**128**	M4,5x12 - IP	**820**	**834**	**812**
70 572 640 / 70 573 64000	**824**	T15 - IP	**128**	M4,5x12 - IP	**820**	**834**	**812**

MaxiLock-N – PWLN 95° — Расточная державка с рычагом

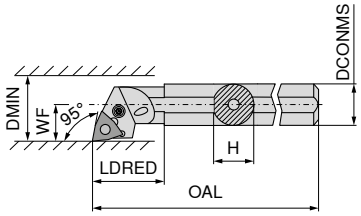

На изображениях показано правостороннее исполнение

Обозначение по ISO	DCONMS mm	H mm	OAL mm	LDRED mm	WF mm	DMIN mm	Момент затяжки Nm	Пластина	Лев. 70 573 ...	Прав. 70 572 ...
A16M PWLN R/L 06	16	15	150	20	11	20	3	WNMG 0604	**11600 1)**	**11600 1)**
A20Q PWLN R/L 06-1	20	19	180	30	13	25	3	WNMG 0604	**12100 1)**	**12100 1)**
A25R PWLN R/L 06	25	23	200	25	17	32	3	WNMG 0604	**12500 1)**	**12500 1)**
A32S PWLN R/L 06	32	30	250	50	22	40	3	WNMG 0604	**132**	**132**
A25R PWLN R/L 08	25	23	200	40	17	31	4	WNMG 0804	**225**	**225**
A32S PWLN R/L 08	32	30	250	50	22	40	4	WNMG 0804	**032**	**032**
A40T PWLN R/L 08	40	39	300	60	27	50	4	WNMG 0804	**040**	**040**

1) Никелированная

Комплектующие / Для артикула		Шестигранный ключ 70 950 ...	Втулка 70 950 ...	Вставка монтажная 70 950 ...	Рычаг 70 950 ...	Зажимной винт 70 950 ...	Твердосплавная опорная пластина W 70 950 ...
70 572 11600 / 70 573 11600	SW2	**177**			**129**	**217**	
70 572 12100 / 70 573 12100	SW2	**177**			**129**	**217**	
70 572 12500 / 70 573 12500	SW2,5	**175**	**122**	**191**	**185**	**208**	**127**
70 572 132 / 70 573 132	SW2,5	**175**	**122**	**191**	**185**	**208**	**127**
70 572 225 / 70 573 225	SW3	**176**			**187**	**205**	
70 572 032 / 70 573 032	SW3	**176**	**198**	**192**	**187**	**209**	**235**
70 572 040 / 70 573 040	SW3	**176**	**198**	**192**	**187**	**209**	**235**

MaxiLock-N – PWLN 95° — Расточная державка с рычагом

▲ С твердосплавным стержнем

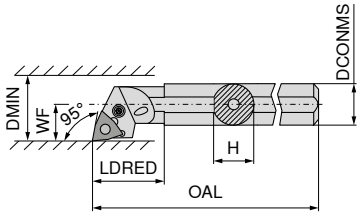

На изображениях показано правостороннее исполнение

Обозначение по ISO	DCONMS mm	H mm	OAL mm	LDRED mm	WF mm	DMIN mm	Момент затяжки Nm	Пластина	Прав. 70 566 ...
E-A16M PWLN R 06	16	15	150	24	11	20	3	WNMG 0604	**016**
E-A20Q PWLN R 06	20	18	180	29	13	27	3	WNMG 0604	**020**
E-A25R PWLN R 06	25	23	200	40	17	31	3	WNMG 0604	**025**
E-A25R PWLN R 08	25	23	200	40	17	31	4	WNMG 0804	**125**
E-A32S PWLN R 08	32	30	250	50	22	39	4	WNMG 0804	**032**
E-A40T PWLN R 08	40	38	300	60	27	48	4	WNMG 0804	**040**

		 Шестигранный ключ	 Втулка	 Вставка монтажная	 Рычаг	 Зажимной винт	 Твердосплавная опорная пластина W
		70 950 ...	70 950 ...	70 950 ...	70 950 ...	70 950 ...	70 950 ...
Комплектующие							
Для артикула							
70 566 016	SW2	**177**			**129**	**217**	
70 566 020	SW2	**177**			**129**	**217**	
70 566 025	SW2,5	**175**	**122**	**191**	**185**	**208**	**127**
70 566 125	SW3	**176**			**187**	**209**	
70 566 032	SW3	**176**	**198**	**192**	**187**	**209**	**235**
70 566 040	SW3	**176**	**198**	**192**	**187**	**209**	**235**

9

MaxiLock-D – DWLN 95° — Расточная державка с прижимом

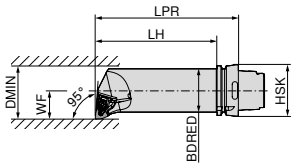

На изображениях показано правостороннее исполнение

Обозначение по ISO	Адаптер	LPR mm	LH mm	BDRED mm	WF mm	DMIN mm	Момент затяжки Nm	Пластина	Лев. 74 537 ...	Прав. 74 536 ...
HSK T63 50Q DWLN R/L 08	HSK-T 63	175	149	50	35	63	4	WN.. 0804	**508**	**508**

	 Прихват	 Отвёртка	 Зажимной винт	 Твердосплавная опорная пластина W
	70 950 ...	80 950 ...	70 950 ...	70 950 ...
Комплектующие				
Для артикула				
74 536 508 / 74 537 508	**824**	T15 - IP **128**	M4,5x12 - IP **820**	**812**

MaxiLock-S – SCLC 95° — Державка с зажимным винтом

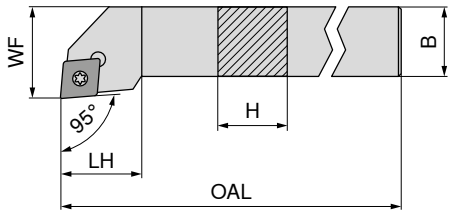

На изображениях показано правостороннее исполнение

Обозначение по ISO	H mm	B mm	OAL mm	LH mm	WF mm	Момент затяжки Nm	Пластина	Лев. 70 653 ...	Прав. 70 652 ...
SCLC R/L 0808 D06	8	8	60	9	10	1,2	CC.. 0602	008	008
SCLC R/L 1010 E06	10	10	70	9	12	1,2	CC.. 0602	010	010
SCLC R/L 1212 F09	12	12	80	15	16	3,2	CC.. 09T3	012	012
SCLC R/L 1616 H09	16	16	100	17	20	3,2	CC.. 09T3	016	016
SCLC R/L 2020 K09	20	20	125	17	25	3,2	CC.. 09T3	020	020
SCLC R/L 1616 H12	16	16	100	20	20	5	CC.. 1204	116	116
SCLC R/L 2020 K12	20	20	125	20	25	5	CC.. 1204	120	120
SCLC R/L 2525 M12	25	25	150	20	32	5	CC.. 1204	125	125
SCLC R/L 3225 P12	32	25	170	20	32	5	CC.. 1204	132	132

Комплектующие Для артикула	 Отвёртка 80 950 ...	 Флажковый ключ 70 950 ...	 Зажимной винт 70 950 ...	 Твердосплавная опорная пластина 70 950 ...	 Резьбовая втулка 70 950 ...
70 653 008 / 70 652 008	110		112		
70 653 010 / 70 652 010	110		112		
70 653 012 / 70 652 012	113		113		
70 653 016 / 70 652 016		398	113	165	171
70 653 020 / 70 652 020		398	113	165	171
70 653 116 / 70 652 116		398	114	166	170
70 653 120 / 70 652 120		398	114	166	170
70 653 125 / 70 652 125		398	114	166	170
70 653 132 / 70 652 132		398	114	166	170

MaxiLock-S – SCFC 90° — Державка с зажимным винтом

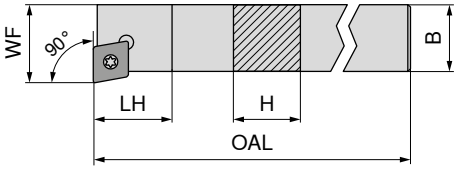

На изображениях показано правостороннее исполнение

Обозначение по ISO	H mm	B mm	OAL mm	LH mm	WF mm	Момент затяжки Nm	Пластина	Лев. 70 761 ...	Прав. 70 760 ...
SCFC R/L 0808 D06	8	8	60	10	10	1,2	CC.. 0602	**00800** [1]	**008**
SCFC R/L 1010 E06	10	10	70	10	12	1,2	CC.. 0602	**010**	**010**
SCFC R/L 1212 F09	12	12	80	13	16	3,2	CC.. 09T3	**012**	**012**
SCFC R/L 1616 H09	16	16	100	13	20	3,2	CC.. 09T3	**016**	**016**
SCFC R/L 2020 K12	20	20	125	17	25	5	CC.. 1204	**02000** [1]	**020**

1) Никелированная

Комплектующие / Для артикула	Отвёртка 80 950 ...	Флажковый ключ 70 950 ...	Зажимной винт 70 950 ...	Твердосплавная опорная пластина 70 950 ...	Резьбовая втулка 70 950 ...
70 760 008 / 70 761 00800	**110**		**112**		
70 760 010 / 70 761 010	**110**		**112**		
70 760 012 / 70 761 012	**113**		**113**		
70 760 016 / 70 761 016		**398**	**113**	**165**	**171**
70 760 020 / 70 761 02000		**398**	**114**	**166**	**170**

MaxiLock-S – SCSC 45° — Державка с зажимным винтом

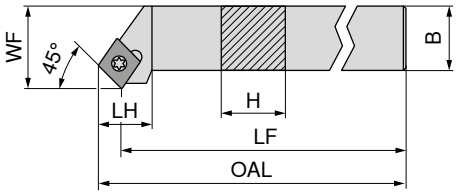

На изображениях показано правостороннее исполнение

Обозначение по ISO	H mm	B mm	OAL mm	LF mm	LH mm	WF mm	Момент затяжки Nm	Пластина	Лев. 70 641 ...	Прав. 70 640 ...
SCSC R 1616 H12	16	16	109,1	100	20	20	5	CC.. 1204		**016**
SCSC R/L 2020 K12	20	20	134,1	125	20	25	5	CC.. 1204	**020**	**020**
SCSC R/L 2525 M12	25	25	159,1	150	20	32	5	CC.. 1204	**025**	**025**

Комплектующие / Для артикула		Флажковый ключ 70 950 ...		Зажимной винт 70 950 ...		Твердосплавная опорная пластина 70 950 ...		Резьбовая втулка 70 950 ...
70 640 016	T15/SW	**398**	M4,5x12	**114**		**166**	M4,5	**170**
70 641 020 / 70 640 020	T15/SW	**398**	M4,5x12	**114**		**166**	M4,5	**170**
70 641 025 / 70 640 025	T15/SW	**398**	M4,5x12	**114**		**166**	M4,5	**170**

MaxiLock-S – SCAC 90° — Державка с зажимным винтом

▲ Для автоматов фасонно-продольного точения

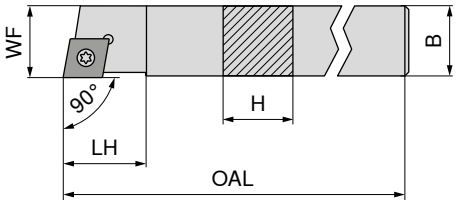

На изображениях показано правостороннее исполнение

Обозначение по ISO	H mm	B mm	OAL mm	LH mm	WF mm	Момент затяжки Nm	Пластина	Лев. 70 757 ...	Прав. 70 756 ...
SCAC R/L 0808 K06	8	8	125	9	8	1,2	CC.. 0602	108	108
SCAC R/L 0808 D06	8	8	60	9	8	1,2	CC.. 0602	008	008
SCAC R/L 1010 M06	10	10	150	9	10	1,2	CC.. 0602	110	110
SCAC R/L 1010 E06	10	10	70	9	10	1,2	CC.. 0602	010	010
SCAC R/L 1212 M09	12	12	150	13	12	3,2	CC.. 09T3	112	112
SCAC R/L 1212 F09	12	12	80	13	12	3,2	CC.. 09T3	012	012
SCAC R/L 1414 M09	14	14	150	13	14	3,2	CC.. 09T3	114	114
SCAC R/L 1616 H09	16	16	100	13	16	3,2	CC.. 09T3	116	116
SCAC R/L 2020 K12	20	20	125	17	20	5	CC.. 1204	120	120

Комплектующие / Для артикула	Отвёртка 80 950 ...	Флажковый ключ 70 950 ...	Зажимной винт 70 950 ...	Твердосплавная опорная пластина 70 950 ...	Резьбовая втулка 70 950 ...
70 756 108 / 70 757 108	110		112		
70 756 008 / 70 757 008	110		112		
70 756 110 / 70 757 110	110		112		
70 756 010 / 70 757 010	110		112		
70 756 112 / 70 757 112	113		113		
70 756 012 / 70 757 012	113		113		
70 756 114 / 70 757 114	113		113		
70 756 116 / 70 757 116		398	113	165	171
70 756 120 / 70 757 120		398	114	166	170

9

MaxiLock-S – SCDC 45° — Державка с зажимным винтом

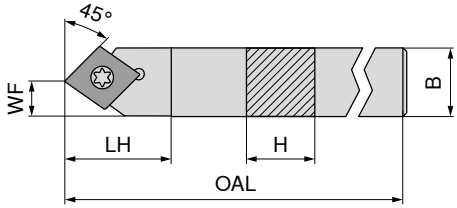

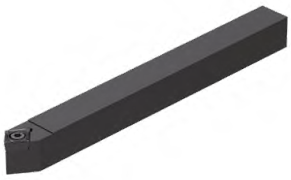

Обозначение по ISO	H mm	B mm	OAL mm	LH mm	WF mm	Момент затяжки Nm	Пластина	Нейтрал. 70 752 ...
SCDC L 0808 K06	8	8	125	13	4	1,2	CC.. 0602	008
SCDC L 1010 M06	10	10	150	13	5	1,2	CC.. 0602	010
SCDC L 1212 M09	12	12	150	18	6	3,2	CC.. 09T3	012
SCDC L 1414 M09	14	14	150	18	7	3,2	CC.. 09T3	014

Комплектующие / Для артикула	Отвёртка 80 950 ...		Зажимной винт 70 950 ...	
70 752 008	T08	110	M2,5x6	112
70 752 010	T08	110	M2,5x6	112
70 752 012	T15	113	M3,5x11	113
70 752 014	T15	113	M3,5x11	113

MaxiLock-S – SCLC 95° — Державка с зажимным винтом

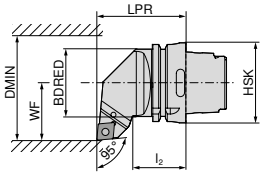

На изображениях показано правостороннее исполнение

Обозначение по ISO	Адаптер	LPR mm	l_2 mm	BDRED mm	WF mm	DMIN mm	Момент затяжки Nm	Пластина	Лев. 74 541 ...	Прав. 74 540 ...
HSK T63 SCLC R/L 12	HSK-T 63	70	42	53	45	100	5	CC.. 1204	**512**	**512**


Флажковый ключ
70 950 ...


Зажимной винт
70 950 ...


Твердосплавная опорная пластина
70 950 ...


Резьбовая втулка
70 950 ...

Комплектующие
Для артикула

74 540 512 / 74 541 512	T15/SW	**398**	M4,5x12	**114**	**166**	M4,5	**170**

MaxiLock-S – SCMC 50° — Державка с зажимным винтом

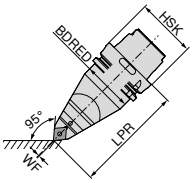

Обозначение по ISO	Адаптер	LPR mm	BDRED mm	WF mm	Момент затяжки Nm	Пластина	Нейтрал. 74 542 ...
HSK T63 SCMC N 12	HSK-T 63	115	53	0	5	CC.. 1204	**512**


Флажковый ключ
70 950 ...


Зажимной винт
70 950 ...


Твердосплавная опорная пластина
70 950 ...


Резьбовая втулка
70 950 ...

Комплектующие
Для артикула

74 542 512	T15/SW	**398**	M4,5x12	**114**	**166**	M4,5	**170**

MaxiLock-S – SCLC 95° — Державка с зажимным винтом

Комплект поставки:

Без комплекта системы высокоэффективного охлаждения

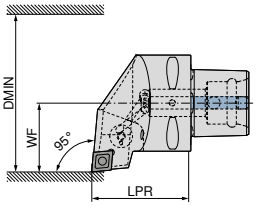

На изображениях показано правостороннее исполнение

Обозначение по ISO	Адаптер	LPR mm	WF mm	DMIN mm	Момент затяжки Nm	Пластина	Поддержка Direct Cooling	NEW Лев. 84 655 ...	NEW Прав. 84 654 ...
PSC40 SCLC R/L 50050-12	PSC 40	50	27	50	5	CC.. 1204	DC	**01295**	**01295**
PSC50 SCLC R/L 65060-12	PSC 50	60	35	65	5	CC.. 1204	DC	**01294**	**01294**
PSC63 SCLC R/L 80065-12	PSC 63	65	45	80	5	CC.. 1204	DC	**01293**	**01293**

В качестве опции доступен комплект системы высокоэффективного охлаждения с номером артикула 84 950 27400 → **стр. 42**.

Зажимной винт

84 950 ...

Адаптер	
PSC 40	**27500**
PSC 50	**27500**
PSC 63	**27500**

MaxiLock-S – SCMC 50° — Державка с зажимным винтом

Комплект поставки:

Без комплекта системы высокоэффективного охлаждения

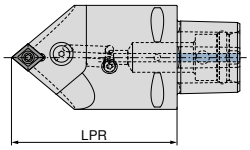

NEW
Нейтрал.
84 674 ...

Обозначение по ISO	Адаптер	LPR mm	Момент затяжки Nm	Пластина	Поддержка Direct Cooling	
PSC63 SCMC N 0100-12	PSC 63	100	5	CC.. 1204	DC	**01293**
PSC63 SCMC N 0130-12	PSC 63	130	5	CC.. 1204	DC	**11293**

В качестве опции доступен комплект системы высокоэффективного охлаждения с номером артикула 84 950 27400 → **стр. 42**.

Зажимной винт

84 950 ...

Адаптер	
PSC 63	**27500**

MaxiLock-S – SCLC 95° — Расточная державка с зажимным винтом

▲ A... = с каналами для СОЖ
▲ S... = без каналов для СОЖ

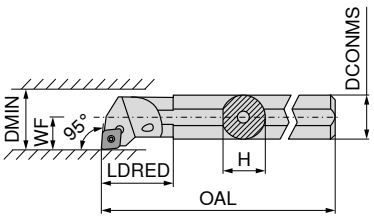

На изображениях показано правостороннее исполнение

Обозначение по ISO	DCONMS mm	H mm	OAL mm	LDRED mm	WF mm	DMIN mm	Момент затяжки Nm	Пластина	Лев. 70 717 ...	Прав. 70 716 ...
S08H SCLC R/L 06	8	7,2	100		5	11	1,2	CC.. 0602	**008**	**008**
A08F SCLC R/L 06	8	7,6	80	17	5	11	1,2	CC.. 0602	**208**	**208**
A10H SCLC R/L 06	10	9,5	100	19	7	13	1,2	CC.. 0602	**210**	**210**
S10K SCLC R/L 06	10	9,0	125		7	13	1,2	CC.. 0602	**010**	**010**
A12K SCLC R/L 06	12	11,5	125	22	9	16	1,2	CC.. 0602	**212**	**212**
S12Q SCLC R/L 06	12	11,0	180		9	16	1,2	CC.. 0602	**012**	**012**
A16M SCLC R/L 06	16	14,0	150	50	9	18	1,2	CC.. 0602	**116**	**116**
S16R SCLC R/L 09	16	14,5	200		11	20	3,2	CC.. 09T3	**016**	**016**
A16M SCLC R/L 09	16	15,0	150	29	11	20	3,2	CC.. 09T3	**216**	**216**
A20Q SCLC R/L 09	20	18,5	180	32	13	25	3,2	CC.. 09T3	**220**	**220**
S20S SCLC R/L 09	20	18,0	250		13	25	3,2	CC.. 09T3	**020**	**020**
S25T SCLC R/L 09	25	23,0	300		17	32	3,2	CC.. 09T3	**025**	**025**
A25R SCLC R/L 09	25	23,0	200	36	17	32	3,2	CC.. 09T3	**225**	**225**
A32S SCLC R/L 12	32	30,0	250	50	22	40	5	CC.. 1204	**232**	**232**
A40T SCLC R/L 12	40	38,0	300	60	27	50	5	CC.. 1204	**240**	**240**

Комплектующие Для артикула	 Отвёртка 80 950 ...	 Флажковый ключ 70 950 ...	 Зажимной винт 70 950 ...	 Твердосплавная опорная пластина 70 950 ...	 Резьбовая втулка 70 950 ...
70 716 008 / 70 717 008	**110**		**116**		
70 716 208 / 70 717 208	**110**		**116**		
70 716 210 / 70 717 210	**110**		**116**		
70 716 010 / 70 717 010	**110**		**116**		
70 716 212 / 70 717 212	**110**		**116**		
70 716 012 / 70 717 012	**110**		**116**		
70 716 116 / 70 717 116	**110**		**116**		
70 716 016 / 70 717 016	**113**		**110**		
70 716 216 / 70 717 216	**113**		**110**		
70 716 220 / 70 717 220	**113**		**304**		
70 716 020 / 70 717 020	**113**		**110**		
70 716 025 / 70 717 025	**113**		**113**		
70 716 225 / 70 717 225	**113**		**304**		
70 716 232 / 70 717 232		**398**	**114**	**166**	**170**
70 716 240 / 70 717 240		**398**	**114**	**166**	**170**

MaxiLock-S – SCLC 95° — Расточная державка с зажимным винтом

▲ С твердосплавным стержнем

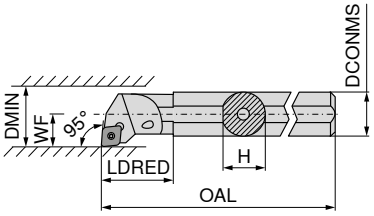

На изображениях показано правостороннее исполнение

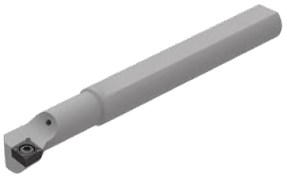

Обозначение по ISO	DCONMS mm	H mm	OAL mm	LDRED mm	WF mm	DMIN mm	Момент затяжки Nm	Пластина	Лев. 70 719 ...	Прав. 70 718 ...
E-A08F SCLC R/L 06	8	7,5	80	18	6	12	1,2	CC.. 0602	**208**	**208**
E-A10H SCLC R/L 06	10	9,0	100	25	7	14	1,2	CC.. 0602	**210**	**210**
E-A12K SCLC R/L 06	12	11,0	125	20	9	18	1,2	CC.. 0602	**212**	**212**
E-A16M SCLC R/L 09	16	15,0	150	28	11	22	3,2	CC.. 09T3	**216**	**216**
E-A20Q SCLC R/L 09	20	18,0	180	38	13	26	3,2	CC.. 09T3	**220**	**220**
E-A25R SCLC R/L 09	25	23,0	200	38	17	34	3,2	CC.. 09T3	**225**	**225**
E-A32S SCLC R/L 12	32	30,0	250	43	22	39	5	CC.. 1204	**232**	**232**

Комплектующие Для артикула		 Отвёртка 80 950 ...		 Зажимной винт 70 950 ...
70 718 208 / 70 719 208	T08	**110**	M2,5x5	**116**
70 718 210 / 70 719 210	T08	**110**	M2,5x5	**116**
70 718 212 / 70 719 212	T08	**110**	M2,5x5	**116**
70 718 216 / 70 719 216	T15	**113**	M4x9,5	**449**
70 718 220 / 70 719 220	T15	**113**	M4x9,5	**449**
70 718 225 / 70 719 225	T15	**113**	M4x9,5	**449**
70 718 232 / 70 719 232	T15	**113**	M4x11	**174**

MaxiLock-S – SCLC 95° — Расточная державка с зажимным винтом

▲ С твердосплавным стержнем

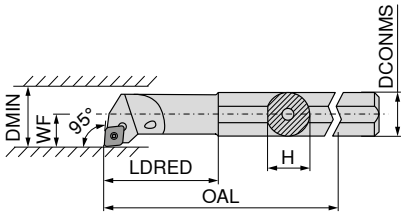

На изображениях показано правостороннее исполнение

Обозначение по ISO	DCONMS mm	H mm	OAL mm	LDRED mm	WF mm	DMIN mm	Момент затяжки Nm	Пластина	Лев. 70 719 ...	Прав. 70 718 ...
E-A0608F SCLC R/L 06	8	7,5	100	25	4	8	1,2	CC.. 0602	**308**	**308**
E-A0810H SCLC R/L 06	10	9,0	110	32	6	12	1,2	CC.. 0602	**310**	**310**
E-A1012K SCLC R/L 06	12	11,0	125	38	7	14	1,2	CC.. 0602	**312**	**312**
E-A1216M SCLC R/L 06	16	15,0	150	50	9	18	1,2	CC.. 0602	**316**	**316**

Комплектующие Для артикула	Отвёртка 80 950 ...	Зажимной винт 70 950 ...
70 718 308 / 70 719 308	**110**	**116**
70 718 310 / 70 719 310	**110**	**116**
70 718 312 / 70 719 312	**110**	**116**
70 718 316 / 70 719 316	**110**	**116**

MaxiLock-S – SCLC 95° — Расточная державка с зажимным винтом

▲ Державка из твердого сплава

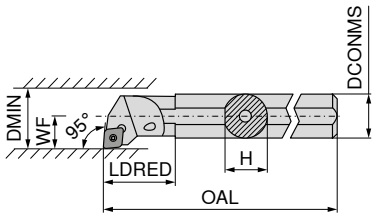

На изображениях показано правостороннее исполнение

Обозначение по ISO	DCONMS mm	H mm	OAL mm	LDRED mm	WF mm	DMIN mm	Момент затяжки Nm	Пластина	Лев. 70 719 ...	Прав. 70 718 ...
E08H SCLC R/L 06	8	7,6	100		6	11	1,2	CC.. 0602	**008**	**008**
E10K SCLC R/L 06	10	9,0	125	22	7	13	1,2	CC.. 0602	**010**	**010**
E12Q SCLC R/L 06	12	11,5	180	26	9	16	1,2	CC.. 0602	**012**	**012**
E16R SCLC R/L 09	16	15,0	200	34	11	20	3,2	CC.. 09T3	**016**	**016**
E20S SCLC R/L 09	20	18,5	250	38	13	25	3,2	CC.. 09T3	**020**	**020**
E25T SCLC R/L 09	25	23,0	300	43	17	32	3,2	CC.. 09T3	**025**	**025**

Комплектующие Для артикула	Отвёртка 80 950 ...		Зажимной винт 70 950 ...	
70 719 008 / 70 718 008	T08	**110**	M2,5x5	**116**
70 719 010 / 70 718 010	T08	**110**	M2,5x5	**116**
70 719 012 / 70 718 012	T08	**110**	M2,5x5	**116**
70 719 016 / 70 718 016	T15	**113**	M3,5x7,2	**110**
70 719 020 / 70 718 020	T15	**113**	M3,5x8,6	**304**
70 719 025 / 70 718 025	T15	**113**	M3,5x11	**113**

MaxiLock-S – SCFC 90° — Расточная державка с зажимным винтом

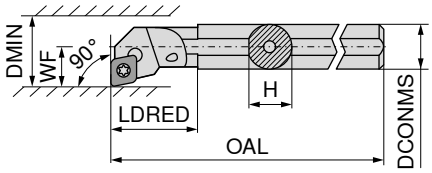

На изображениях показано правостороннее исполнение

Обозначение по ISO	DCONMS mm	H mm	OAL mm	LDRED mm	WF mm	DMIN mm	Момент затяжки Nm	Пластина	Лев. 70 793 ...	Прав. 70 792 ...
A08F SCFC R/L 06	8	7,6	80	17	5	11	1,2	CC.. 0602	208	208
A10H SCFC R/L 06	10	9,5	100	19	7	13	1,2	CC.. 0602	210	210
A12K SCFC R/L 06	12	11,5	125	22	9	16	1,2	CC.. 0602	212	212


Отвёртка


Зажимной винт

Комплектующие Для артикула		Отвёртка 80 950 ...		Зажимной винт 70 950 ...
70 792 208 / 70 793 208	T08	110	M2,5x5	116
70 792 210 / 70 793 210	T08	110	M2,5x5	116
70 792 212 / 70 793 212	T08	110	M2,5x5	116

MaxiLock-S – SCMC 50° — Расточная державка с зажимным винтом

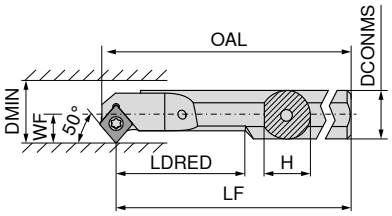

На изображениях показано правостороннее исполнение

Обозначение по ISO	DCONMS mm	H mm	OAL mm	LF mm	LDRED mm	WF mm	DMIN mm	Момент затяжки Nm	Пластина	Лев. 70 723 ...	Прав. 70 722 ...
A08H SCMC R/L 06	8	7	104,15	100	20	5,5	10,5	1,2	CC.. 0602	208	208
A10H SCMC R/L 06	10	9	114,15	110	26	6,0	11,0	1,2	CC.. 0602	210	210
A12K SCMC R/L 06	12	11	129,15	125	32	7,0	13,0	1,2	CC.. 0602	212	212
A16M SCMC R/L 06	16	14	154,15	150	40	9,0	16,0	1,2	CC.. 0602	216	216


Отвёртка


Зажимной винт

Комплектующие Для артикула		Отвёртка 80 950 ...		Зажимной винт 70 950 ...
70 723 208 / 70 722 208	T08	110	M2,5x5	116
70 723 210 / 70 722 210	T08	110	M2,5x5	116
70 723 212 / 70 722 212	T08	110	M2,5x5	116
70 723 216 / 70 722 216	T08	110	M2,5x5	116

MaxiLock-S – SCMC 50° — Расточная державка с зажимным винтом

▲ С твердосплавным стержнем

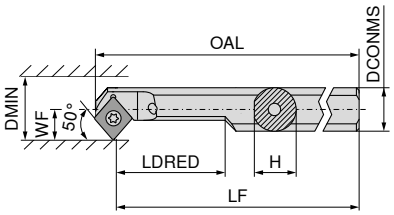

На изображениях показано правостороннее исполнение

Обозначение по ISO	DCONMS mm	H mm	OAL mm	LF mm	LDRED mm	WF mm	DMIN mm	Момент затяжки Nm	Пластина	Лев. 70 707 ...	Прав. 70 706 ...
E-A0608H SCMC R/L 06	8	7,5	104,15	100	20	5,5	10,5	1,2	CC.. 0602	**008**	**008**
E-A0810H SCMC R/L 06	10	9,0	114,15	110	26	6,0	11,0	1,2	CC.. 0602	**010**	**010**
E-A1012K SCMC R/L 06	12	11,0	129,15	125	32	7,0	13,0	1,2	CC.. 0602	**012**	**012**
E-A1216M SCMC R/L 06	16	15,0	154,15	150	40	9,0	16,0	1,2	CC.. 0602	**016**	**016**

	 Отвёртка	 Зажимной винт
	80 950 ...	70 950 ...
Комплектующие		
Для артикула		
70 706 008 / 70 707 008	**110**	**116**
70 706 010 / 70 707 010	**110**	**116**
70 706 012 / 70 707 012	**110**	**116**
70 706 016 / 70 707 016	**110**	**116**

MaxiLock-S – SCLC 95° — Расточная державка с зажимным винтом

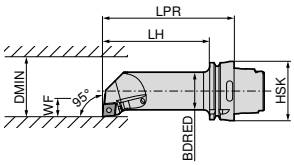

На изображениях показано правостороннее исполнение

Обозначение по ISO	Адаптер	LPR mm	LH mm	BDRED mm	WF mm	DMIN mm	Момент затяжки Nm	Пластина	Лев. 74 564 ...	Прав. 74 563 ...
HSK T63 40L SCLC R/L 12	HSK-T 63	140	114	40	27	50	5	CC.. 1204	**512**	**512**

		 Флажковый ключ		 Зажимной винт	 Твердосплавная опорная пластина		 Резьбовая втулка
		70 950 ...		70 950 ...	70 950 ...		70 950 ...
Комплектующие							
Для артикула							
74 563 512 / 74 564 512	T15/SW	**398**	M4,5x12	**114**	**166**	M4,5	**170**

MaxiLock-S – SDJC 93° — Державка с зажимным винтом

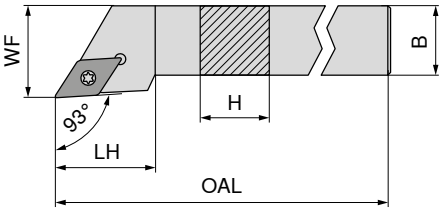

На изображениях показано правостороннее исполнение

Обозначение по ISO	H mm	B mm	OAL mm	LH mm	WF mm	Момент затяжки Nm	Пластина	Лев. 70 685 ...	Прав. 70 684 ...
SDJC R/L 0808 D07	8	8	60	13,0	10	1,2	DC.. 0702	008	008
SDJC R/L 1010 E07	10	10	70	13,0	12	1,2	DC.. 0702	010	010
SDJC R/L 1212 F07	12	12	80	14,5	16	1,2	DC.. 0702	012	012
SDJC R/L 1616 H11	16	16	100	20,0	20	3,2	DC.. 11T3	016	016
SDJC R/L 2020 K11	20	20	125	20,5	25	3,2	DC.. 11T3	020	020
SDJC R/L 2525 M11	25	25	150	21,5	32	3,2	DC.. 11T3	025	025
SDJC R/L 3225 P11	32	25	170	21,5	32	3,2	DC.. 11T3	032	032

Комплектующие	Отвёртка	Флажковый ключ	Зажимной винт	Твердосплавная опорная пластина D	Резьбовая втулка
	80 950 ...	70 950 ...	70 950 ...	70 950 ...	70 950 ...
Пластина					
DC.. 0702	110		112		
DC.. 11T3		398	113	106	171

9

MaxiLock-S – SDJC 93° — Державка с зажимным винтом

▲ Для автоматов фасонно-продольного точения

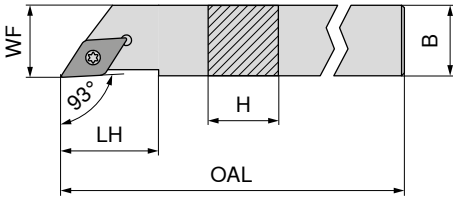

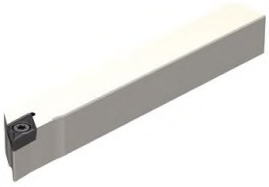

На изображениях показано правостороннее исполнение

Обозначение по ISO	H mm	B mm	OAL mm	LH mm	WF mm	Момент затяжки Nm	Пластина	Лев. 70 685 ...	Прав. 70 684 ...
SDJC R/L 0808 H07	8	8	100	13,0	8	1,2	DC.. 0702	108	108
SDJC R/L 1010 H07	10	10	100	13,0	10	1,2	DC.. 0702	110	110
SDJC R/L 1212 H07	12	12	100	14,5	12	1,2	DC.. 0702	112	112
SDJC R/L 1616 K07	16	16	125	33,0	16	1,2	DC.. 0702	116	116
SDJC R/L 1212 H11	12	12	100	22,0	12	3,2	DC.. 11T3	212	212
SDJC R/L 1616 K11	16	16	125	33,0	16	3,2	DC.. 11T3	216	216

Комплектующие		Отвёртка	Зажимной винт
		80 950 ...	72 950 ...
Пластина			
DC.. 0702	T08	110	002
DC.. 11T3	T15	113	006

MaxiLock-S – SDHC 107,5° — Державка с зажимным винтом

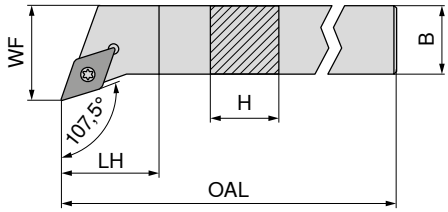

На изображениях показано правостороннее исполнение

Обозначение по ISO	H mm	B mm	OAL mm	LH mm	WF mm	Момент затяжки Nm	Пластина	Лев. 70 689 ...	Прав. 70 688 ...
SDHC R/L 1010 E07	10	10	70	5,5	12	1,2	DC.. 0702	**010**	**010**
SDHC R/L 1212 F07	12	12	80	12,0	16	1,2	DC.. 0702	**012**	**012**
SDHC R/L 1616 H11	16	16	100	10,4	20	3,2	DC.. 11T3	**016**	**016**
SDHC R/L 2020 K11	20	20	125	14,0	32	3,2	DC.. 11T3	**020**	**020**
SDHC R/L 2525 M11	25	25	150	20,0	32	3,2	DC.. 11T3	**025**	**025**

Комплектующие Для артикула	 Отвёртка 80 950 ...	 Флажковый ключ 70 950 ...	 Зажимной винт 70 950 ...	 Твердосплавная опорная пластина D 70 950 ...	 Резьбовая втулка 70 950 ...
70 689 010 / 70 688 010	**110**		**112**		
70 689 012 / 70 688 012	**110**		**112**		
70 689 016 / 70 688 016		**398**	**113**	**106**	**171**
70 689 020 / 70 688 020		**398**	**113**	**106**	**171**
70 689 025 / 70 688 025		**398**	**113**	**106**	**171**

MaxiLock-S – SDAC 90° — Державка с зажимным винтом

▲ Для автоматов фасонно-продольного точения

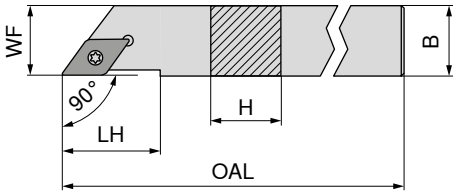

На изображениях показано правостороннее исполнение

Обозначение по ISO	H mm	B mm	OAL mm	LH mm	WF mm	Момент затяжки Nm	Пластина	Лев. 70 789 ...	Прав. 70 788 ...
SDAC R/L 0808 K07	8	8	125	14	8	1,2	DC.. 0702	**008**	**008**
SDAC R/L 1010 M07	10	10	150	14	10	1,2	DC.. 0702	**010**	**010**
SDAC R/L 1212 M07	12	12	150	14	12	1,2	DC.. 0702	**012**	**012**
SDAC R/L 1212 M11	12	12	150	21	12	3,2	DC.. 11T3	**11200**	**11200**
SDAC R/L 1414 M11	14	14	150	21	14	3,2	DC.. 11T3	**014**	**014**

Комплектующие Для артикула		 Отвёртка 80 950 ...		 Зажимной винт 70 950 ...
70 788 008 / 70 789 008	T08	**110**	M2,5x6	**112**
70 788 010 / 70 789 010	T08	**110**	M2,5x6	**112**
70 788 012 / 70 789 012	T08	**110**	M2,5x6	**112**
70 788 11200 / 70 789 11200	T15	**113**	M3,5x11	**113**
70 788 014 / 70 789 014	T15	**113**	M3,5x11	**113**

MaxiLock-S – SDNC 62,5° — Державка с зажимным винтом

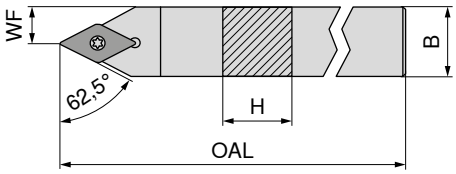

Обозначение по ISO	H mm	B mm	OAL mm	WF mm	Момент затяжки Nm	Пластина	Нейтрал. 70 680 ...
SDNC N 0808 D07	8	8	60	4,0	1,2	DC.. 0702	008
SDNC N 1010 E07	10	10	70	5,0	1,2	DC.. 0702	010
SDNC N 1212 F07	12	12	80	6,0	1,2	DC.. 0702	012
SDNC N 1616 H11	16	16	100	8,0	3,2	DC.. 11T3	016
SDNC N 2020 K11	20	20	125	10,0	3,2	DC.. 11T3	020
SDNC N 2525 M11	25	25	150	12,5	3,2	DC.. 11T3	025

Комплектующие / Для артикула	Отвёртка 80 950 ...	Флажковый ключ 70 950 ...	Зажимной винт 70 950 ...	Твердосплавная опорная пластина D 70 950 ...	Резьбовая втулка 70 950 ...
70 680 008	110		112		
70 680 010	110		112		
70 680 012	110		112		
70 680 016		398	113	106	171
70 680 020		398	113	106	171
70 680 025		398	113	106	171

9

MaxiLock-S – SDNC 62,5° — Державка с зажимным винтом

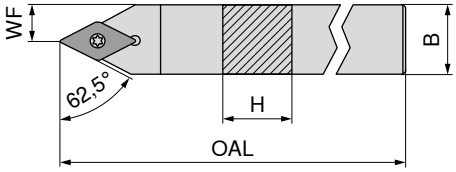

Обозначение по ISO	H mm	B mm	OAL mm	WF mm	Момент затяжки Nm	Пластина	Нейтрал. 70 784 ...
SDNC N 0808 K07	8	8	125	4	1,2	DC.. 0702	008
SDNC N 1010 M07	10	10	150	5	1,2	DC.. 0702	010
SDNC N 1212 M07	12	12	150	6	1,2	DC.. 0702	012
SDNC N 1212 M11	12	12	150	6	3,2	DC.. 11T3	11200
SDNC N 1414 M11	14	14	150	7	3,2	DC.. 11T3	014

Комплектующие / Для артикула	Отвёртка 80 950 ...		Зажимной винт 70 950 ...	
70 784 008	T08	110	M2,5x6	112
70 784 010	T08	110	M2,5x6	112
70 784 012	T08	110	M2,5x6	112
70 784 11200	T15	113	M3,5x11	113
70 784 014	T15	113	M3,5x11	113

MaxiLock-S – SDJC 93° — Державка с зажимным винтом

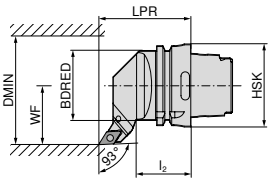

На изображениях показано правостороннее исполнение

Обозначение по ISO	Адаптер	LPR mm	l_2 mm	BDRED mm	WF mm	DMIN mm	Момент затяжки Nm	Пластина	Лев. 74 544 ...	Прав. 74 543 ...
HSK T63 SDJC R/L 11	HSK-T 63	70	42	53	45	100	3.2	DC.. 11T3	**511**	**511**


Флажковый ключ
70 950 ...


Зажимной винт
70 950 ...


Твердосплавная опорная пластина D
70 950 ...


Резьбовая втулка
70 950 ...

Комплектующие Для артикула						
74 543 511 / 74 544 511	T15/SW	**398**	M3,5x11	**113**	**106**	M3,5 **171**

MaxiLock-S – SDMC 48° — Державка с зажимным винтом

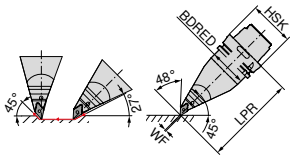

Обозначение по ISO	Адаптер	LPR mm	BDRED mm	WF mm	Момент затяжки Nm	Пластина	Лев. 74 546 ...
HSK T63 SDMC L 11	HSK-T 63	130	53	0	3.2	DC.. 11T3	**511**


Флажковый ключ
70 950 ...


Зажимной винт
70 950 ...


Твердосплавная опорная пластина D
70 950 ...


Резьбовая втулка
70 950 ...

Комплектующие Для артикула						
74 546 511	T15/SW	**398**	M3,5x11	**113**	**106**	M3,5 **171**

MaxiLock-S – SDUC 93° — Державка с зажимным винтом

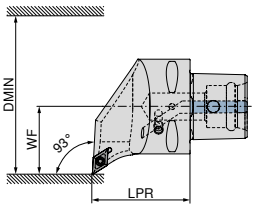

На изображениях показано правостороннее исполнение

Обозначение по ISO	Адаптер	LPR mm	WF mm	DMIN mm	Момент затяжки Nm	Пластина	NEW Лев. 84 659 ...	NEW Прав. 84 658 ...
PSC40 SDUC R/L 50050-11	PSC 40	50	27	50	3	DC.. 11T3	**01195**	**01195**
PSC50 SDUC R/L 65060-11	PSC 50	60	35	65	3	DC.. 11T3	**01194**	**01194**
PSC63 SDUC R/L 80065-11	PSC 63	65	45	80	3	DC.. 11T3	**01193**	**01193**

Зажимной винт

84 950 ...

Адаптер	
PSC 40	**27600**
PSC 50	**27600**
PSC 63	**27600**

MaxiLock-S – SDJC 93° — Державка с зажимным винтом

Комплект поставки:

Без комплекта системы высокоэффективного охлаждения

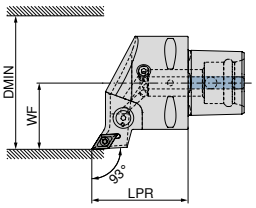

На изображениях показано правостороннее исполнение

Обозначение по ISO	Адаптер	LPR mm	WF mm	DMIN mm	Момент затяжки Nm	Пластина	Поддержка Direct Cooling	NEW Лев. 84 663 ...	NEW Прав. 84 662 ...
PSC40 SDJC R/L 50050-11	PSC 40	50	27	50	3	DC.. 11T3	DC	**01195**	**01195**
PSC50 SDJC R/L 65060-11	PSC 50	60	35	65	3	DC.. 11T3	DC	**01194**	**01194**
PSC63 SDJC R/L 80065-11	PSC 63	65	45	80	3	DC.. 11T3	DC	**01193**	**01193**

В качестве опции доступен комплект системы высокоэффективного охлаждения с номером артикула 84 950 27400 → **стр. 42**.

Зажимной винт

84 950 ...

Адаптер	
PSC 40	**27600**
PSC 50	**27600**
PSC 63	**27600**

MaxiLock-S – SDHC 107,5° — Державка с зажимным винтом

Комплект поставки:

Без комплекта системы высокоэффективного охлаждения

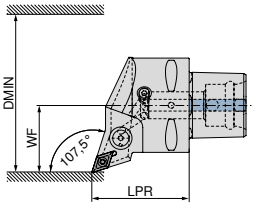

На изображениях показано правостороннее исполнение

Обозначение по ISO	Адаптер	LPR mm	WF mm	DMIN mm	Момент затяжки Nm	Пластина	Поддержка Direct Cooling	NEW Лев. 84 667 ...	NEW Прав. 84 666 ...
PSC40 SDHC R/L 50050-11	PSC 40	50	27	50	3	DC.. 11T3	DC	**01195**	**01195**
PSC50 SDHC R/L 65060-11	PSC 50	60	35	65	3	DC.. 11T3	DC	**01194**	**01194**
PSC63 SDHC R/L 80065-11	PSC 63	65	45	80	3	DC.. 11T3	DC	**01193**	**01193**

В качестве опции доступен комплект системы высокоэффективного охлаждения с номером артикула 84 950 27400 → **стр. 42**.

Зажимной винт

84 950 ...

Адаптер	
PSC 40	**27600**
PSC 50	**27600**
PSC 63	**27600**

MaxiLock-S – SDNC 62,5° — Державка с зажимным винтом

Комплект поставки:

Без комплекта системы высокоэффективного охлаждения

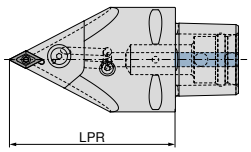

NEW
Нейтрал.
84 677 ...

Обозначение по ISO	Адаптер	LPR mm	Момент затяжки Nm	Пластина	Поддержка Direct Cooling	
PSC63 SDNC N 0100-11	PSC 63	100	3	DC.. 11T3	DC	**01193**
PSC63 SDNC N 0130-11	PSC 63	130	3	DC.. 11T3	DC	**11193**

В качестве опции доступен комплект системы высокоэффективного охлаждения с номером артикула 84 950 27400 → **стр. 42**.

Винт

Верхний прижим

Форсунка

Зажимной винт

Твердосплавная опорная пластина

Адаптер		Винт 84 950 ...	Верхний прижим 84 950 ...	Форсунка 84 950 ...	Зажимной винт 84 950 ...	Твердосплавная опорная пластина 84 950 ...
PSC 63	M6X28 SW4	**28300**	**28600**	**28400**	**27500**	**27900**

MaxiLock-S – SDUC 93° — Расточная державка с зажимным винтом

▲ A... = с каналами для СОЖ
▲ S... = без каналов для СОЖ

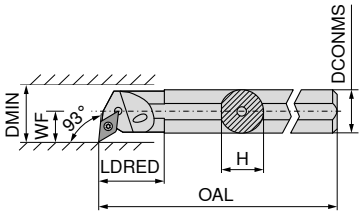

На изображениях показано правостороннее исполнение

Обозначение по ISO	DCONMS mm	H mm	OAL mm	LDRED mm	WF mm	DMIN mm	Момент затяжки Nm	Пластина	Лев. 70 737 ...	Прав. 70 736 ...
S12Q SDUC R/L 07	12	11,0	180		9	17	1,2	DC.. 0702	**012**	**012**
A12K SDUC R/L 07	12	11,5	125	22	9	16	1,2	DC.. 0702	**212**	**212**
A16M SDUC R/L 07	16	15,0	150	29	11	20	1,2	DC.. 0702	**216**	**216**
S16R SDUC R/L 07	16	15,0	200		11	21	1,2	DC.. 0702	**016**	**016**
A20Q SDUC R/L 07	20	18,5	180	32	13	25	1,2	DC.. 0702	**220**	**220**
S20S SDUC R 07	20	18,0	250		13	25	1,2	DC.. 0702		**020**
S20S SDUC R 11	20	18,0	250		13	25	3,2	DC.. 11T3		**120**
A20Q SDUC R/L 11	20	18,5	180	32	13	25	3,2	DC.. 11T3	**320**	**320**
A25R SDUC R/L 11	25	23,0	200	36	17	32	3,2	DC.. 11T3	**325**	**325**
S25T SDUC R/L 11	25	23,0	300		17	32	3,2	DC.. 11T3	**125**	**125**
A32S SDUC R/L 11	32	30,0	250	50	22	40	3,2	DC.. 11T3	**332**	**332**
S32U SDUC R 11	32	30,0	350		22	40	3,2	DC.. 11T3		**132**
A40T SDUC R/L 11	40	38,0	300	60	27	50	3,2	DC.. 11T3	**340**	**340**

Комплектующие Для артикула	Отвёртка 80 950 ...	Флажковый ключ 70 950 ...	Зажимной винт 70 950 ...	Твердосплавная опорная пластина D 70 950 ...	Резьбовая втулка 70 950 ...
70 736 012 / 70 737 012	**110**		**112**		
70 736 212 / 70 737 212	**110**		**112**		
70 736 216 / 70 737 216	**110**		**112**		
70 736 016 / 70 737 016	**110**		**112**		
70 736 220 / 70 737 220	**110**		**112**		
70 736 020	**110**		**112**		
70 736 120	**113**		**110**		
70 736 320 / 70 737 320	**113**		**110**		
70 736 325 / 70 737 325	**113**		**113**		
70 736 125 / 70 737 125		**398**	**113**	**106**	**171**
70 736 332 / 70 737 332		**398**	**113**	**106**	**171**
70 736 132		**398**	**113**	**106**	**171**
70 736 340 / 70 737 340		**398**	**113**	**106**	**171**

MaxiLock-S – SDUC 93° — Расточная державка с зажимным винтом

▲ С твердосплавным стержнем

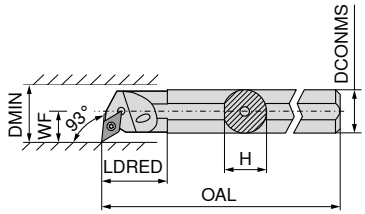

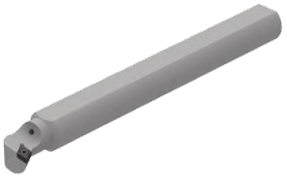

На изображениях показано правостороннее исполнение

Обозначение по ISO	DCONMS mm	H mm	OAL mm	LDRED mm	WF mm	DMIN mm	Момент затяжки Nm	Пластина	Лев. 70 739 ...	Прав. 70 738 ...
E-A10H SDUC R/L 07	10	9	100	28	8	13	1,2	DC.. 0702	210	210
E-A12K SDUC R/L 07	12	11	125	18	9	18	1,2	DC.. 0702	212	212
E-A16M SDUC R/L 07	16	15	150	30	11	22	1,2	DC.. 0702	216	216
E-A20Q SDUC R/L 07	20	18	180	38	13	26	1,2	DC.. 0702	220	220
E-A20Q SDUC R/L 11	20	18	180	38	13	26	3,2	DC.. 11T3	320	320
E-A25R SDUC R/L 11	25	23	200	38	17	34	3,2	DC.. 11T3	225	225
E-A32S SDUC R/L 11	32	30	250	43	22	39	3,2	DC.. 11T3	232	232

Комплектующие	Отвёртка 80 950 ...	Зажимной винт 70 950 ...
Для артикула		
70 738 210 / 70 739 210	110	112
70 738 212 / 70 739 212	110	112
70 738 216 / 70 739 216	110	112
70 738 220 / 70 739 220	110	112
70 738 320 / 70 739 320	113	449
70 738 225 / 70 739 225	113	449
70 738 232 / 70 739 232	113	449

MaxiLock-S – SDUC 93° — Расточная державка с зажимным винтом

▲ С твердосплавным стержнем

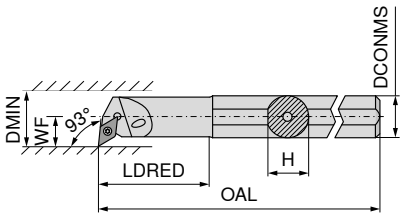

На изображениях показано правостороннее исполнение

NEW

Обозначение по ISO	DCONMS mm	H mm	OAL mm	LDRED mm	WF mm	DMIN mm	Момент затяжки Nm	Пластина	Лев. 70 739 ...	Прав. 70 738 ...
E-A0810H SDUC R/L 07	10	9	100	22	7	12,5	1,2	DC.. 0702	410	410
E-A1012K SDUC R/L 07	12	11	125	28	9	15,5	1,2	DC.. 0702	412	412
E-A1216M SDUC R/L 07	16	15	150	36	11	19,5	1,2	DC.. 0702	416	416

Комплектующие	Отвёртка 80 950 ...	Зажимной винт 70 950 ...
Для артикула		
70 738 410 / 70 739 410	110	112
70 738 412 / 70 739 412	110	112
70 738 416 / 70 739 416	110	112

MaxiLock-S – SDUC 93° — Расточная державка с зажимным винтом

▲ Державка из твердого сплава

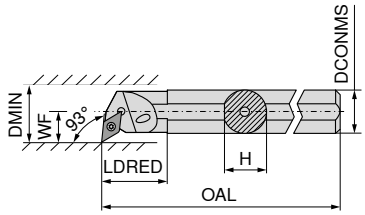

На изображениях показано правостороннее исполнение

Обозначение по ISO	DCONMS mm	H mm	OAL mm	LDRED mm	WF mm	DMIN mm	Момент затяжки Nm	Пластина	Лев. 70 739 ...	Прав. 70 738 ...
E12Q SDUC R/L 07	12	11,5	180	26	9	16	1,2	DC.. 0702	**012**	**012**
E16R SDUC R/L 07	16	15,0	200	34	11	20	1,2	DC.. 0702	**016**	**016**
E20S SDUC R/L 11	20	18,5	250	38	13	25	3,2	DC.. 11T3	**120**	**120**
E25T SDUC R/L 11	25	23,0	300	43	17	32	3,2	DC.. 11T3	**125**	**125**

Комплектующие Для артикула	 Отвёртка 80 950 ...	 Зажимной винт 70 950 ...
70 739 012 / 70 738 012	**110**	**112**
70 739 016 / 70 738 016	**110**	**112**
70 739 120 / 70 738 120	**113**	**304**
70 739 125 / 70 738 125	**113**	**113**

9

MaxiLock-S – SDQC 107,5° — Расточная державка с зажимным винтом

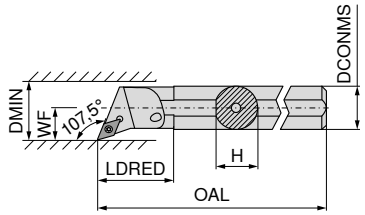

На изображениях показано правостороннее исполнение

Обозначение по ISO	DCONMS mm	H mm	OAL mm	LDRED mm	WF mm	DMIN mm	Момент затяжки Nm	Пластина	Лев. 70 741 ...	Прав. 70 740 ...
A10H SDQC R/L 07	10	9,0	100	22	7	12,5	1,2	DC.. 0702	**210**	**210**
A12K SDQC R/L 07	12	11,5	125	22	9	16,0	1,2	DC.. 0702	**212**	**212**
A16M SDQC R/L 07	16	15,0	150	29	11	20,0	1,2	DC.. 0702	**216**	**216**
A20Q SDQC R/L 07	20	18,5	180	32	13	25,0	1,2	DC.. 0702	**220**	**220**
A25R SDQC R/L 11	25	23,0	200	36	17	32,0	3,2	DC.. 11T3	**225**	**225**
A32S SDQC R/L 11	32	30,0	250	50	22	40,0	3,2	DC.. 11T3	**232**	**232**
A40T SDQC R/L 11	40	38,0	300	60	27	50,0	3,2	DC.. 11T3	**240**	**240**

Комплектующие Для артикула	 Отвёртка 80 950 ...	 Флажковый ключ 70 950 ...	 Зажимной винт 70 950 ...	 Твердосплавная опорная пластина D 70 950 ...	 Резьбовая втулка 70 950 ...
70 740 210 / 70 741 210	**110**		**112**		
70 740 212 / 70 741 212	**110**		**112**		
70 740 216 / 70 741 216	**110**		**112**		
70 740 220 / 70 741 220	**110**		**112**		
70 740 225 / 70 741 225		**398**	**113**	**106**	**171**
70 740 232 / 70 741 232		**398**	**113**	**106**	**171**
70 740 240 / 70 741 240		**398**	**113**	**106**	**171**

MaxiLock-S – SDQC 107,5° — Расточная державка с зажимным винтом

▲ С твердосплавным стержнем

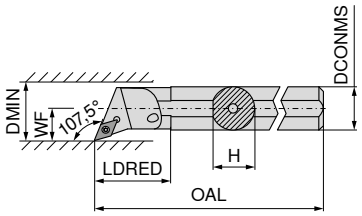

На изображениях показано правостороннее исполнение

Обозначение по ISO	DCONMS mm	H mm	OAL mm	LDRED mm	WF mm	DMIN mm	Момент затяжки Nm	Пластина	Лев. 70 751 ...	Прав. 70 750 ...
E-A12K SDQC R/L 07	12	11	125	24	9	18	1,2	DC.. 0702	**012**	**012**
E-A16M SDQC R/L 07	16	15	150	30	11	22	1,2	DC.. 0702	**016**	**016**
E-A20Q SDQC R/L 07	20	18	180	38	13	26	1,2	DC.. 0702	**020**	**020**
E-A20Q SDQC R/L 11	20	18	180	38	13	26	3,2	DC.. 11T3	**120**	**120**
E-A25R SDQC R/L 11	25	23	200	38	17	34	3,2	DC.. 11T3	**025**	**025**
E-A32S SDQC R/L 11	32	30	250	43	22	39	3,2	DC.. 11T3	**032**	**032**

Комплектующие Для артикула	 Отвёртка 80 950 ...	 Зажимной винт 70 950 ...
70 750 012 / 70 751 012	**110**	**112**
70 750 016 / 70 751 016	**110**	**112**
70 750 020 / 70 751 020	**110**	**112**
70 750 120 / 70 751 120	**113**	**449**
70 750 025 / 70 751 025	**113**	**449**
70 750 032 / 70 751 032	**113**	**449**

MaxiLock-S – SDQC 107,5° — Расточная державка с зажимным винтом

▲ С твердосплавным стержнем

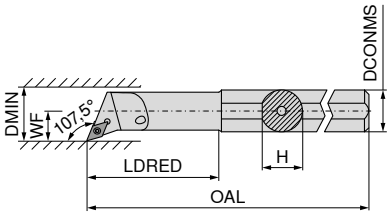

На изображениях показано правостороннее исполнение

Обозначение по ISO	DCONMS mm	H mm	OAL mm	LDRED mm	WF mm	DMIN mm	Момент затяжки Nm	Пластина	Лев. 70 751 ...	Прав. 70 750 ...
E-A0810H SDQC R/L 07	10	9	100	22	7	12,5	1,2	DC.. 0702	**210**	**210**
E-A1012K SDQC R/L 07	12	11	125	28	9	15,5	1,2	DC.. 0702	**212**	**212**
E-A1216M SDQC R/L 07	16	15	150	36	11	19,5	1,2	DC.. 0702	**216**	**216**

Комплектующие Для артикула	 Отвёртка 80 950 ...	 Зажимной винт 70 950 ...
70 750 210 / 70 751 210	**110**	**112**
70 750 212 / 70 751 212	**110**	**112**
70 750 216 / 70 751 216	**110**	**112**

MaxiLock-S – SDXC 93° — Расточная державка с зажимным винтом

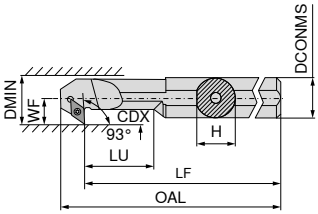

На изображениях показано правостороннее исполнение

Обозначение по ISO	DCONMS mm	H mm	LF mm	OAL mm	LU mm	WF mm	DMIN mm	CDX mm	Момент затяжки Nm	Пластина	Лев. 70 733 ...	Прав. 70 732 ...
A12K SDXC R/L 07	12	11,5	125	137,0	24	9	16	4,5	1,2	DC.. 0702	**212**	**212**
A16M SDXC R/L 07	16	15,0	150	162,0	36	11	20	4,5	1,2	DC.. 0702	**216**	**216**
A20Q SDXC R/L 11	20	18,5	180	196,5	40	13	25	6,5	3,2	DC.. 11T3	**220**	**220**
A25R SDXC R/L 11	25	23,0	200	216,8	50	17	32	9,5	3,2	DC.. 11T3	**225**	**225**

Комплектующие Для артикула	 Отвёртка 80 950 ...	 Зажимной винт 70 950 ...
70 733 212 / 70 732 212	**110**	**112**
70 733 216 / 70 732 216	**110**	**112**
70 733 220 / 70 732 220	**113**	**304**
70 733 225 / 70 732 225	**113**	**304**

9

MaxiLock-S – SDUC 93° — Расточная державка с зажимным винтом

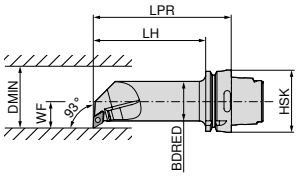

На изображениях показано правостороннее исполнение

Обозначение по ISO	Адаптер	LPR mm	LH mm	BDRED mm	WF mm	DMIN mm	Момент затяжки Nm	Пластина	Лев. 74 566 ...	Прав. 74 565 ...
HSK T63 40L SDUC R/L 11	HSK-T 63	140	114	40	27	50	3.2	DC.. 11T3	**511**	**511**

Комплектующие Для артикула	 Флажковый ключ 70 950 ...	 Зажимной винт 70 950 ...	 Твердосплавная опорная пластина D 70 950 ...	 Резьбовая втулка 70 950 ...
74 565 511 / 74 566 511	T15/SW **398**	M3,5x11 **113**	**106**	M3,5 **171**

MaxiLock-S – SRDC 0° — Державка с зажимным винтом

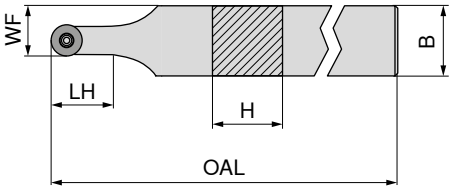

Обозначение по ISO	H mm	B mm	OAL mm	LH mm	WF mm	Момент затяжки Nm	Пластина	Нейтрал. 70 708 ...
SRDC N 1212 F06	12	12	80	12,4	9,0	1,2	RC.. 0602 M0	**012**
SRDC N 1616 H06	16	16	100	12,4	11,0	1,2	RC.. 0602 M0	**016**
SRDC N 2020 K06	20	20	125	12,4	13,0	1,2	RC.. 0602 M0	**020**
SRDC N 2525 M06	25	25	150	12,4	15,5	1,2	RC.. 0602 M0	**025**
SRDC N 1616 H08	16	16	100	16,4	12,0	1,8	RC.. 0803 M0	**116**
SRDC N 2020 K08	20	20	125	16,4	14,0	1,8	RC.. 0803 M0	**120**
SRDC N 2525 M08	25	25	150	16,4	16,5	1,8	RC.. 0803 M0	**125**
SRDC N 1616 H10	16	16	100	20,3	13,0	3,2	RC.. 1003 M0	**216**
SRDC N 2020 K10	20	20	125	20,3	15,0	3,2	RC.. 1003 M0	**220**
SRDC N 2525 M10	25	25	150	20,3	17,5	3,2	RC.. 1003 M0	**225**

Комплектующие	 Отвёртка	 Флажковый ключ	 Зажимной винт	 Твердосплавная опорная пластина R	 Резьбовая втулка
	80 950 ...	70 950 ...	70 950 ...	70 950 ...	70 950 ...
Для артикула					
70 708 012	**110**		**112**		
70 708 016	**110**		**112**		
70 708 020	**110**		**112**		
70 708 025	**110**		**112**		
70 708 116	**110**		**115**		
70 708 120	**110**		**115**		
70 708 125	**110**		**115**		
70 708 216		**398**	**113**	**117**	**171**
70 708 220		**398**	**113**	**117**	**171**
70 708 225		**398**	**113**	**117**	**171**

MaxiLock-N – PRDC 0° — Державка с рычагом

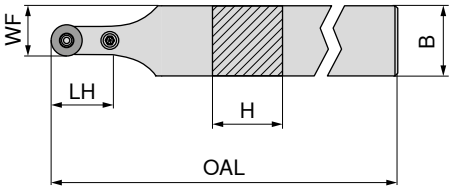

Обозначение по ISO	H mm	B mm	OAL mm	LH mm	WF mm	Момент затяжки Nm	Пластина	Нейтрал. 70 544 ...
PRDC N 2525 M12	25	25	150	24	18,5	3	RCMT 1204	**025**
PRDC N 3225 P12	32	25	170	24	18,5	3	RCMT 1204	**032**
PRDC N 3225 P16	32	25	170	28	20,5	4	RCMT 1606	**132**

Комплектующие Для артикула		 Шестигранный ключ 70 950 ...	 Втулка 70 950 ...	 Вставка монтажная 70 950 ...	 Рычаг 70 950 ...	 Зажимной винт 70 950 ...	 Твердосплавная опорная пластина R 70 950 ...
70 544 025	SW2,5	**175**	**197**	**191**	**178**	**208**	**215**
70 544 032	SW2,5	**175**	**197**	**191**	**178**	**208**	**215**
70 544 132	SW3	**176**	**196**	**192**	**387**	**390**	**384**

MaxiLock-N – PRDC 0° – Державка с рычагом

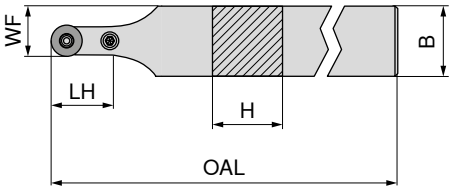

Обозначение по ISO	H mm	B mm	OAL mm	LH mm	WF mm	Момент затяжки Nm	Пластина	Нейтрал. 70 545 ...
PRDC N 3225 P20	32	32	170	32	26,0	5	RCMT 2006	**23200**[1]
PRDC N 4040 S25	40	40	250	42	32,5	6	RCMT 2507	**40400**[1]

1) Никелированная

Комплектующие Для артикула	 Шестигранный ключ 70 950 ...	 Втулка 70 950 ...	 Вставка монтажная 70 950 ...	 Рычаг 70 950 ...	 Зажимной винт 70 950 ...	 Твердосплавная опорная пластина R 70 950 ...
70 545 23200	**177**	**391**	**394**	**28100**	**28500**	**27400**
70 545 40400	**396**	**392**	**395**	**28400**	**28600**	**27500**

MaxiLock-S – SRGC – Державка с зажимным винтом

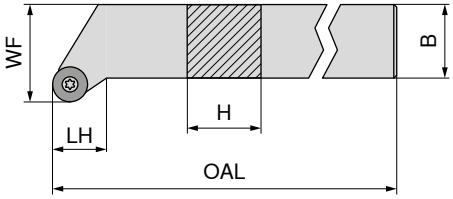

На изображениях показано правостороннее исполнение

Обозначение по ISO	H mm	B mm	OAL mm	LH mm	WF mm	Момент затяжки Nm	Пластина	Лев. 70 713 ...	Прав. 70 712 ...
SRGC R/L 1212 F06	12	12	80	10,0	16	1,2	RC.. 0602 M0	**012**	**012**
SRGC R 1616 H06	16	16	100	10,0	20	1,2	RC.. 0602 M0		**016**
SRGC R/L 2020 K06	20	20	125	11,5	25	1,2	RC.. 0602 M0	**020**	**020**
SRGC R/L 2525 M06	25	25	150	15,0	32	1,2	RC.. 0602 M0	**025**	**025**
SRGC R/L 1616 H08	16	16	100	11,0	20	1,8	RC.. 0803 M0	**11600** [1]	**116**
SRGC R 2020 K08	20	20	125	13,0	25	1,8	RC.. 0803 M0		**120**
SRGC R/L 2525 M08	25	25	150	16,0	32	1,8	RC.. 0803 M0	**125**	**125**
SRGC R/L 1616 H10	16	16	100	12,0	20	3,2	RC.. 1003 M0	**216**	**216**
SRGC R/L 2020 K10	20	20	125	13,5	25	3,2	RC.. 1003 M0	**220**	**220**
SRGC R/L 2525 M10	25	25	150	17,0	32	3,2	RC.. 1003 M0	**225**	**225**

1) Никелированная

Комплектующие Для артикула	 Зажимной винт 70 950 ...		 Твердосплавная опорная пластина R 70 950 ...		 Резьбовая втулка 70 950 ...	
70 712 012 / 70 713 012	M2,5x6	**112**				
70 712 016	M2,5x6	**112**				
70 712 020 / 70 713 020	M2,5x6	**112**				
70 712 025 / 70 713 025	M2,5x6	**112**				
70 712 116 / 70 713 11600	M3x7,3	**115**				
70 712 120	M3x7,3	**115**				
70 712 125 / 70 713 125	M3x7,3	**115**				
70 712 216 / 70 713 216	M3,5x11	**113**		**117**	M3,5	**171**
70 712 220 / 70 713 220	M3,5x11	**113**		**117**	M3,5	**171**
70 712 225 / 70 713 225	M3,5x11	**113**		**117**	M3,5	**171**

Комплектующие Для артикула	 Отвёртка 80 950 ...		 Флажковый ключ 70 950 ...	
70 712 012 / 70 713 012	T08	**110**		
70 712 016	T08	**110**		
70 712 020 / 70 713 020	T08	**110**		
70 712 025 / 70 713 025	T08	**110**		
70 712 116 / 70 713 11600	T08	**110**		
70 712 120	T08	**110**		
70 712 125 / 70 713 125	T08	**110**		
70 712 216 / 70 713 216			T15/SW	**398**
70 712 220 / 70 713 220			T15/SW	**398**
70 712 225 / 70 713 225			T15/SW	**398**

MaxiLock-N – PRDC 0° — Державка с рычагом

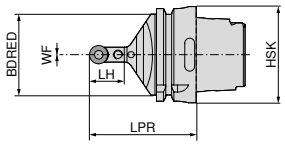

Обозначение по ISO	Адаптер	LPR mm	BDRED mm	WF mm	Момент затяжки Nm	Пластина	Нейтрал. 74 548 ...
HSK T63 PRDC N 12	HSK-T 63	70	53	0	3	RC.. 1204 M0	**512**
HSK T100 PRDC N 12	HSK-T 100	80	88	0	3	RC.. 1204 M0	**712**
HSK T100 PRDC N 16	HSK-T 100	80	88	0	4	RC.. 1606 M0	**716**

Комплектующие Для артикула		Шестигранный ключ 70 950 ...	Втулка 70 950 ...	Вставка монтажная 70 950 ...	Рычаг 70 950 ...	Зажимной винт 70 950 ...	Твердосплавная опорная пластина R 70 950 ...
74 548 512	SW2,5	**175**	**197**	**191**	**178**	**208**	**215**
74 548 712	SW2,5	**175**	**197**	**191**	**178**	**208**	**215**
74 548 716	SW3	**176**	**196**	**192**	**387**	**390**	**384**

MaxiLock-N – PRSC — Державка с рычагом

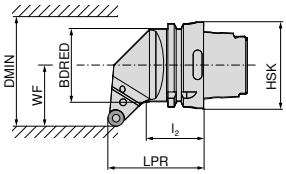

На изображениях показано правостороннее исполнение

Обозначение по ISO	Адаптер	LPR mm	l_2 mm	BDRED mm	WF mm	DMIN mm	Момент затяжки Nm	Пластина	Лев. 74 552 ...	Прав. 74 551 ...
HSK T63 PRSC R/L 12	HSK-T 63	70	44	53	45	100	3	RC.. 1204 M0	**512**	**512**
HSK T100 PRSC R/L 12	HSK-T 100	80	57	88	55	106	3	RC.. 1204 M0	**712**	**712**
HSK T100 PRSC R/L 16	HSK-T 100	80	55	88	55	125	4	RC.. 1606 M0	**716**	**716**

Комплектующие Для артикула		Шестигранный ключ 70 950 ...	Втулка 70 950 ...	Вставка монтажная 70 950 ...	Рычаг 70 950 ...	Зажимной винт 70 950 ...	Твердосплавная опорная пластина R 70 950 ...
74 551 512 / 74 552 512	SW2,5	**175**	**197**	**191**	**178**	**208**	**215**
74 551 712 / 74 552 712	SW2,5	**175**	**197**	**191**	**178**	**208**	**215**
74 551 716 / 74 552 716	SW3	**176**	**196**	**192**	**387**	**390**	**384**

MaxiLock-S – SVJC 93° – Державка с зажимным винтом

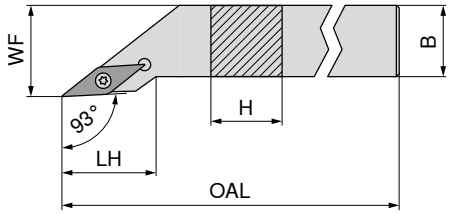

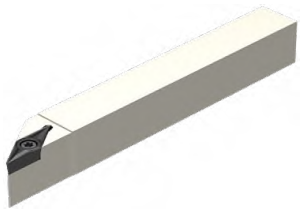

На изображениях показано правостороннее исполнение

Обозначение по ISO	H mm	B mm	OAL mm	LH mm	WF mm	Момент затяжки Nm	Пластина	Лев. 70 697 ...	Прав. 70 696 ...
SVJC R/L 1212 F11	12	12	80	21,5	16	1,2	VC.. 1103	012	012
SVJC R/L 1616 H11	16	16	100	21,5	20	1,2	VC.. 1103	016	016
SVJC R/L 2020 K11	20	20	125	23,0	25	1,2	VC.. 1103	020	020
SVJC R/L 2525 M11	25	25	150	25,5	32	1,2	VC.. 1103	025	025
SVJC R/L 2020 K16	20	20	125	29,5	25	3,2	VC.. 1604	120	120
SVJC R/L 2525 M16	25	25	150	32,5	32	3,2	VC.. 1604	125	125
SVJC R/L 3225 P16	32	25	170	32,5	32	3,2	VC.. 1604	132	132

Комплектующие	Отвёртка 80 950 ...	Флажковый ключ 70 950 ...	Зажимной винт 70 950 ...	Твердосплавная опорная пластина V 70 950 ...	Резьбовая втулка 70 950 ...
Пластина					
VC.. 1103	110		112		
VC.. 1604		398	113	107	171

9

MaxiLock-S – SVJC 93° – Державка с зажимным винтом

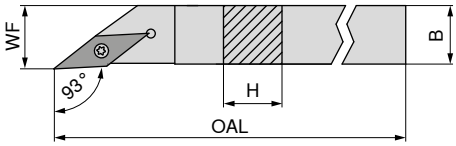

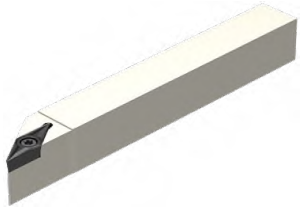

На изображениях показано правостороннее исполнение

Обозначение по ISO	H mm	B mm	OAL mm	WF mm	Момент затяжки Nm	Пластина	Лев. 70 697 ...	Прав. 70 696 ...
SVJC R/L 0808 H11	8	8	100	8	1,2	VC.. 1103	008	008
SVJC R/L 1010 H11	10	10	100	10	1,2	VC.. 1103	010	010
SVJC R/L 1212 H11	12	12	100	12	1,2	VC.. 1103	112	112
SVJC R/L 1616 K11	16	16	125	16	1,2	VC.. 1103	116	116

Комплектующие	Отвёртка 80 950 ...	Зажимной винт 70 950 ...
Пластина		
VC.. 1103	110	112

MaxiLock-S – SVZC 100° — Державка с зажимным винтом

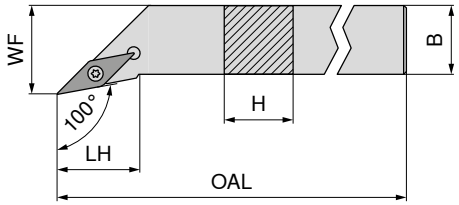

На изображениях показано правостороннее исполнение

Обозначение по ISO	H mm	B mm	OAL mm	LH mm	WF mm	Момент затяжки Nm	Пластина	Лев. 70 701 ...	Прав. 70 700 ...
SVZC R/L 2525 M16	25	25	150	28,5	32	3,2	VC.. 1604	025	025




Комплектующие Для артикула	Флажковый ключ 70 950 ...	Зажимной винт 70 950 ...	Твердосплавная опорная пластина V 70 950 ...	Резьбовая втулка 70 950 ...
70 701 025 / 70 700 025	T15/SW 398	M3,5x11 113	107	M3,5 171

MaxiLock-S – SVHC 107,5° — Державка с зажимным винтом

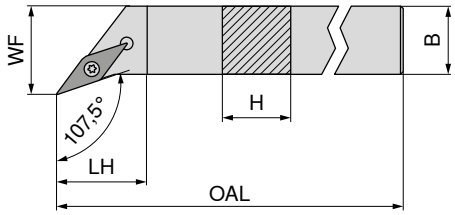

На изображениях показано правостороннее исполнение

Обозначение по ISO	H mm	B mm	OAL mm	LH mm	WF mm	Момент затяжки Nm	Пластина	Лев. 70 705 ...	Прав. 70 704 ...
SVHC R/L 1212 F11	12	12	80	11,4	16	1,2	VC.. 1103	012	012
SVHC R/L 1616 H11	16	16	100	11,4	20	1,2	VC.. 1103	016	016
SVHC R/L 2020 K11	20	20	125	14,6	25	1,2	VC.. 1103	020	020
SVHC R/L 2525 M11	25	25	150	20,9	32	1,2	VC.. 1103	025	025
SVHC R/L 2020 K16	20	20	125	13,2	25	3,2	VC.. 1604	120	120
SVHC R/L 2525 M16	25	25	150	19,6	32	3,2	VC.. 1604	125	125
SVHC R/L 3225 P16	32	25	170	19,6	32	3,2	VC.. 1604	132	132
SVHC R/L 2525 M22	25	25	150	19,6	32	5	VC.. 2205	225	225
SVHC R/L 3225 P22	32	25	170	19,6	32	5	VC.. 2205	232	232





Комплектующие Для артикула	Отвёртка 80 950 ...	Флажковый ключ 70 950 ...	Зажимной винт 70 950 ...	Твердосплавная опорная пластина V 70 950 ...	Резьбовая втулка 70 950 ...
70 704 012 / 70 705 012	110		112		
70 704 016 / 70 705 016	110		112		
70 704 020 / 70 705 020	110		112		
70 704 025 / 70 705 025	110		112		
70 704 120 / 70 705 120		398	113	107	171
70 704 125 / 70 705 125		398	113	107	171
70 704 132 / 70 705 132		398	113	107	171
70 704 225 / 70 705 225		398	114	109	170
70 704 232 / 70 705 232		398	114	109	170

MaxiLock-S – SVAC 90° — Державка с зажимным винтом

▲ Для автоматов фасонно-продольного точения

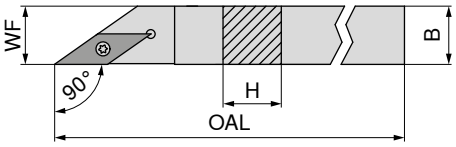

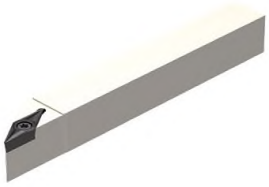

На изображениях показано правостороннее исполнение

Обозначение по ISO	H mm	B mm	OAL mm	WF mm	Момент затяжки Nm	Пластина	Лев. 70 695 ...	Прав. 70 694 ...
SVAC R/L 0808 H11	8	8	100	8	1,2	VC.. 1103	**008**	**008**
SVAC R/L 1010 H11	10	10	100	10	1,2	VC.. 1103	**010**	**010**
SVAC R/L 1212 H11	12	12	100	12	1,2	VC.. 1103	**012**	**012**

Комплектующие Для артикула	 Отвёртка 80 950 ...		 Зажимной винт 70 950 ...	
70 694 008 / 70 695 008	T08	**110**	M2,5x6	**112**
70 694 010 / 70 695 010	T08	**110**	M2,5x6	**112**
70 694 012 / 70 695 012	T08	**110**	M2,5x6	**112**

MaxiLock-S – SVVC 72,5° — Державка с зажимным винтом

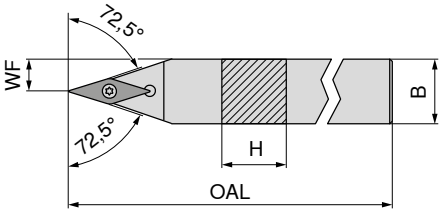

Обозначение по ISO	H mm	B mm	OAL mm	WF mm	Момент затяжки Nm	Пластина	Нейтрал. 70 692 ...
SVVC N 1212 F11	12	12	80	6,0	1,2	VC.. 1103	**012**
SVVC N 1616 H11	16	16	100	8,0	1,2	VC.. 1103	**016**
SVVC N 2020 K11	20	20	125	10,0	1,2	VC.. 1103	**020**
SVVC N 2525 M11	25	25	150	12,5	1,2	VC.. 1103	**025**
SVVC N 2020 K16	20	20	125	10,0	3,2	VC.. 1604	**120**
SVVC N 2525 M16	25	25	150	12,5	3,2	VC.. 1604	**125**
SVVC N 3225 P16	32	25	170	12,5	3,2	VC.. 1604	**132**

Комплектующие Для артикула	 Отвёртка 80 950 ...	 Флажковый ключ 70 950 ...	 Зажимной винт 70 950 ...	 Твердосплавная опорная пластина V 70 950 ...	 Резьбовая втулка 70 950 ...
70 692 012	**110**		**112**		
70 692 016	**110**		**112**		
70 692 020	**110**		**112**		
70 692 025	**110**		**112**		
70 692 120		**398**	**113**	**107**	**171**
70 692 125		**398**	**113**	**107**	**171**
70 692 132		**398**	**113**	**107**	**171**

MaxiLock-S – SVXC 91° — Державка с зажимным винтом

▲ Для автоматов фасонно-продольного точения

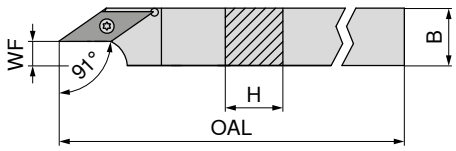

На изображениях показано правостороннее исполнение

Обозначение по ISO	H mm	B mm	OAL mm	WF mm	Момент затяжки Nm	Пластина	Лев. 70 691 ...	Прав. 70 690 ...
SVXC R/L 1010 H11	10	10	100	3,4	1,2	VC.. 1103	010	010
SVXC R/L 1212 H11	12	12	100	5,4	1,2	VC.. 1103	012	012
SVXC R/L 1616 K11	16	16	125	8,9	1,2	VC.. 1103	016	016
SVXC R/L 2020 K16	20	20	125	10,4	3,2	VC.. 1604	020	020

Комплектующие Для артикула	Отвёртка 80 950 ...		Зажимной винт 70 950 ...	
70 691 010 / 70 690 010	T08	110	M2,5x6	112
70 691 012 / 70 690 012	T08	110	M2,5x6	112
70 691 016 / 70 690 016	T08	110	M2,5x6	112
70 691 020 / 70 690 020	T15	113	M3,5x11	113

MaxiLock-S – SVUC 93° — Державка с зажимным винтом

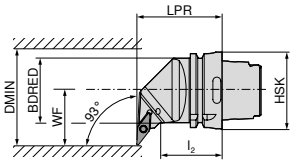

На изображениях показано правостороннее исполнение

Обозначение по ISO	Адаптер	LPR mm	l_2 mm	BDRED mm	WF mm	DMIN mm	Момент затяжки Nm	Пластина	Лев. 74 557 ...	Прав. 74 558 ...
HSK T63 SVUC R/L 16	HSK-T 63	70	42	53	45	100	3.2	VC.. 1604	516	516

Комплектующие Для артикула	Флажковый ключ 70 950 ...		Зажимной винт 70 950 ...		Твердосплавная опорная пластина V 70 950 ...	Резьбовая втулка 70 950 ...	
74 558 516 / 74 557 516	T15/SW	398	M3,5x11	113	107	M3,5	171

MaxiLock-S – SVJC 93° – Державка с зажимным винтом

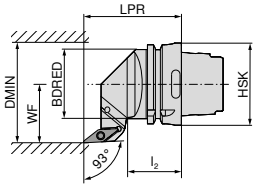

На изображениях показано правостороннее исполнение

Обозначение по ISO	Адаптер	LPR mm	l_2 mm	BDRED mm	WF mm	DMIN mm	Момент затяжки Nm	Пластина	Лев. 74 556 ...	Прав. 74 555 ...
HSK T63 SVJC R/L 16	HSK-T 63	75	42	53	45	100	3.2	VC.. 1604	**516**	**516**


Флажковый ключ
70 950 ...


Зажимной винт
70 950 ...


Твердосплавная опорная пластина V
70 950 ...


Резьбовая втулка
70 950 ...

Комплектующие Для артикула						
74 555 516 / 74 556 516	T15/SW	**398**	M3,5x11	**113**	**107**	M3,5	**171**

MaxiLock-S – SVHC 107,5° – Державка с зажимным винтом

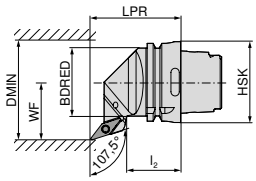

На изображениях показано правостороннее исполнение

Обозначение по ISO	Адаптер	LPR mm	l_2 mm	BDRED mm	WF mm	DMIN mm	Момент затяжки Nm	Пластина	Лев. 74 554 ...	Прав. 74 553 ...
HSK T63 SVHC R/L 16	HSK-T 63	70	42	53	45	100	3.2	VC.. 1604	**516**	**516**


Флажковый ключ
70 950 ...


Зажимной винт
70 950 ...


Твердосплавная опорная пластина V
70 950 ...


Резьбовая втулка
70 950 ...

Комплектующие Для артикула						
74 553 516 / 74 554 516	T15/SW	**398**	M3,5x11	**113**	**107**	M3,5	**171**

9

MaxiLock-S – SVMC 50° — Державка с зажимным винтом

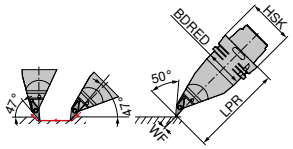

							Лев.
							74 560 ...
Обозначение по ISO	Адаптер	LPR mm	BDRED mm	WF mm	Момент затяжки Nm	Пластина	
HSK T63 SVMC L 16	HSK-T 63	130	53	0	3.2	VC.. 1604	**516**


Флажковый ключ


Зажимной винт


Твердосплавная опорная пластина V


Резьбовая втулка

			70 950 ...		70 950 ...	70 950 ...		70 950 ...
Комплектующие								
Для артикула								
74 560 516	T15/SW		**398**	M3,5x11	**113**	**107**	M3,5	**171**

MaxiLock-S – SVPC 117,5° — Державка с зажимным винтом

Комплект поставки:

Без комплекта системы высокоэффективного охлаждения

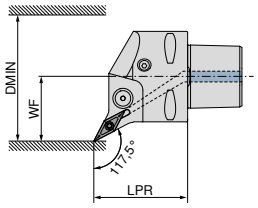

На изображениях показано правостороннее исполнение

								NEW Лев.	NEW Прав.
								84 671 ...	84 670 ...
Обозначение по ISO	Адаптер	LPR mm	WF mm	DMIN mm	Момент затяжки Nm	Пластина	Поддержка Direct Cooling		
PSC40 SVPC R/L 50050-16	PSC 40	50	27	50	3	VC.. 1604	DC	**01695**	**01695**
PSC50 SVPC R/L 65060-16	PSC 50	60	35	65	3	VC.. 1604	DC	**01694**	**01694**
PSC63 SVPC R/L 80065-16	PSC 63	65	45	80	3	VC.. 1604	DC	**01693**	**01693**

В качестве опции доступен комплект системы высокоэффективного охлаждения с номером артикула 84 950 27400 → **стр. 42**.


Зажимной винт

	84 950 ...
Комплектующие	
Адаптер	
PSC 40	**27600**
PSC 50	**27600**
PSC 63	**27600**

MaxiLock-S – SVVC 72,5° — Державка с зажимным винтом

Комплект поставки:

Без комплекта системы высокоэффективного охлаждения

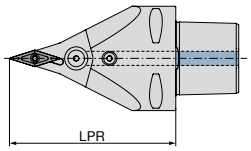

NEW

Нейтрал.

84 678 ...

Обозначение по ISO	Адаптер	LPR mm	Момент затяжки Nm	Пластина	Поддержка Direct Cooling	
PSC63 SVVC N 0100-16	PSC 63	100	3	VC.. 1604	DC	**01693**
PSC63 SVVC N 0130-16	PSC 63	130	3	VC.. 1604	DC	**11693**

В качестве опции доступен комплект системы высокоэффективного охлаждения с номером артикула 84 950 27400 → **стр. 42**.

Зажимной винт

84 950 ...

Комплектующие

Адаптер

PSC 63 **27600**

9

MaxiLock-S – SVMC 50° — Державка с зажимным винтом

Комплект поставки:

Без комплекта системы высокоэффективного охлаждения

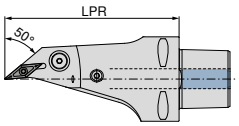

NEW

Нейтрал.

84 681 ...

Обозначение по ISO	Адаптер	LPR mm	Момент затяжки Nm	Пластина	Поддержка Direct Cooling	
PSC63 SVMC L 0130-16	PSC 63	130	3	VC.. 1604	DC	**11693**

В качестве опции доступен комплект системы высокоэффективного охлаждения с номером артикула 84 950 27400 → **стр. 42**.

Зажимной винт

84 950 ...

Комплектующие

Адаптер

PSC 63 **27600**

MaxiLock-S – SVUC 93° — Расточная державка с зажимным винтом

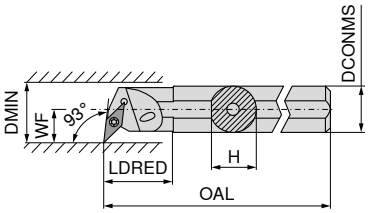

На изображениях показано правостороннее исполнение

Обозначение по ISO	DCONMS mm	H mm	OAL mm	LDRED mm	WF mm	DMIN mm	Момент затяжки Nm	Пластина	Лев. 70 745 ...	Прав. 70 744 ...
A16M SVUC R/L 11	16	15,0	150	29	11	20	1,2	VC.. 1103	216	216
A20Q SVUC R/L 11	20	18,5	180	32	13	25	1,2	VC.. 1103	220	220
A25R SVUC R/L 11	25	23,0	200	36	17	32	1,2	VC.. 1103	225	225
A32S SVUC R/L 16	32	30,0	250	50	22	40	3,2	VC.. 1604	232	232
A40T SVUC R/L 16	40	38,0	300	60	27	50	3,2	VC.. 1604	240	240

Комплектующие / Для артикула	Отвёртка 80 950 ...	Флажковый ключ 70 950 ...	Зажимной винт 70 950 ...	Твердосплавная опорная пластина V 70 950 ...	Резьбовая втулка 70 950 ...
70 744 216 / 70 745 216	110		112		
70 744 220 / 70 745 220	110		112		
70 744 225 / 70 745 225	110		112		
70 744 232 / 70 745 232		398	113	107	171
70 744 240 / 70 745 240		398	113	107	171

MaxiLock-S – SVUC 93° — Расточная державка с зажимным винтом

▲ С твердосплавным хвостовиком

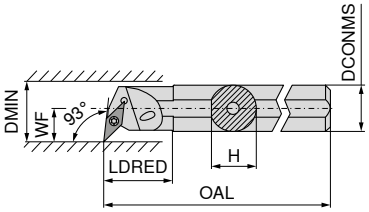

На изображениях показано правостороннее исполнение

Обозначение по ISO	DCONMS mm	H mm	OAL mm	LDRED mm	WF mm	DMIN mm	Момент затяжки Nm	Пластина	Прав. 70 746 ...
E-A16M SVUC R 11	16	15	150	16,5	11	21	1,2	VC.. 1103	216
E-A20Q SVUC R 11	20	18	180	20,5	13	25	1,2	VC.. 1103	220
E-A25R SVUC R 11	25	23	200	25,5	17	31	1,2	VC.. 1103	225
E-A25R SVUC R 16	25	23	200	25,5	17	31	3,2	VC.. 1604	325
E-A32S SVUC R 16	32	30	250	32,5	22	39	3,2	VC.. 1604	232

Комплектующие / Для артикула	Отвёртка 80 950 ...	Зажимной винт 70 950 ...
70 746 216	110	112
70 746 220	110	112
70 746 225	110	112
70 746 325	113	449
70 746 232	113	449

MaxiLock-S – SVUC 93° — Расточная державка с зажимным винтом

▲ Державка из твердого сплава

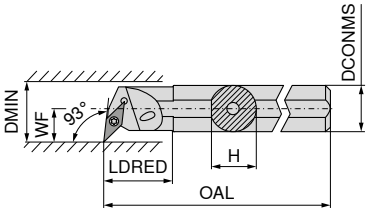

На изображениях показано правостороннее исполнение

Обозначение по ISO	DCONMS mm	H mm	OAL mm	LDRED mm	WF mm	DMIN mm	Момент затяжки Nm	Пластина	Лев. 70 747 ...	Прав. 70 746 ...
E16R SVUC R/L 11	16	15,0	200	34	11	20	1,2	VC.. 1103	**016**	**016**
E20S SVUC R/L 11	20	18,5	250	38	13	25	1,2	VC.. 1103	**020**	**020**


Отвёртка


Зажимной винт

Комплектующие Для артикула	Отвёртка 80 950 ...		Зажимной винт 70 950 ...	
70 746 016 / 70 747 016	T08	**110**	M2,5x6	**112**
70 746 020 / 70 747 020	T08	**110**	M2,5x6	**112**

MaxiLock-S – SVQC 107,5° — Расточная державка с зажимным винтом

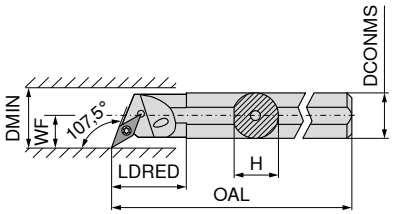

На изображениях показано правостороннее исполнение

Обозначение по ISO	DCONMS mm	H mm	OAL mm	LDRED mm	WF mm	DMIN mm	Момент затяжки Nm	Пластина	Лев. 70 749 ...	Прав. 70 748 ...
A16M SVQC R/L 11	16	15,0	150	29	11	20	1,2	VC.. 1103	**216**	**216**
A20Q SVQC R/L 11	20	18,5	180	32	13	25	1,2	VC.. 1103	**220**	**220**
A25R SVQC R/L 11	25	23,0	200	36	17	32	1,2	VC.. 1103	**225**	**225**
A32S SVQC R/L 16	32	30,0	250	50	22	40	3,2	VC.. 1604	**232**	**232**
A40T SVQC R/L 16	40	38,0	300	60	27	50	3,2	VC.. 1604	**240**	**240**


Отвёртка


Флажковый ключ


Зажимной винт


Твердосплавная опорная пластина V

Резьбовая втулка

Комплектующие Для артикула	Отвёртка 80 950 ...	Флажковый ключ 70 950 ...	Зажимной винт 70 950 ...	Твердосплавная опорная пластина V 70 950 ...	Резьбовая втулка 70 950 ...
70 748 216 / 70 749 216	**110**		**112**		
70 748 220 / 70 749 220	**110**		**112**		
70 748 225 / 70 749 225	**110**		**112**		
70 748 232 / 70 749 232		**398**	**113**	**107**	**171**
70 748 240 / 70 749 240		**398**	**113**	**107**	**171**

MaxiLock-S – SVJC 93° — Расточная державка с зажимным винтом

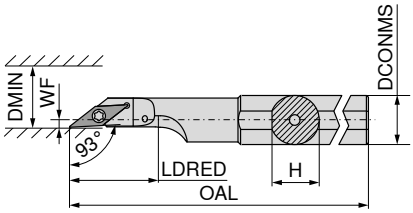

На изображениях показано правостороннее исполнение

Обозначение по ISO	DCONMS mm	H mm	OAL mm	LDRED mm	WF mm	DMIN mm	Момент затяжки Nm	Пластина	Лев.	Прав.
									70 727 ...	70 726 ...
A16M SVJC R/L 11	16	15	150	30	2	22	1,2	VC.. 1103	216	216
A20M SVJC R/L 11	20	19	150	38	2	25	1,2	VC.. 1103	220	220
A25M SVJC R/L 16	25	24	150	44	2	28	3,2	VC.. 1604	225	225

Комплектующие Для артикула	Отвёртка	Зажимной винт
	80 950 ...	70 950 ...
70 727 216 / 70 726 216	110	112
70 727 220 / 70 726 220	110	112
70 727 225 / 70 726 225	113	174

MaxiLock-S – SVUC 93° — Расточная державка с зажимным винтом

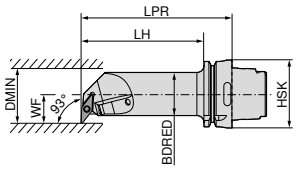

На изображениях показано правостороннее исполнение

Обозначение по ISO	Адаптер	LPR mm	LH mm	BDRED mm	WF mm	DMIN mm	Момент затяжки Nm	Пластина	Лев.	Прав.
									74 568 ...	74 567 ...
HSK T63 40L SVUC R/L 16	HSK-T 63	140	114	40	27	50	3.2	VC.. 1604	516	516

Комплектующие Для артикула	Флажковый ключ		Зажимной винт		Твердосплавная опорная пластина V	Резьбовая втулка	
		70 950 ...		70 950 ...	70 950 ...		70 950 ...
74 567 516 / 74 568 516	T15/SW	398	M3,5x11	113	107	M3,5	171

ModularClamp MSS – Базовый держатель 0°

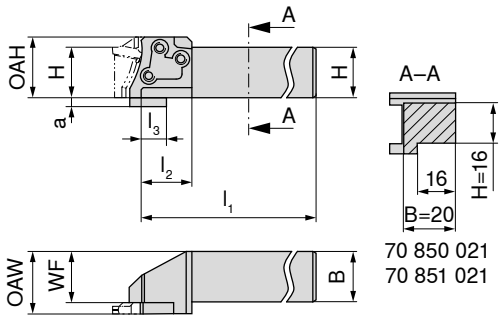

На изображениях показано правостороннее исполнение

Обозначение	H mm	B mm	OAW mm	OAH mm	WF mm	l_1 mm	l_2 mm	l_3 mm	Для модулей	Лев. 70 851 ...	Прав. 70 850 ...
E12 R/L 00-1212E	12	12	15,25	14,5	11,75	70	12		E12 R/L ...	**012**	**012**
E16 R/L 00-1616G	16	16	19,25	19,5	15,75	90	16		E16 R/L ...	**016**	**016**
E20 R/L 00-1620G	16	20	24,25	24,0	20,15	90	20		E20 R/L ...	**021** 1)	**021** 1)
E20 R/L 00-2020J	20	20	24,25	24,0	20,15	110	20		E20 R/L ...	**020**	**020**
E25 R/L 00-2525L	25	25	31,00	30,0	25,50	140	25		E25 R/L ...	**025**	**025**
E32 R/L 00-3225N	32	25	31,00	38,0	25,50	160	32		E32 R/L ...	**032**	**032**
E32 L 00-3232N	32	32	38,00	38,8	32,50	180	32	16	E32 R/L ...	**13200**	
E32 R 00-3232Q	32	32	38,00	38,8	32,50	180	32	16	E32 R/L ...		**13200**

1) см. сечение A-A

	 Отвёртка		 Зажимной винт	
	80 950 ...		**70 950 ...**	
Комплектующие				
Для артикула				
70 851 012 / 70 850 012	T08	**110**	M2,5x10	**440**
70 851 016 / 70 850 016	T15	**113**	M3,5x12,5	**441**
70 851 021 / 70 850 021	T15	**113**	M4x14	**403**
70 851 020 / 70 850 020	T15	**113**	M4x14	**403**
70 851 025 / 70 850 025	T20	**114**	M5x18	**404**
70 851 032 / 70 850 032	T25	**115**	M6x20	**405**

Обзор модулей

→ 4+5

ModularClamp MSS – Базовый держатель 45°

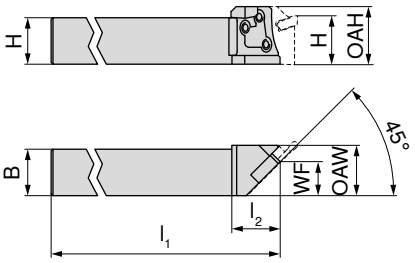

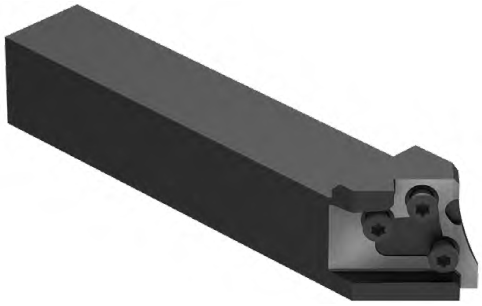

На изображениях показано правостороннее исполнение

Обозначение	H mm	B mm	OAW mm	OAH mm	WF mm	l_1 mm	l_2 mm	Для модулей	Лев. 70 853 ...	Прав. 70 852 ...
E20 R/L 45-2020J	20	20	21,5	24	14,5	110	20	E20 R/L ...	**020**	**020**
E25 R/L 45-2525L	25	25	26,0	30	18,0	140	25	E25 R/L ...	**025**	**025**

Для правой державки → использовать левый модуль
Для левой державки → использовать правый модуль

	 Отвёртка 80 950 ...		 Зажимной винт 70 950 ...		 Зажимной винт 70 950 ...	
Комплектующие						
Для артикула						
70 853 020 / 70 852 020	T15	**113**	M4x11	**442**	M4x14	**403**
70 853 025 / 70 852 025	T20	**114**	M5x13,5	**513**	M5x18	**404**

Обзор модулей

→ 4+5

ModularClamp MSS – Базовый держатель 90°

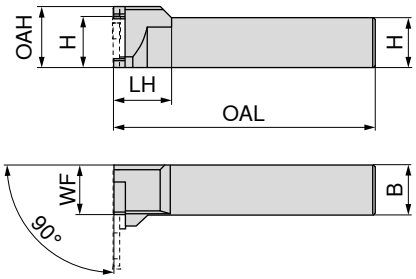

На изображениях показано правостороннее исполнение

Обозначение	H mm	B mm	OAH mm	WF mm	OAL mm	LH mm	Для модулей	Лев. 70 855 ...	Прав. 70 854 ...
E20 R/L 90-2020J	20	20	24	20	110	20	E20 R/L ...	**020**	**020**
E25 R/L 90-2525L	25	25	30	25	140	28	E25 R/L ...	**025**	**025**
E32 R/L 90-3225N	32	25	38	32	160	34	E32 R/L ...	**032**	**032**

Для правой державки → использовать левый модуль
Для левой державки → использовать правый модуль

Комплектующие	 Отвёртка		 Зажимной винт	
	80 950 ...		**70 950 ...**	
Для артикула				
70 855 020 / 70 854 020	T15	**113**	M4x14	**403**
70 855 025 / 70 854 025	T20	**114**	M5x18	**404**
70 855 032 / 70 854 032	T25	**115**	M6x20	**405**

Обзор модулей

→ 4+5

11

ModularClamp MSS – Базовый держатель HSK-T 0°

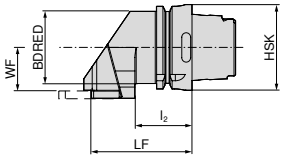

На изображениях показано правостороннее исполнение

Обозначение по ISO	Адаптер	LF mm	l_2 mm	BDRED mm	WF mm	Для модулей для обработки канавок	Лев. 74 581 ...	Прав. 74 580 ...
HSK T63 E25 R/L 00	HSK-T 63	67	42	53	38,7	E25 R/L...	**525**	**525**
HSK T63 E32 R/L 00	HSK-T 63	74	42	53	38,7	E32 R/L...	**532**	**532**
HSK T100 E32 R/L 00	HSK-T 100	77	45	88	48,7	E32 R/L...	**732**	**732**

Комплектующие Для артикула	 Заглушка 70 950 ...	 Сопло 70 950 ...	 Отвёртка 80 950 ...	 Зажимной винт 70 950 ...	 Ключ трубчатый 70 950 ...
74 580 525 / 74 581 525	**05600**	**05500**	**114**	**404**	**05700**
74 580 532 / 74 581 532	**05600**	**05500**	**115**	**405**	**05700**
74 580 732 / 74 581 732	**05600**	**05500**	**115**	**405**	**05700**

ModularClamp MSS – Базовый держатель HSK-T 90°

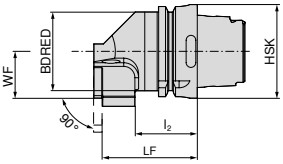

На изображениях показано правостороннее исполнение

Обозначение по ISO	Адаптер	LF mm	l_2 mm	BDRED mm	WF mm	Для модулей для обработки канавок	Лев. 74 583 ...	Прав. 74 582 ...
HSK T63 E32 R/L 90	HSK-T 63	63,7	42	53	31,5	E32 R/L...	**532**	**532**
HSK T100 E32 R/L 90	HSK-T 100	73,7	45	88	50,0	E32 R/L...	**732**	**732**

Комплектующие Для артикула	 Заглушка 70 950 ...	 Сопло 70 950 ...	 Отвёртка 80 950 ...	 Зажимной винт 70 950 ...	 Ключ трубчатый 70 950 ...
74 582 532 / 74 583 532	**05600**	**05500**	**115**	**405**	**05700**
74 582 732 / 74 583 732	**05600**	**05500**	**115**	**405**	**05700**

ModularClamp MSS – Державка модульная расточная GX/TC

▲ С внутренним подводом СОЖ

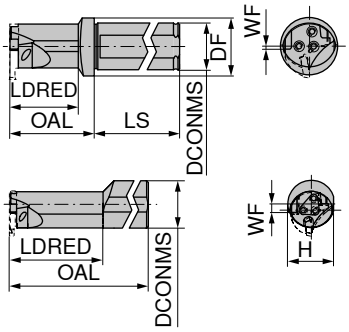

На изображениях показано правостороннее исполнение

	Обозначение	DCONMS mm	DF mm	WF mm	H mm	OAL mm	LDRED mm	LS mm	Для модулей	Лев. 70 861 ...	Прав. 70 860 ...
≤ 1,5xD	I16 R/L 90-1,5 D-N	20	25	1,0		32	24	50	I 16 R/L	017	017
	I20 R/L 90-1,5 D-N	20	25	1,0		37	30	50	I 20 R/L	021	021
	I25 R/L 90-1,5 D-N	25	32	1,5		46	38	56	I 25 R/L	026	026
	I32 R/L 90-1,5 D-N	32	40	2,0		59	48	60	I 32 R/L	033 1)	033 1)
	I40 R/L 90-1,5 D-N	40	50	2,5		72	60	70	I 40 R/L/N	041	041
≤ 2,5xD	I16 R/L 90-2,5 D-N	20		4,5	19,0	180	40		I 16 R/L	117	117
	I20 R/L 90-2,5 D-N	25		6,0	24,0	200	50		I 20 R/L	121	121
	I25 R/L 90-2,5 D-N	32		7,0	31,0	250	63		I 25 R/L	126	126
	I32 R/L 90-2,5 D-N	40		9,5	38,0	300	80		I 32 R/L	133 1)	133 1)
	I40 R/L 90-2,5 D-N	50		11,5	48,5	350	100		I 40 R/L/N	141	141

1) С 2 лысками

11

		 Отвёртка 80 950 ...		 Зажимной винт 70 950 ...	
Комплектующие					
Для модулей					
I 16 R/L	T08		110	M2,5x10	440
I 20 R/L	T10		112	M3x11	444
I 25 R/L	T15		113	M3,5x12,5	441
I 32 R/L	T20		114	M4,5x17	445
I 40 R/L/N	T20		114	M5x18	404

Обзор модулей

→ 6+7

EcoCut – Classic 1,5xD

▲ Расточной инструмент

Комплект поставки:

Базовый корпус в комплекте с зажимным винтом, 2 запасными винтами, отверткой

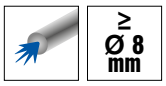

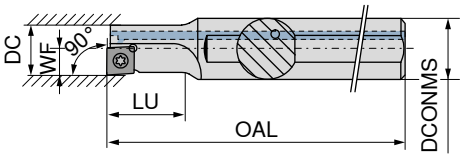

Лев.

Прав.

Обозначение	DC mm	DCONMS mm	OAL mm	LU mm	WF mm	Момент затяжки Nm	Пластина	70 805 ...	70 804 ...
ECC 08 L 1,5D 04	8	12	80	12,0	4,0	0,4	XC.T 0401..EL	**008** [2]	
ECC 08 R 1,5D 04	8	12	80	12,0	4,0	0,4	XC.T 0401..ER		**008** [1]
ECC 10 R/L 1,5D 05	10	12	90	15,0	5,0	0,7	XC.T 0502..	**010**	**010**
ECC 12 R/L 1,5D 06	12	16	100	18,0	6,0	1,0	XC.T 0602..	**012**	**012**
ECC 14 R/L 1,5D 07	14	16	110	21,0	7,0	1,2	XC.T 0703..	**014**	**014**
ECC 16 R/L 1,5D 08	16	20	125	24,0	8,0	2,2	XC.T 0803..	**016**	**016**
ECC 18 R/L 1,5D 09	18	25	135	27,0	9,0	2,2	XC.T 09T3..	**018**	**018**
ECC 20 R/L 1,5D 10	20	25	150	30,0	10,0	3,2	XC.T 10T3..	**020**	**020**
ECC 25 R/L 1,5D 13	25	32	180	37,5	12,5	5,0	XC.T 1304..	**025**	**025**
ECC 32 R/L 1,5D 17	32	40	200	48,0	16,0	5,0	XC.T 1705..	**032**	**032**

1) Внимание! Правая пластина для инструмента в правостороннем исполнении → **стр. 39**
2) Внимание! Левая пластина для инструмента в левостороннем исполнении → **стр. 39**

Отвёртка

Зажимной винт

Комплектующие Для артикула		80 950 ...		70 950 ...
70 805 008	T06 - IP	**123**	M1,8x3,6 - IP	**862**
70 804 008	T06 - IP	**123**	M1,8x3,6 - IP	**862**
70 805 010 / 70 804 010	T06 - IP	**123**	M2x4,3 - IP	**863**
70 805 012 / 70 804 012	T07 - IP	**124**	M2,2x5 - IP	**856**
70 805 014 / 70 804 014	T08 - IP	**125**	M2,5x6 - IP	**857**
70 805 016 / 70 804 016	T09 - IP	**126**	M3x7 - IP	**819**
70 805 018 / 70 804 018	T09 - IP	**126**	M3x7 - IP	**819**
70 805 020 / 70 804 020	T15 - IP	**128**	M3,5x8,6 - IP	**859**
70 805 025 / 70 804 025	T20 - IP	**129**	M4,5x10,5 - IP	**864**
70 805 032 / 70 804 032	T20 - IP	**129**	M4,5x10,5 - IP	**864**

EcoCut – Classic 2,25xD

▲ Расточной инструмент

Комплект поставки:

Базовый корпус в комплекте с зажимным винтом, 2 запасными винтами, отверткой


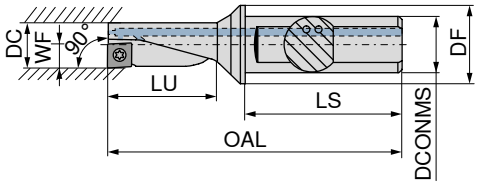

Обозначение	DC mm	DCONMS mm	DF mm	OAL mm	LU mm	LS mm	WF mm	Момент затяжки Nm	Пластина	Лев. 70 805 ...	Прав. 70 804 ...
ECC 08 L 2,25D 04	8	10	12	60,0	18,0	38	4,0	0,4	XC.T 0401..EL	**108** [2]	
ECC 08 R 2,25D 04	8	10	12	60,0	18,0	38	4,0	0,4	XC.T 0401..ER		**108** [1]
ECC 10 R/L 2,25D 05	10	12	16	69,5	22,5	42	5,0	0,7	XC.T 0502..	**110**	**110**
ECC 12 R/L 2,25D 06	12	16	20	78,0	27,0	45	6,0	1,0	XC.T 0602..	**112**	**112**
ECC 14 R/L 2,25D 07	14	16	20	83,5	31,5	45	7,0	1,2	XC.T 0703..	**114**	**114**
ECC 16 R/L 2,25D 08	16	20	25	94,0	36,0	50	8,0	2,2	XC.T 0803..	**116**	**116**
ECC 18 R/L 2,25D 09	18	25	32	109,5	40,5	56	9,0	2,2	XC.T 09T3..	**118**	**118**
ECC 20 R/L 2,25D 10	20	25	32	111,0	45,0	56	10,0	3,2	XC.T 10T3..	**120**	**120**
ECC 25 R/L 2,25D 13	25	32	40	129,0	56,5	60	12,5	5,0	XC.T 1304..	**125**	**125**
ECC 32 R/L 2,25D 17	32	40	50	158,0	72,0	70	16,0	5,0	XC.T 1705..	**132**	**132**

1) Внимание! Правая пластина для инструмента в правостороннем исполнении → **стр. 39**
2) Внимание! Левая пластина для инструмента в левостороннем исполнении → **стр. 39**

Комплектующие Для артикула	Отвёртка 80 950 ...		Зажимной винт 70 950 ...	
70 805 108	T06 - IP	**123**	M1,8x3,6 - IP	**862**
70 804 108	T06 - IP	**123**	M1,8x3,6 - IP	**862**
70 805 110 / 70 804 110	T06 - IP	**123**	M2x4,3 - IP	**863**
70 805 112 / 70 804 112	T07 - IP	**124**	M2,2x5 - IP	**856**
70 805 114 / 70 804 114	T08 - IP	**125**	M2,5x6 - IP	**857**
70 805 116 / 70 804 116	T09 - IP	**126**	M3x7 - IP	**819**
70 805 118 / 70 804 118	T09 - IP	**126**	M3x7 - IP	**819**
70 805 120 / 70 804 120	T15 - IP	**128**	M3,5x8,6 - IP	**859**
70 805 125 / 70 804 125	T20 - IP	**129**	M4,5x10,5 - IP	**864**
70 805 132 / 70 804 132	T20 - IP	**129**	M4,5x10,5 - IP	**864**

EcoCut – Classic 3xD – Дензимет

▲ Расточной инструмент
▲ Выброустойчивый

Комплект поставки:

Базовый корпус в комплекте с зажимным винтом, 2 запасными винтами, отверткой

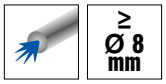

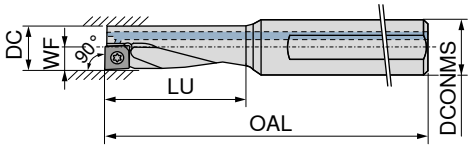

Лев.

Прав.

Обозначение	DC mm	DCONMS mm	OAL mm	LU mm	WF mm	Момент затяжки Nm	Пластина	70 805 ...	70 804 ...
ECC 08 L 3,00D 04 H	8	12	80	24	4,0	0,4	XC.T 0401..EL	**608** [2]	
ECC 08 R 3,00D 04 H	8	12	80	24	4,0	0,4	XC.T 0401..ER		**608** [1]
ECC 10 R/L 3,00D 05 H	10	12	85	30	5,0	0,7	XC.T 0502..	**610**	**610**
ECC 12 R/L 3,00D 06 H	12	16	95	36	6,0	1,0	XC.T 0602..	**612**	**612**
ECC 14 R/L 3,00D 07 H	14	16	100	42	7,0	1,2	XC.T 0703..	**614**	**614**
ECC 16 R/L 3,00D 08 H	16	20	110	48	8,0	2,2	XC.T 0803..	**616**	**616**
ECC 18 R/L 3,00D 09 H	18	25	125	54	9,0	2,2	XC.T 09T3..	**618**	**618**
ECC 20 R/L 3,00D 10 H	20	25	130	60	10,0	3,2	XC.T 10T3..	**620**	**620**
ECC 25 R/L 3,00D 13 H	25	32	150	75	12,5	5,0	XC.T 1304..	**625**	**625**
ECC 32 R/L 3,00D 17 H	32	40	185	96	16,0	5,0	XC.T 1705..	**632**	**632**

1) Внимание! Правая пластина для инструмента в правостороннем исполнении → **стр. 39**
2) Внимание! Левая пластина для инструмента в левостороннем исполнении → **стр. 39**

Отвёртка

Зажимной винт

Комплектующие Для артикула	80 950 ...		70 950 ...	
70 805 608	T06 - IP	**123**	M1,8x3,6 - IP	**862**
70 804 608	T06 - IP	**123**	M1,8x3,6 - IP	**862**
70 805 610 / 70 804 610	T06 - IP	**123**	M2x4,3 - IP	**863**
70 805 612 / 70 804 612	T07 - IP	**124**	M2,2x5 - IP	**856**
70 805 614 / 70 804 614	T08 - IP	**125**	M2,5x6 - IP	**857**
70 805 616 / 70 804 616	T09 - IP	**126**	M3x7 - IP	**819**
70 805 618 / 70 804 618	T09 - IP	**126**	M3x7 - IP	**819**
70 805 620 / 70 804 620	T15 - IP	**128**	M3,5x8,6 - IP	**859**
70 805 625 / 70 804 625	T20 - IP	**129**	M4,5x10,5 - IP	**864**
70 805 632 / 70 804 632	T20 - IP	**129**	M4,5x10,5 - IP	**864**

EcoCut – Classic HSK-T 2,25xD

Комплект поставки:

Базовый корпус в комплекте с зажимным винтом, 2 запасными винтами, отверткой

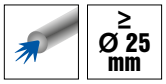

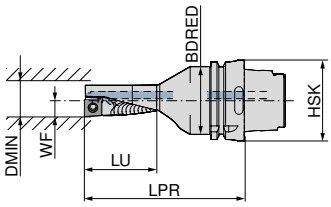

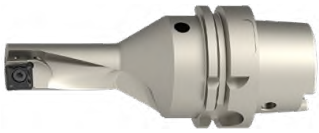

На изображениях показано правостороннее исполнение

Обозначение по ISO	Адаптер	LPR mm	LU mm	BDRED mm	WF mm	DMIN mm	Лев. 74 591 ...	Прав. 74 590 ...
HSK T63 EC 25 R/L 2,25D 13	HSK-T 63	125	56,5	53	12,5	25	**525**	**525**
HSK T63 EC 32 R/L 2,25D 17	HSK-T 63	125	72,0	53	16,0	32	**532**	**532**

Комплектующие Для артикула	 Отвёртка 80 950 ...	 Зажимной винт 70 950 ...
74 590 525 / 74 591 525	**114**	**01200**
74 590 532 / 74 591 532	**114**	**01200**

10

Державка для наружной резьбы

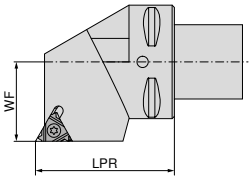

На изображениях показано правостороннее исполнение

Обозначение по ISO	Державка	LPR mm	WF mm	Сменная пластина	Момент затяжки Nm	Лев. 84 191 ...	Прав. 84 190 ...
PSC40 SE R/L 27050-16.IK	PSC 40	50	27	16 ..	3,5	**412**	**412**
PSC40 SE R/L 27050-22.IK	PSC 40	50	27	22 ..	10	**422**	**422**
PSC50 SE R/L 35060-16.IK	PSC 50	60	35	16 ..	3,5	**512**	**512**
PSC50 SE R/L 35060-22.IK	PSC 50	60	35	22 ..	10	**522**	**522**
PSC63 SE R/L 45065-16.IK	PSC 63	65	45	16 ..	3,5	**612**	**612**
PSC63 SE R/L 45065-22.IK	PSC 63	65	45	22 ..	10	**622**	**622**
PSC80 SE R/L 55080-22.IK	PSC 80	80	55	22 ..	10	**822**	**822**

Комплектующие Для арт. №	Подкладка для многозубых пластин 71 950 ...		Подкладка 71 950 ...		Винт для подкладки 71 950 ...		Диам. ключа 80 950 ...		Зажимной винт 71 950 ...	
84 190 412	ER 16 / IL 16	**101**	ER 16 / IL 16	**121**		**234**	T10	**112**		**231**
84 191 412	EL 16 / IR 16	**108**	EL 16 / IR 16	**129**		**234**	T10	**112**		**231**
84 190 422	ER 22 / IL 22	**110**	ER 22 / IL 22	**137**		**235**	T20	**114**		**232**
84 191 422	EL 22 / IR 22	**115**	EL 22 / IR 22	**145**		**235**	T20	**114**		**232**
84 190 512	ER 16 / IL 16	**101**	ER 16 / IL 16	**121**		**234**	T10	**112**		**231**
84 191 512	EL 16 / IR 16	**108**	EL 16 / IR 16	**129**		**234**	T10	**112**		**231**
84 190 522	ER 22 / IL 22	**110**	ER 22 / IL 22	**137**		**235**	T20	**114**		**232**
84 191 522	EL 22 / IR 22	**115**	EL 22 / IR 22	**145**		**235**	T20	**114**		**232**
84 190 612	ER 16 / IL 16	**101**	ER 16 / IL 16	**121**		**234**	T10	**112**		**231**
84 191 612	EL 16 / IR 16	**108**	EL 16 / IR 16	**129**		**234**	T10	**112**		**231**
84 190 622	ER 22 / IL 22	**110**	ER 22 / IL 22	**137**		**235**	T20	**114**		**232**
84 191 622	EL 22 / IR 22	**115**	EL 22 / IR 22	**145**		**235**	T20	**114**		**232**
84 190 822	ER 22 / IL 22	**110**	ER 22 / IL 22	**137**		**235**	T20	**114**		**232**
84 191 822	EL 22 / IR 22	**115**	EL 22 / IR 22	**145**		**235**	T20	**114**		**232**

Подкладные пластины для коррекции угла подъема см. на → **стр. 42.**

Державка для внутренней резьбы

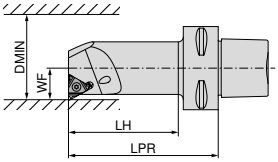

На изображениях показано правостороннее исполнение

Обозначение по ISO	Державка	WF mm	LPR mm	LH mm	DMIN mm	Сменная пластина	Момент затяжки Nm	Лев. 84 197 ...	Прав. 84 196 ...
PSC40 SI R/L 12060-16.IK	PSC 40	12	60	37	20	16 ..	3,5	410	410
PSC40 SI R/L 14060-16.IK	PSC 40	14	60	38	25	16 ..	3,5	412	412
PSC40 SI R/L 17070-16.IK	PSC 40	17	70	48	32	16 ..	3,5	414	414
PSC40 SI R/L 22090-16.IK	PSC 40	22	90	69	40	16 ..	3,5	416	416
PSC40 SI R/L 27080-16.IK	PSC 40	27	80	60	50	16 ..	3,5	418	418
PSC40 SI R/L 15065-22.IK	PSC 40	15	65	42	25	22 ..	10	420	420
PSC40 SI R/L 19070-22.IK	PSC 40	19	70	48	32	22 ..	10	422	422
PSC40 SI R/L 22090-22.IK	PSC 40	22	90	69	40	22 ..	10	424	424
PSC40 SI R/L 27080-22.IK	PSC 40	27	80	60	50	22 ..	10	426	426
PSC50 SI R/L 12060-16.IK	PSC 50	12	60	35	20	16 ..	3,5	510	510
PSC50 SI R/L 14060-16.IK	PSC 50	14	60	36	25	16 ..	3,5	512	512
PSC50 SI R/L 17070-16.IK	PSC 50	17	70	47	32	16 ..	3,5	514	514
PSC50 SI R/L 22090-16.IK	PSC 50	22	90	68	40	16 ..	3,5	516	516
PSC50 SI R/L 27105-16.IK	PSC 50	27	105	84	50	16 ..	3,5	518	518
PSC50 SI R/L 15065-22.IK	PSC 50	15	65	41	25	22 ..	10	520	520
PSC50 SI R/L 19070-22.IK	PSC 50	19	70	47	32	22 ..	10	522	522
PSC50 SI R/L 22090-22.IK	PSC 50	22	90	68	40	22 ..	10	524	524
PSC50 SI R/L 27105-22.IK	PSC 50	27	105	84	50	22 ..	10	526	526
PSC63 SI R/L 14070-16.IK	PSC 63	14	70	42	25	16 ..	3,5	610	610
PSC63 SI R/L 17075-16.IK	PSC 63	17	75	48	32	16 ..	3,5	612	612
PSC63 SI R/L 22090-16.IK	PSC 63	22	90	64	40	16 ..	3,5	614	614
PSC63 SI R/L 27105-16.IK	PSC 63	27	105	80	50	16 ..	3,5	616	616
PSC63 SI R/L 19075-22.IK	PSC 63	19	75	48	32	22 ..	10	620	620
PSC63 SI R/L 22090-22.IK	PSC 63	22	90	64	40	22 ..	10	622	622
PSC63 SI R/L 27105-22.IK	PSC 63	27	105	80	50	22 ..	10	624	624

Комплектующие			 Подкладка для многозубых пластин 71 950 ...	 Подкладка 71 950 ...	 Винт для подкладки 71 950 ...	Диам. ключа 80 950 ...	 Зажимной винт 71 950 ...
Сменная пластина R/L/N							
16 ..	Прав.	EL 16 / IR 16	108	EL 16 / IR 16	129	234	T10	112	231
16 ..	Лев.	ER 16 / IL 16	101	ER 16 / IL 16	121	234	T10	112	231
22 ..	Лев.	ER 22 / IL 22	110	ER 22 / IL 22	137	235	T20	114	232
22 ..	Прав.	EL 22 / IR 22	115	EL 22 / IR 22	145	235	T20	114	232

Подкладные пластины для коррекции угла подъема см. на → **стр. 42.**

Вы уже используете нашу новую систему со сменными головками?

Используйте наши стандартные резьбовые токарные пластины с новой системой сменных головок.

Заинтересовались? Более детальную информацию вы найдёте → **в главе 9 – Токарные инструменты со сменными пластинами**

8

Артикул: 82245...

NEW

Адаптер для токарных державок, радиальный, с DirectCooling – B1/B2/B3/B4

WNT \ Performance

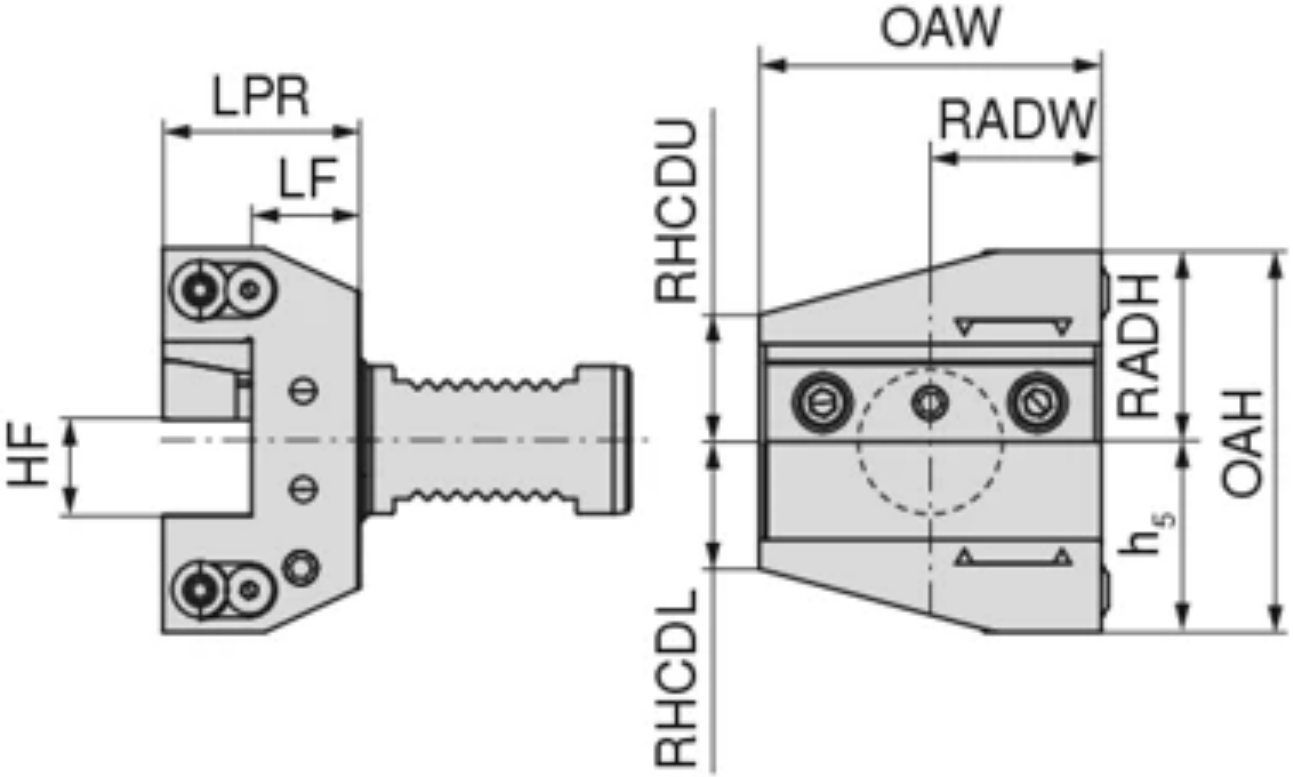

Краткие характеристики:

Direct Cooling

Описание

Описание:

- Двойное зубчатое зацепление для стандартного и перевернутого положения
- Зажимные планки можно устанавливать вверху или внизу (для использования слева и справа).

- Для токарных державок с DirectCooling
- Максимальное давление 100 бар

Технические характеристики

Исполнение	двойн.

$D_{6\ h6}$ DCONMS (mm)	Крепление	$h_{1\ 0/-0,1}$ HF (mm)	A LPR (mm)
Артикул: 8224501628			
25	VDI 25	16	30
Артикул: 8224501629			
20	VDI 20	16	30
Артикул: 8224502027			
30	VDI 30	20	40
Артикул: 8224502525			
50	VDI 50	25	44
Артикул: 8224502526			
40	VDI 40	25	44
Артикул: 8224551629			
20	VDI 20	16	40

Артикул: 82246...

NEW

Адаптер для токарных державок с **DirectCooling** – C1/C2/C3/C4

WNT \ Performance

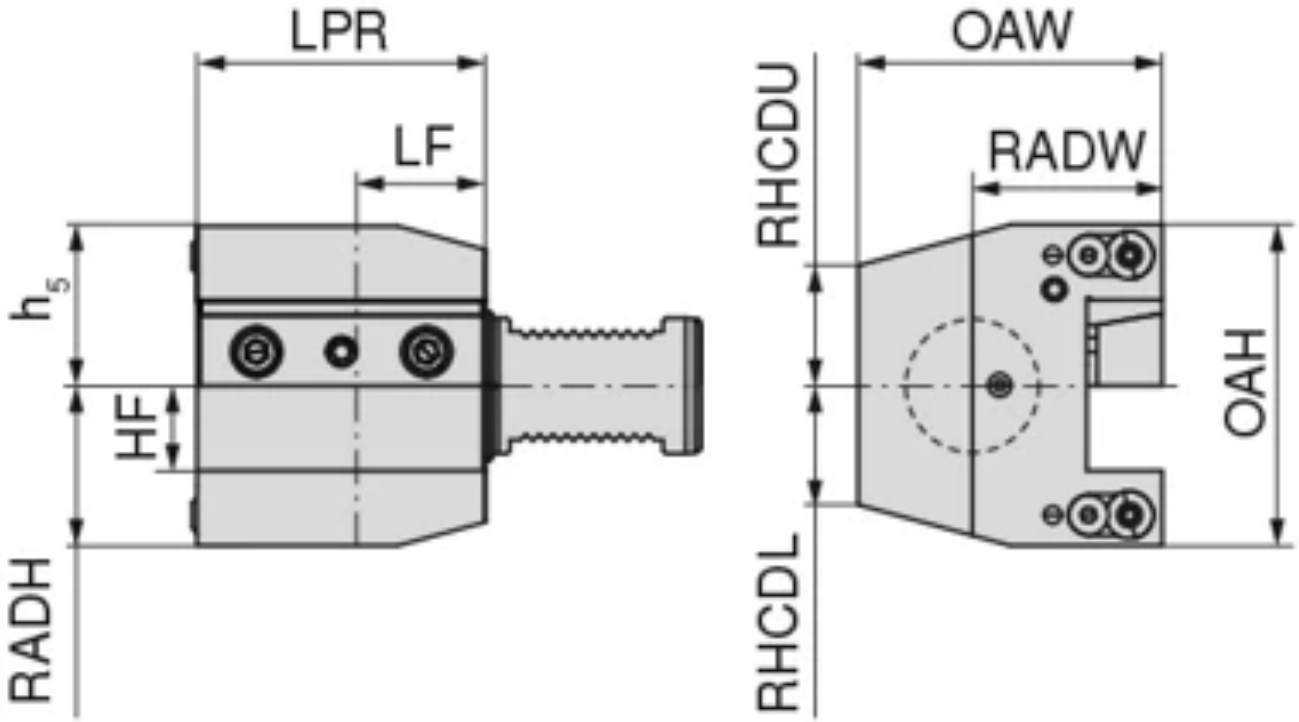

Краткие характеристики:

Описание

Описание:

- Двойное зубчатое зацепление для стандартного и перевернутого положения
- Зажимные планки можно устанавливать вверху или внизу (для использования слева и справа).

- Для токарных державок с DirectCooling
- Максимальное давление 100 бар

$D_{6\ h6}$ DCONMS	Крепление	$h_{1\ 0/-0,1}$ HF	A LPR (mm)	D_6 DCONMS (mm)	h_1 HF (mm)
Артикул: 8224602027					
	VDI 30		70	30	20
Артикул: 8224602525					
50	VDI 50	25	85		
Артикул: 8224602526					
40	VDI 40	25	85		

Артикул: 82247...

NEW

Адаптер для токарных державок, радиальный, с DirectCooling – B1/B4

WNT \ Performance

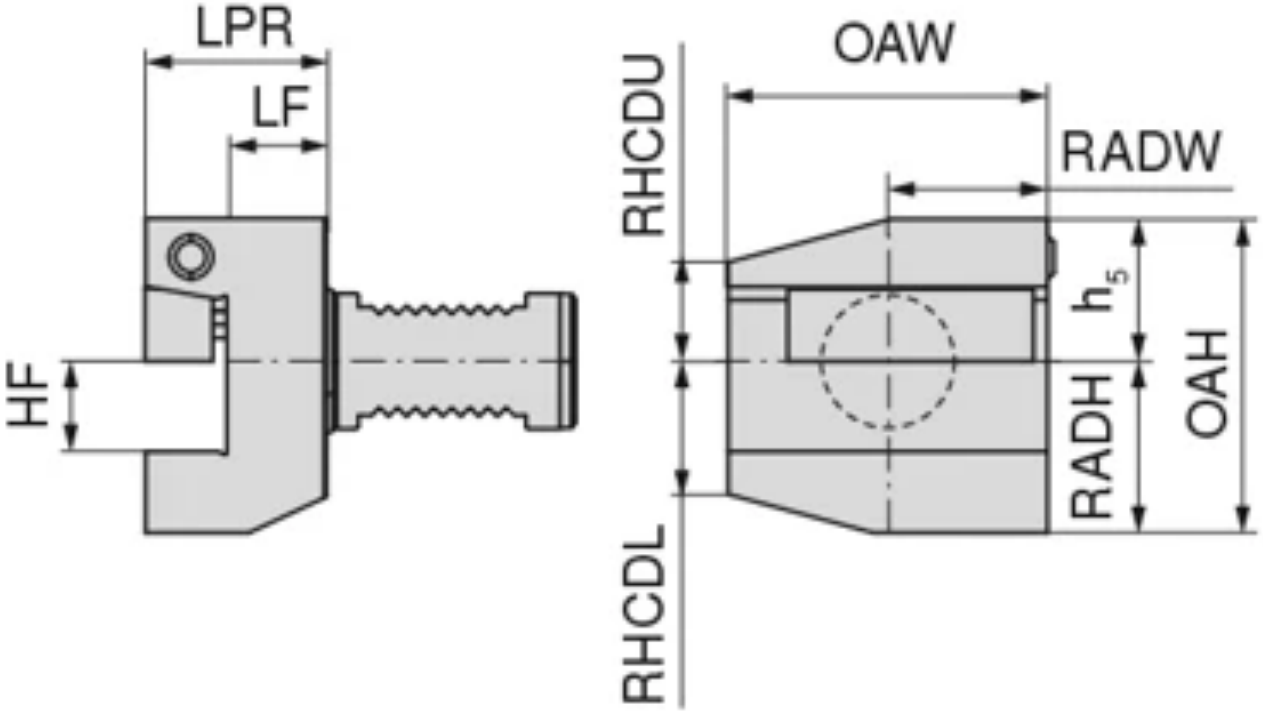

Краткие характеристики:

Direct Cooling

Описание

Описание:

- Двойное зубчатое зацепление для стандартного и перевернутого положения
- Для токарных державок с DirectCooling

- Максимальное давление до 100 бар

Технические характеристики

Исполнение	двойн.

D_6 DCONMS (mm)	Крепление	h_1 HF (mm)	A LPR (mm)	Исполнение
Артикул: 8224702027				
30	VDI 30	20	40	
Артикул: 8224702525				
50	VDI 50	25	44	
Артикул: 8224702526				
40	VDI 40	25	44	

Артикул: 82247...

NEW

Адаптер для токарных державок, радиальный, с DirectCooling – B2/B3

WNT \ Performance

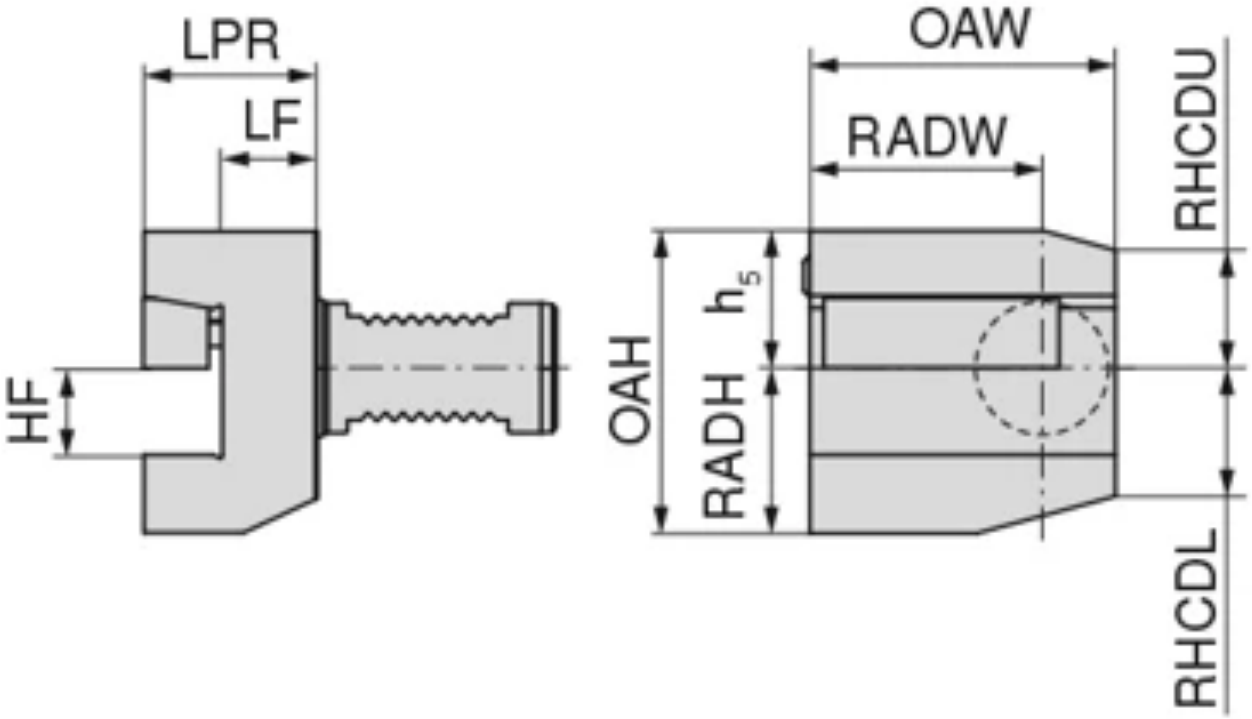

Краткие характеристики:

Direct Cooling

Описание

Описание:

- Двойное зубчатое зацепление для стандартного и перевернутого положения
- Для токарных державок с DirectCooling

- Максимальное давление до 100 бар

Технические характеристики

Исполнение	двойн.

D_6 DCONMS (mm)	Крепление	h_1 HF (mm)	A LPR (mm)	Исполнение
Артикул: 8224712027				
30	VDI 30	20	40	
Артикул: 8224712525				
50	VDI 50	25	44	
Артикул: 8224712526				
40	VDI 40	25	44	

Артикул: 82248...

NEW

Адаптер для токарных державок с **DirectCooling – C1/C4**

WNT \ Performance

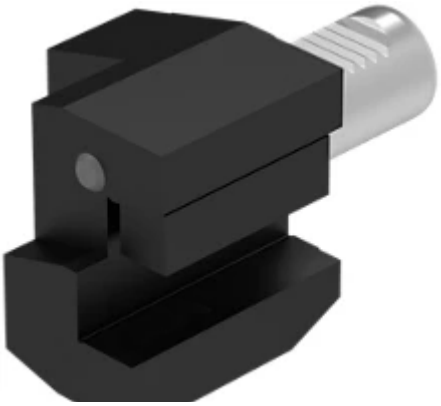

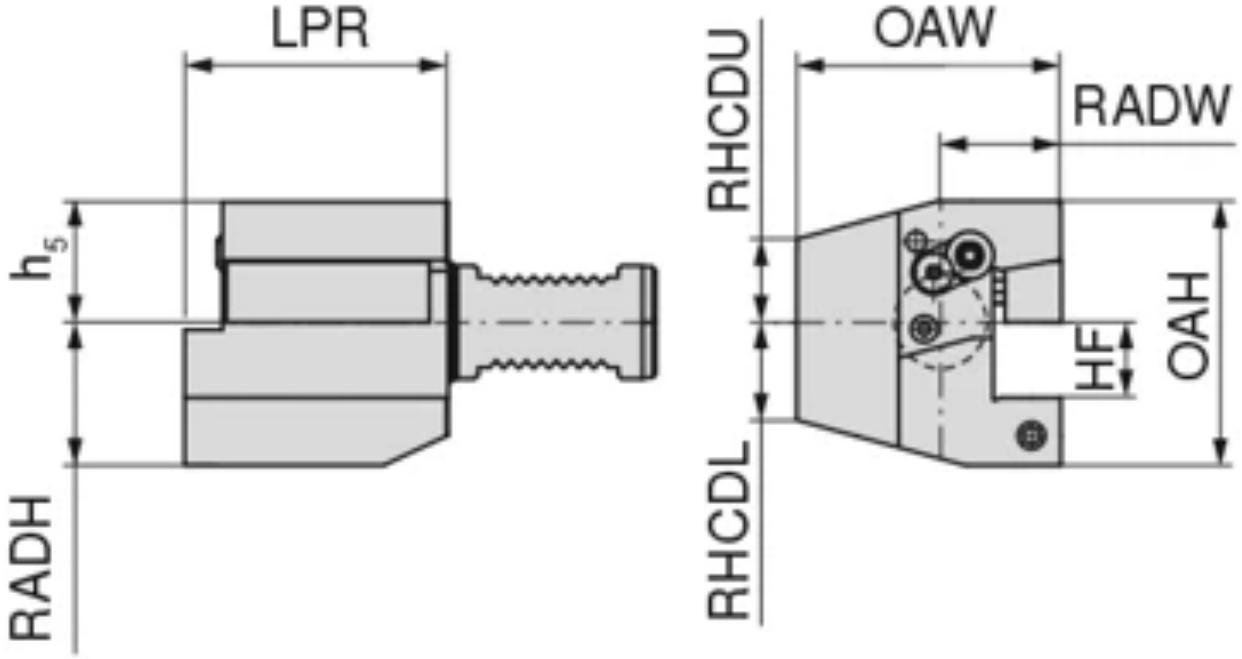

Краткие характеристики:

Описание

Описание:

- Двойное зубчатое зацепление для стандартного и перевернутого положения
- Для токарных державок с DirectCooling

- Максимальное давление до 100 бар

Технические характеристики

$D_{6\ h6}$ DCONMS (mm)	Крепление	$h_{1\ 0/-0,1}$ HF (mm)	A LPR (mm)
Артикул: 8224802027			
30	VDI 30	20	70
Артикул: 8224802525			
50	VDI 50	25	85
Артикул: 8224802526			
40	VDI 40	25	85

Артикул: 82248...

NEW

Адаптер для токарных державок с **DirectCooling – C2/C3**

WNT \ Performance

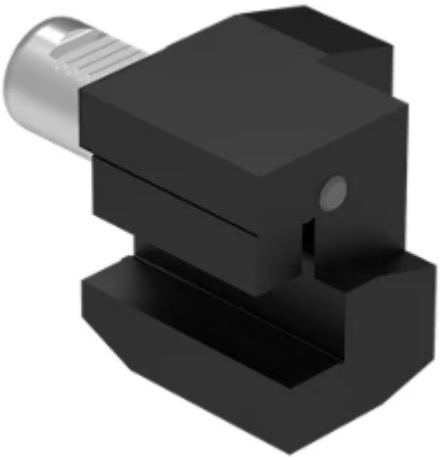

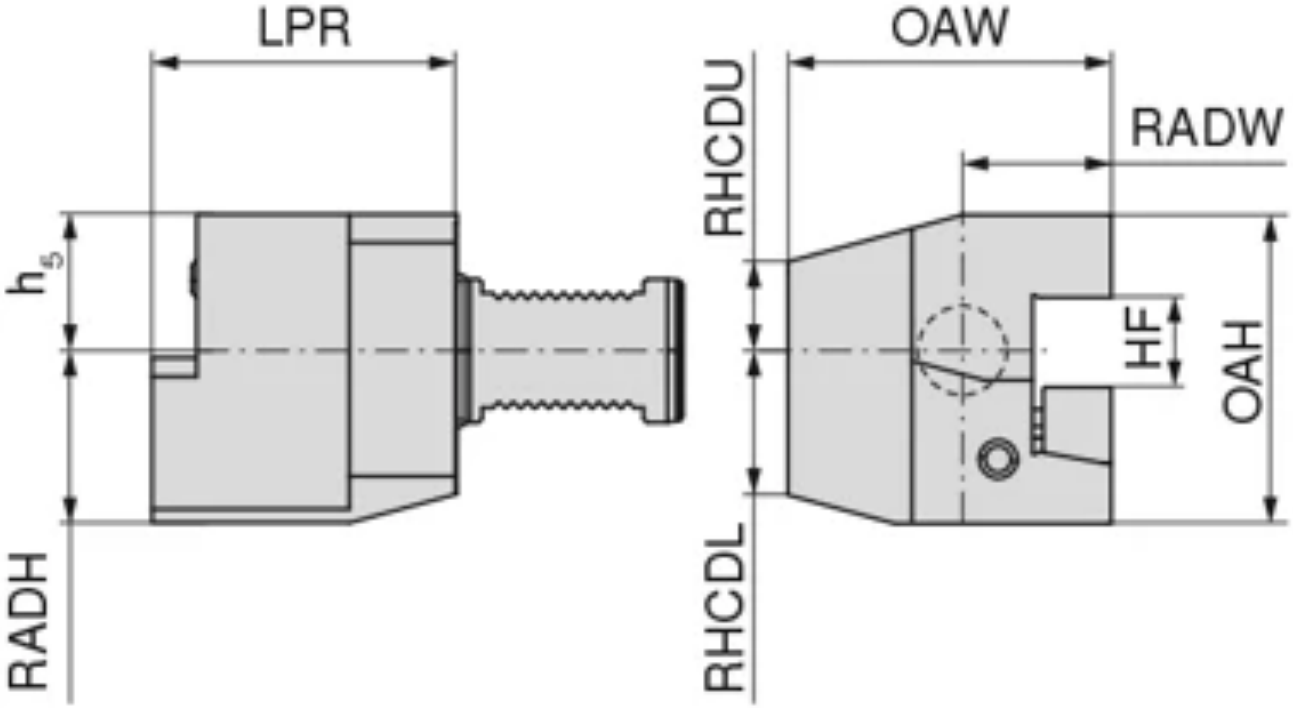

Краткие характеристики:

Direct Cooling

Описание:

- Двойное зубчатое зацепление для стандартного и перевернутого положения
- Для токарных державок с DirectCooling
- Максимальное давление до 100 бар

Технические характеристики

Исполнение	двойн.

D_6 DCONMS (mm)	Крепление	h_1 HF (mm)	A LPR (mm)	Исполнение
Артикул: 8224812027				
30	VDI 30	20	70	
Артикул: 8224812525				
50	VDI 50	25	85	
Артикул: 8224812526				
40	VDI 40	25	85	

Артикул: 82249...

NEW

Держатель для отрезных лезвий с **DirectCooling**

WNT \ Performance

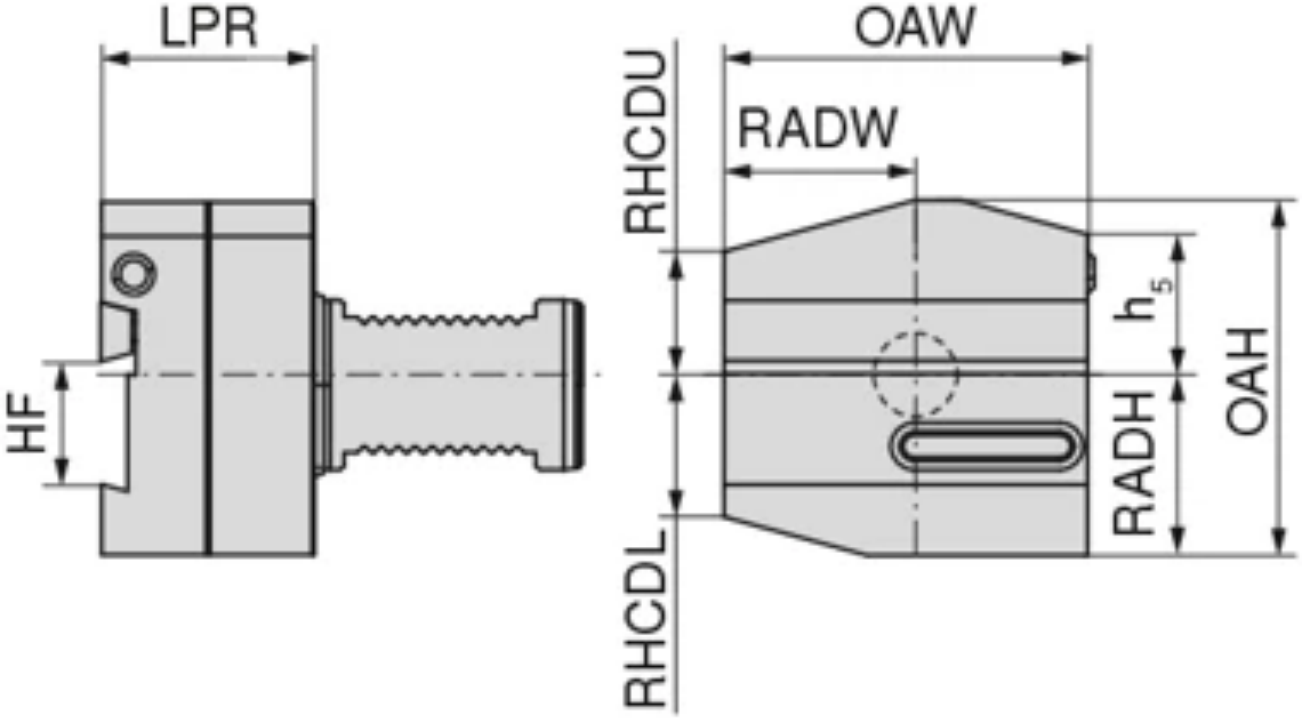

Краткие характеристики:

Direct Cooling

Описание:

- Двойное зубчатое зацепление для стандартного и перевернутого положения
- Для отрезных лезвий с DirectCooling
- Максимальное давление 100 бар

Технические характеристики

Исполнение: Прав.

D_6 DCONMS (mm)	Крепление	h_1 HF (mm)	A LPR (mm)	Исполнение
Артикул: 8224902626				
40	VDI 40	26	50	
Артикул: 8224902627				
30	VDI 30	26	50	
Артикул: 8224903225				
50	VDI 50	32	50	
Артикул: 8224903226				
40	VDI 40	32	50	

Артикул: 82249...

NEW

Держатель для отрезных лезвий с **DirectCooling**

WNT \ Performance

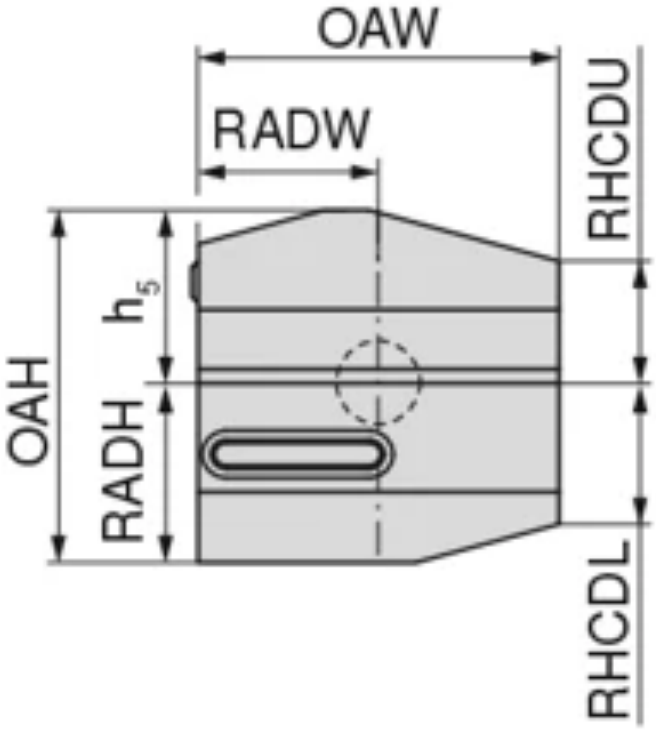

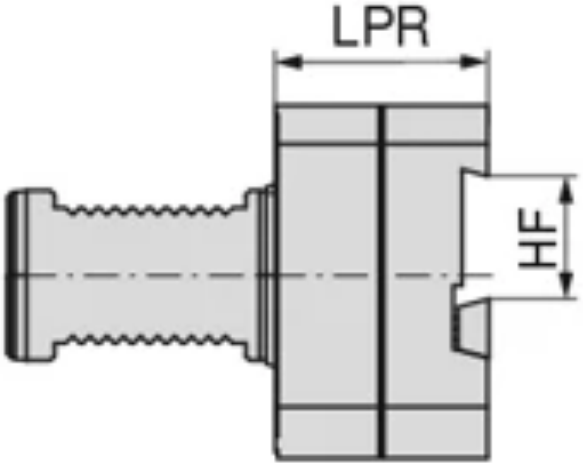

Краткие характеристики:

Описание:

- Двойное зубчатое зацепление для стандартного и перевернутого положения
- Для отрезных лезвий с DirectCooling
- Максимальное давление 100 бар

Технические характеристики

Исполнение Лев.

$D_{6\ h6}$ DCONMS (mm)	Крепление	h_1 HF (mm)	A LPR (mm)
Артикул: 8224912626			
40	VDI 40	26	50
Артикул: 8224912627			
30	VDI 30	26	50
Артикул: 8224913225			
50	VDI 50	32	50
Артикул: 8224913226			
40	VDI 40	32	50

Артикул: 84231...

Адаптер **VDI** с креплением **ABS-N**

WNT \ Performance

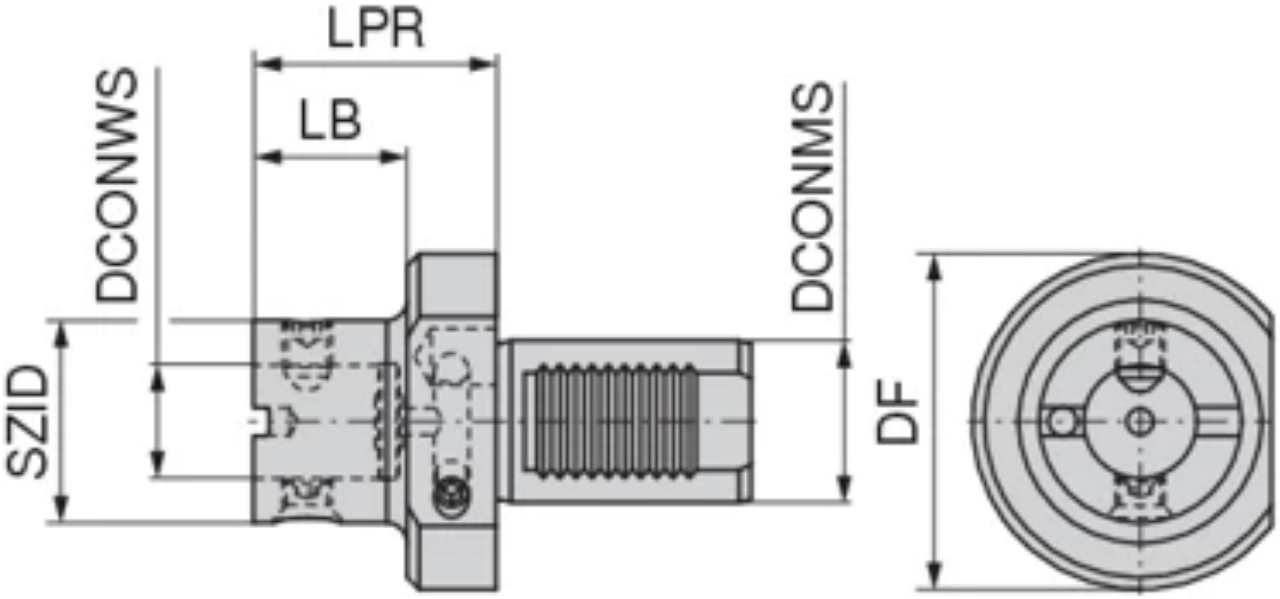

Краткие характеристики:

ABS N

Крепление	D_2 BD (mm)	A LPR (mm)	Размер SZID	L_1 LB (mm)	d_1 DCONWS (mm)	D_6 DCONMS (mm)
Артикул: 8423125025						
VDI 50	50	65	ABS 50 N	35	28	50
Артикул: 8423128025						
VDI 50	80	75	ABS 80 N	45	46	50
Артикул: 8423126325						
VDI 50	63	75	ABS 63 N	45	34	50
Артикул: 8423115027						
VDI 30	50	60	ABS 50 N	38	28	30
Артикул: 8423115026						
VDI 40	50	60	ABS 50 N	38	28	40
Артикул: 8423125027						
VDI 30	50	60	ABS 50 N	38	28	30
Артикул: 8423125026						
VDI 40	50	60	ABS 50 N	38	28	40
Артикул: 8423126326						
VDI 40	63	70	ABS 63 N	48	34	40
Артикул: 8423128026						
VDI 40	80	75	ABS 80 N	53	46	40
Артикул: 8423125024						
VDI 60	50	65	ABS 50 N	35	28	60
Артикул: 8423126324						
VDI 60	63	75	ABS 63 N	45	34	60
Артикул: 8423128024						
VDI 60	80	75	ABS 80 N	45	46	60
Артикул: 8423130024						
VDI 60	100	90	ABS 100 N	60	56	60

Артикул: 8423155026

Оправка **VDI** с виброгашением с креплением **ABS-N**

WNT \ Performance

№ KOMET: A0114251

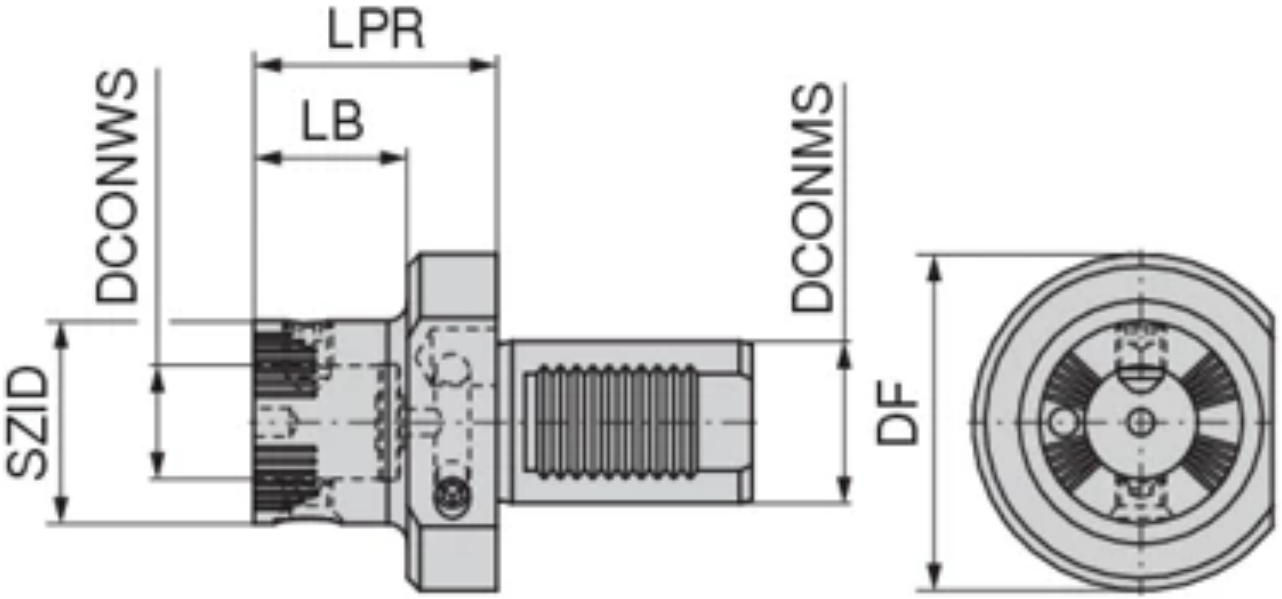

Краткие характеристики:

ABS N

Описание

Обозначение:
ISO10889-40.GA.ABS50.NC20.TSD

БАЗОВЫЙ АДАПТЕР

Технические характеристики	—
Крепление	VDI 40
Диам. корпуса BD/D_2	50 mm
Вылет LPR/A	60 mm
Номинальный размер SZID/Размер	ABS 50
Длина базового держателя LB/L_1	38 mm
Диам. буртика DF/D_5	83 mm
Диам. зажима, номинальный, со стороны заготовки DCONWS/d_1	28 mm
Диам. оправки, со стороны станка DCONMS/D_6	40 mm
Общая длина OAL/L_3	138 mm
Длина хвостовика LS	78 mm

Артикул: 8248000001

NEW

Doosan/Spinner – BMT 45 – Адаптер для токарных державок

WNT \ Performance

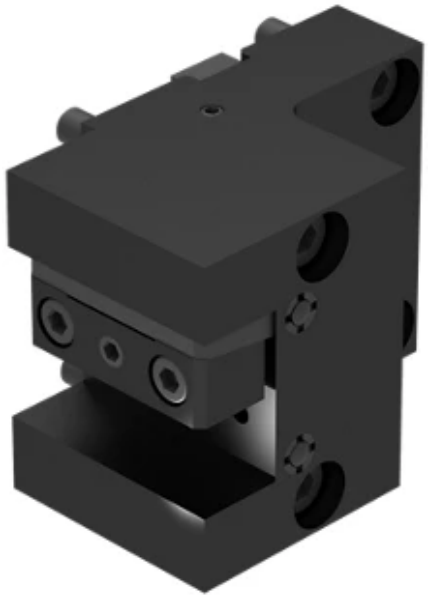

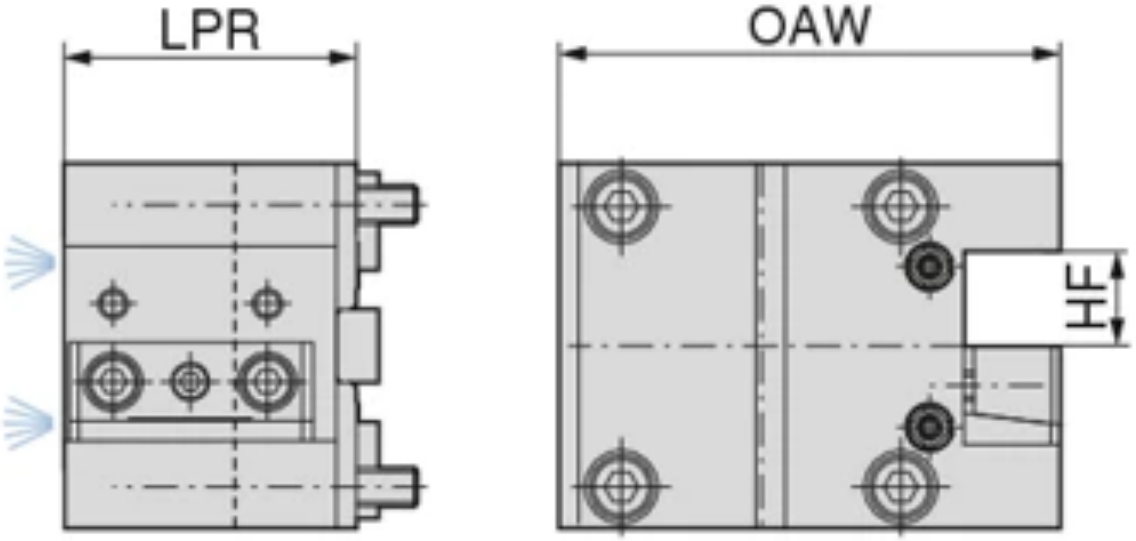

Краткие характеристики:

Описание

Обозначение:
DO/SP.BMT45.VLL.20
ДЕРЖАВКА ОСЕВАЯ

Описание:
- Исполнение с прямым резьбовым соединением

Технические характеристики

Крепление	BMT 45
	Doosan
Диам. зажима, номинальный, со стороны заготовки DCONWS	20 mm
Общая ширина OAW	99,5 mm
Рабочая высота HF	20 mm
Вылет LPR	60 mm

Артикул: 8248001002

NEW

Doosan/Spinner – BMT 45 – Адаптер для токарных державок, радиальный

WNT \ Performance

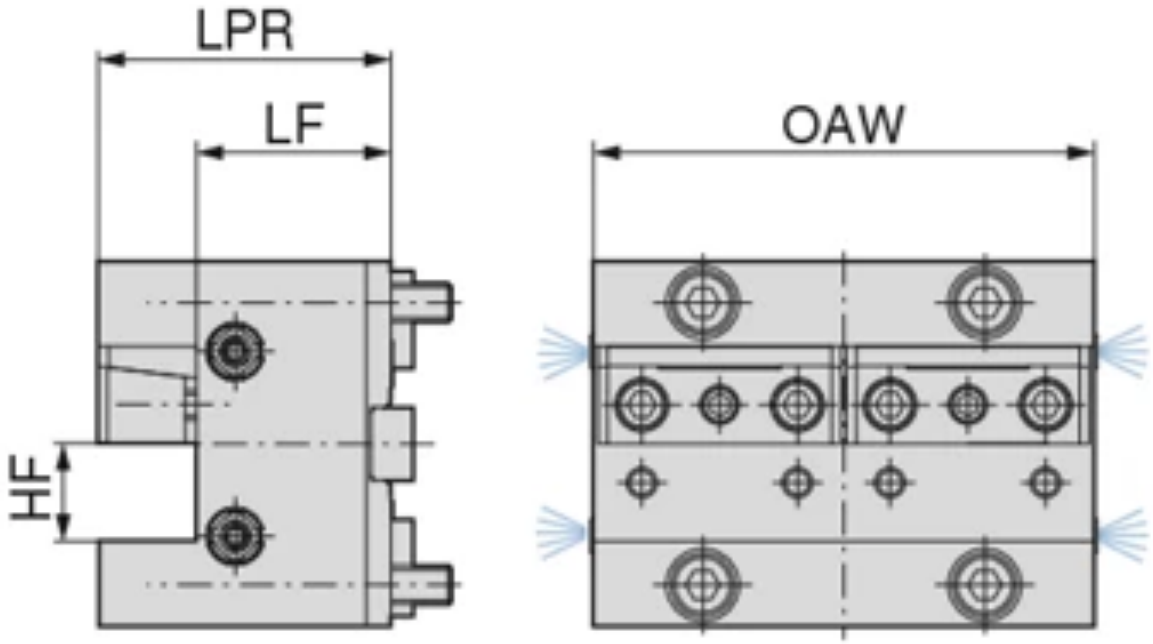

Краткие характеристики:

Описание

Обозначение:
DO/SP.BMT45.VQL.20
ДЕРЖАВКА

Описание:
- Исполнение с прямым резьбовым соединением

Технические характеристики

Крепление	BMT 45
	Doosan
Диам. зажима, номинальный, со стороны заготовки DCONWS	20 mm
Общая ширина OAW	103 mm
Рабочая высота HF	20 mm
Рабочая длина LF	40 mm
Вылет LPR	60 mm

Артикул: 8248002003

NEW

Doosan/Spinner – BMT 45 – Адаптер для токарных державок, многоместный, с DirectCooling

WNT \ Performance

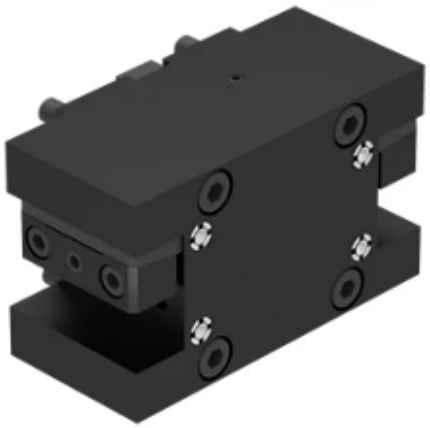

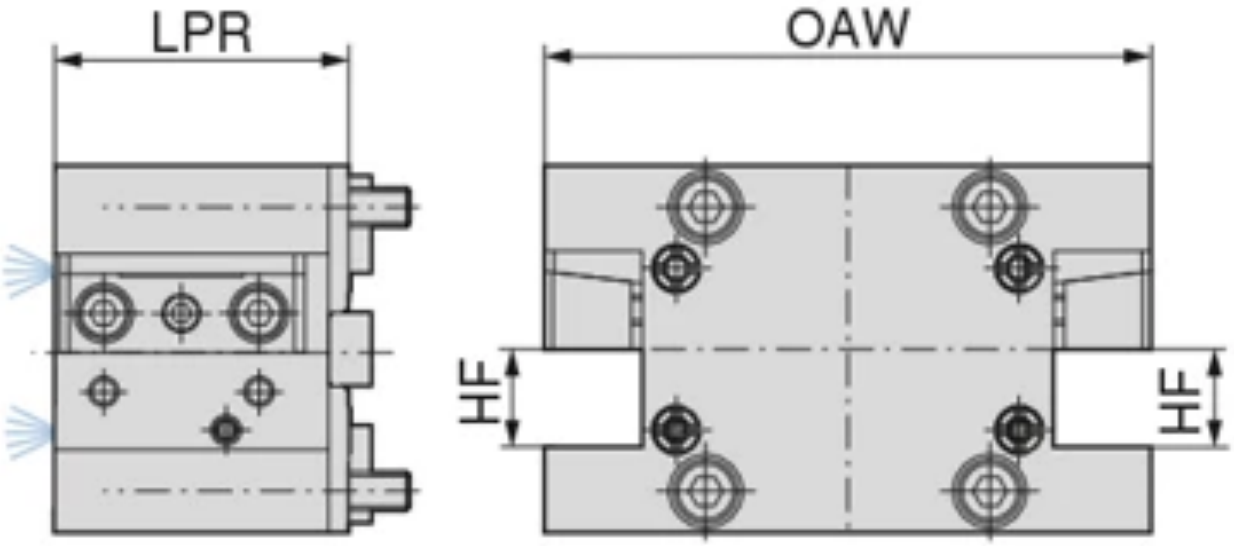

Описание

Обозначение:
DO/SP.BMT45.VMA.20
ДЕРЖАТЕЛЬ ДЛЯ ТОК. ДЕРЖАВОК КВАДР. СЕЧ.

- Исполнение с прямым резьбовым соединением

Технические характеристики

Крепление	BMT 45
	Doosan
Диам. зажима, номинальный, со стороны заготовки DCONWS	20 mm
Общая ширина OAW	124 mm
Рабочая высота HF	20 mm
Вылет LPR	60 mm

Артикул: 82480...

NEW

Doosan/Spinner – BMT 45 – Комбинированный адаптер

WNT \ Performance

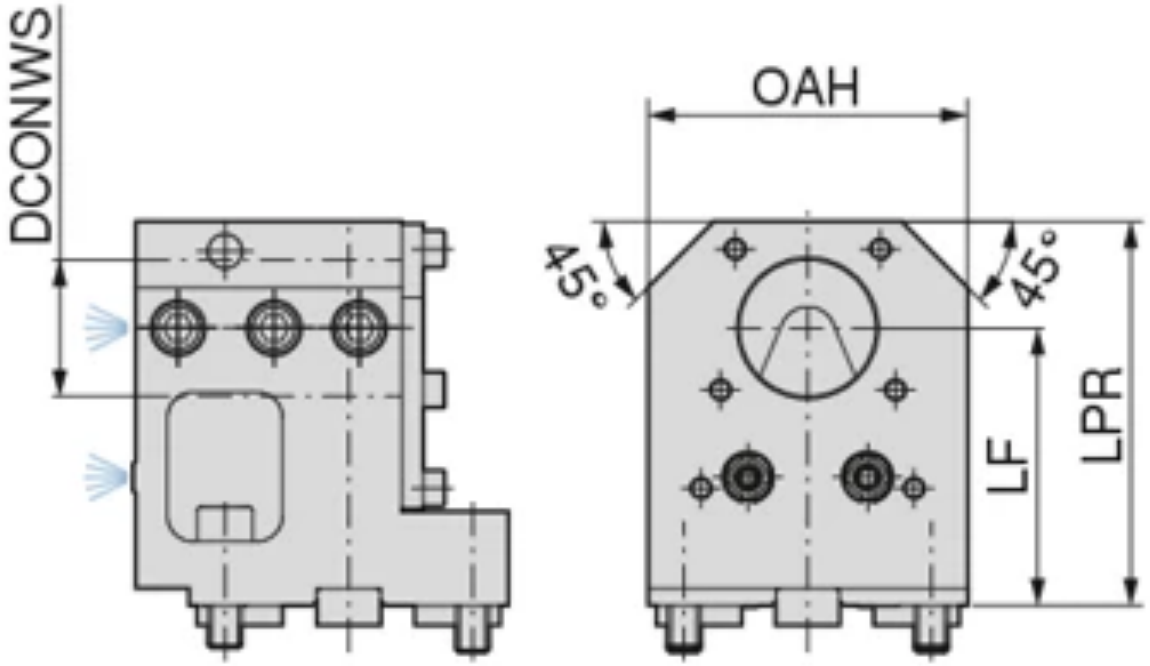

Краткие характеристики:

Описание

Описание:

- Исполнение с прямым резьбовым соединением

Технические характеристики

Крепление	BMT 45
	Doosan

	Вылет (mm)	Крепление
Артикул: 8248003004		
	90	
Артикул: 8248003005		
	110	

Артикул: 8248100001

NEW

Doosan – BMT 55 – Адаптер для токарных державок

WNT \ Performance

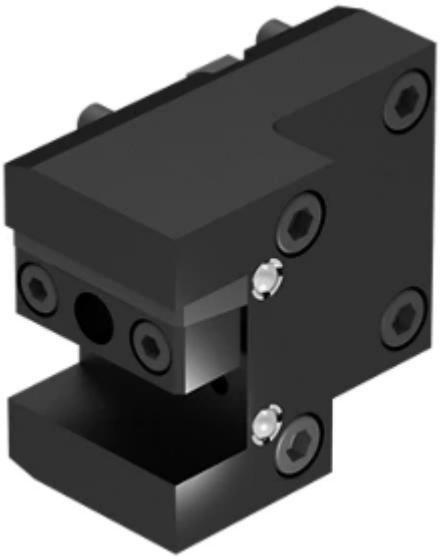

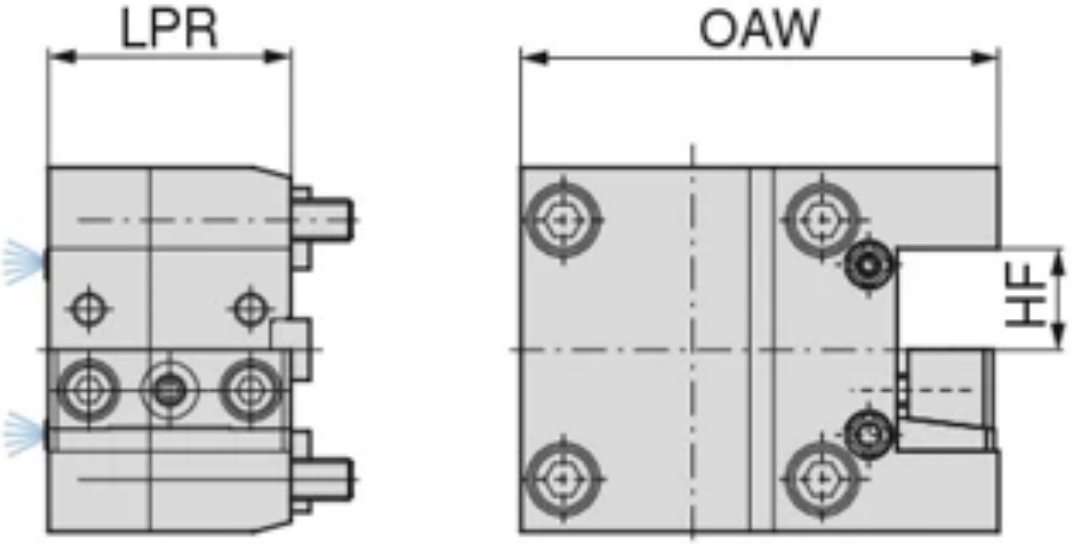

Краткие характеристики:

Описание

Обозначение:
DO.BMT55.VLL.25
ДЕРЖАВКА ОСЕВАЯ

Описание:
- Исполнение с прямым резьбовым соединением

Технические характеристики

Диам. зажима, номинальный, со стороны заготовки DCONWS	25 mm
Общая ширина OAW	118 mm
Рабочая высота HF	25 mm
Вылет LPR	60 mm
Крепление	BMT 55
	Doosan

Артикул: 8248101002

NEW

Doosan – BMT 55 – Адаптер для токарных державок, радиальный

WNT \ Performance

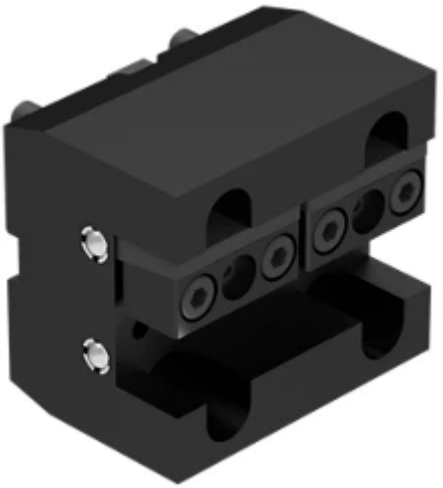

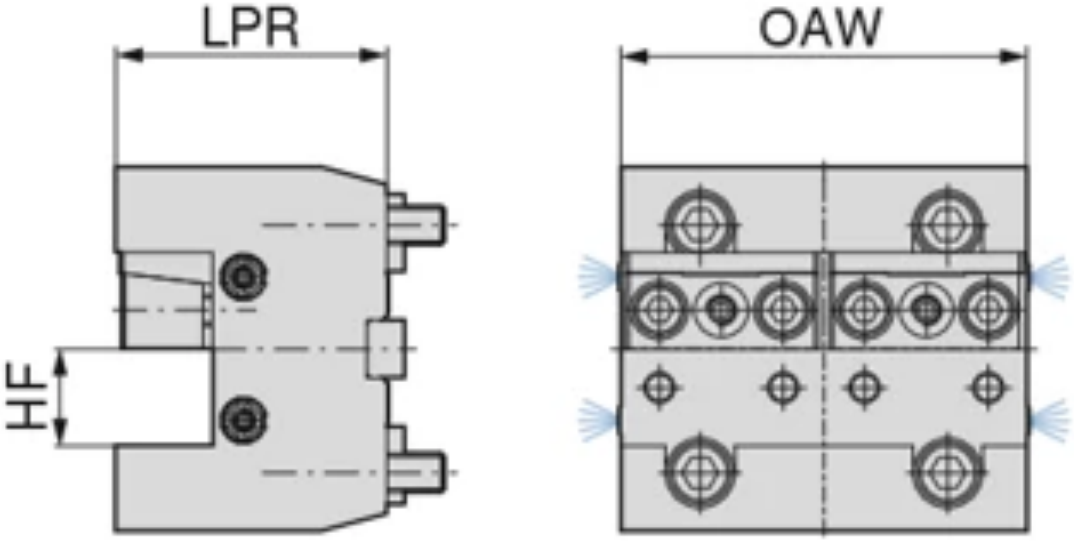

Краткие характеристики:

Описание

Обозначение:
DO.BMT55.VQL.25
ДЕРЖАВКА

Описание:
- Исполнение с прямым резьбовым соединением

Технические характеристики

Диам. зажима, номинальный, со стороны заготовки DCONWS	25 mm
Общая ширина OAW	105 mm
Рабочая высота HF	25 mm
Вылет LPR	70 mm
Крепление	BMT 55
	Doosan

Артикул: 8248102003

NEW

Doosan – BMT 55 – Адаптер для токарных державок, многоместный

WNT \ Performance

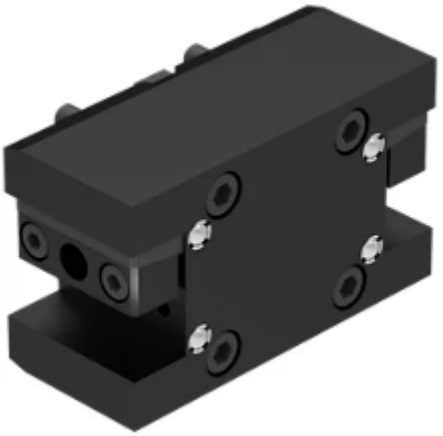

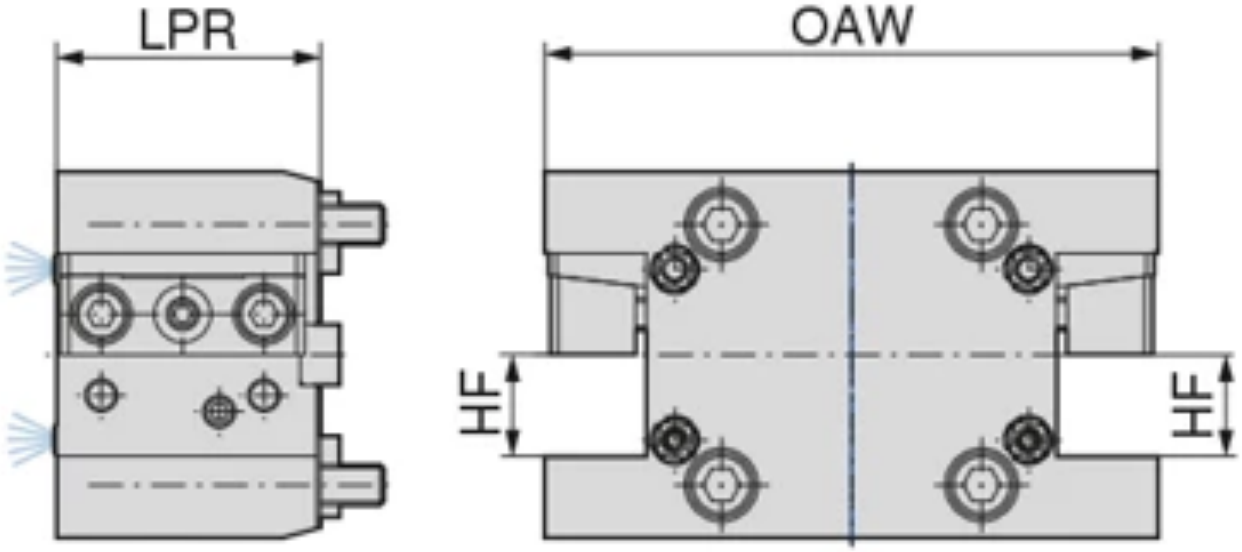

Описание

Обозначение:
DO.BMT55.VMA.25
ДЕРЖАТЕЛЬ ДЛЯ ТОК. ДЕРЖАВОК КВАДР. СЕЧ.

Описание:

- Исполнение с прямым резьбовым соединением

Технические характеристики

Крепление	BMT 55
	Doosan
Диам. зажима, номинальный, со стороны заготовки DCONWS	25 mm
Общая ширина OAW	151 mm
Рабочая высота HF	25 mm
Вылет LPR	65 mm

Артикул: 8248104004

NEW

Doosan – BMT 55 – Адаптер для расточных державок

WNT \ Performance

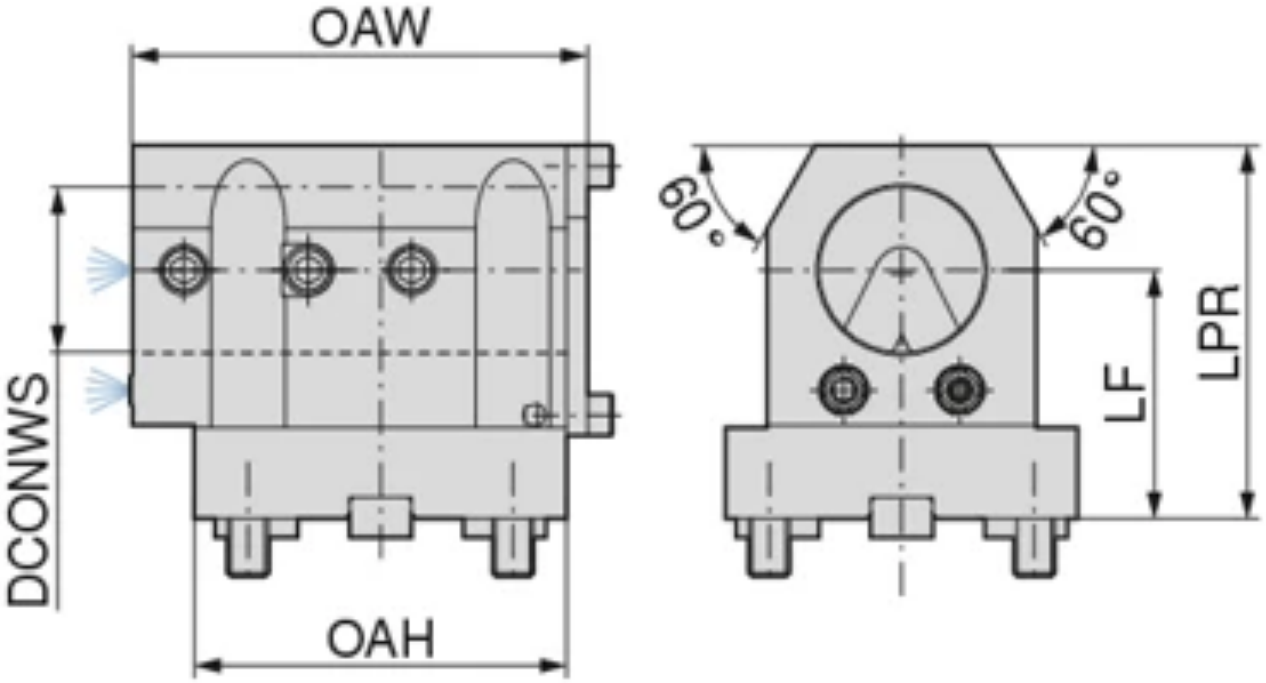

Краткие характеристики:

Описание

Обозначение:
DO.BMT55.BSH.40
АДАПТЕР ДЛЯ ДЕРЖАВОК РАСТОЧНЫХ

Описание:
- Исполнение с прямым резьбовым соединением

Технические характеристики

Диам. зажима, номинальный, со стороны заготовки DCONWS	40 mm
Общая ширина OAW	110 mm
Рабочая длина LF	60 mm
Вылет LPR	90 mm
Общая высота OAH	90 mm
Крепление	BMT55
	Doosan

Артикул: 8248200001

NEW

EMAG – BMT 55 – Адаптер для токарных державок

WNT \ Performance

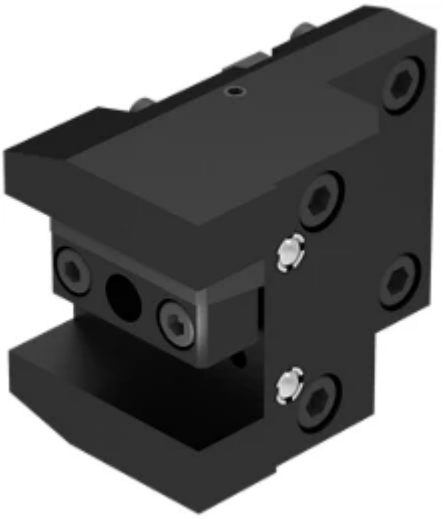

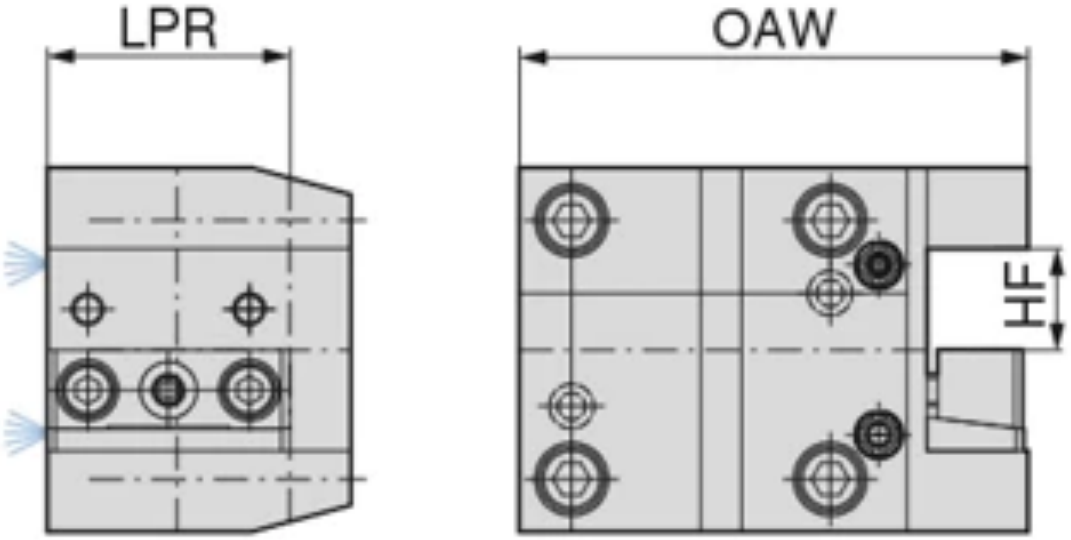

Краткие характеристики:

Описание

Обозначение:
EM.BMT55.VLL.25
ДЕРЖАВКА ОСЕВАЯ

Описание:
- Исполнение с прямым резьбовым соединением

Технические характеристики

Диам. зажима, номинальный, со стороны заготовки DCONWS	25 mm
Общая ширина OAW	126 mm
Рабочая высота HF	25 mm
Вылет LPR	60 mm
Крепление	BMT 55
	EMAG

Артикул: 8248201002

NEW

EMAG – BMT 55 – Адаптер для токарных державок, радиальный

WNT \ Performance

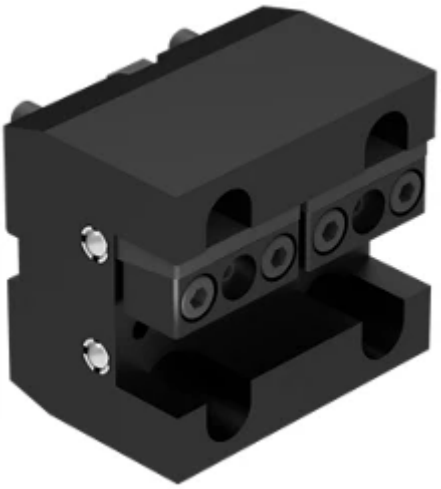

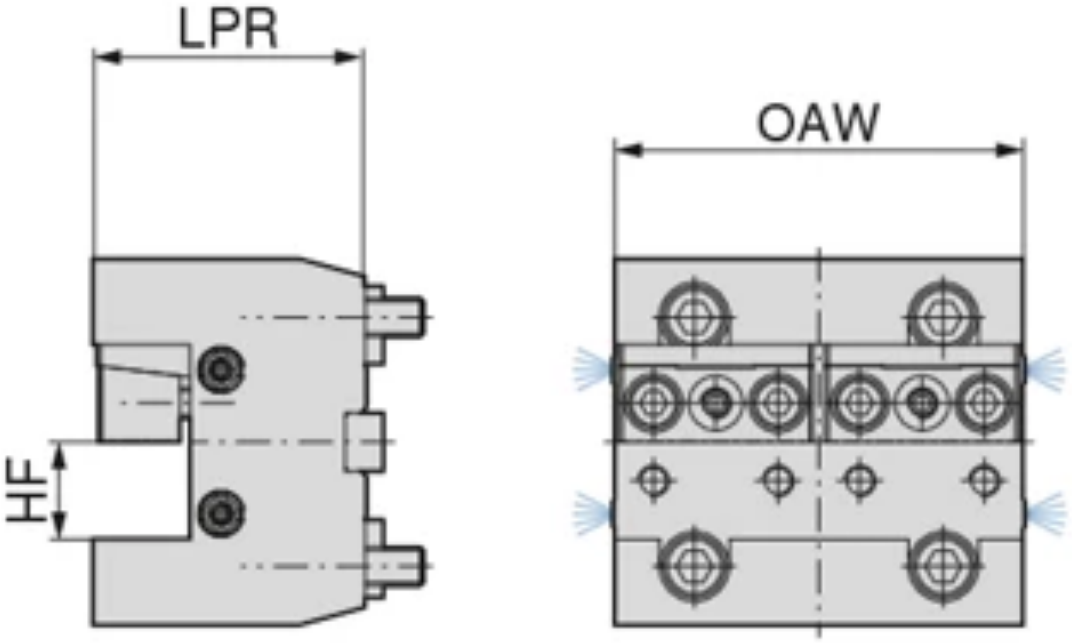

Краткие характеристики:

Описание

Обозначение:
EM.BMT55.VQL.25
ДЕРЖАВКА

Описание:
- Исполнение с прямым резьбовым соединением

Технические характеристики

Диам. зажима, номинальный, со стороны заготовки DCONWS	25 mm
Общая ширина OAW	105 mm
Рабочая высота HF	25 mm
Вылет LPR	70 mm
Крепление	BMT 55
	EMAG

Артикул: 8248204003

NEW

EMAG – BMT 55 – Адаптер для расточных державок

WNT \ Performance

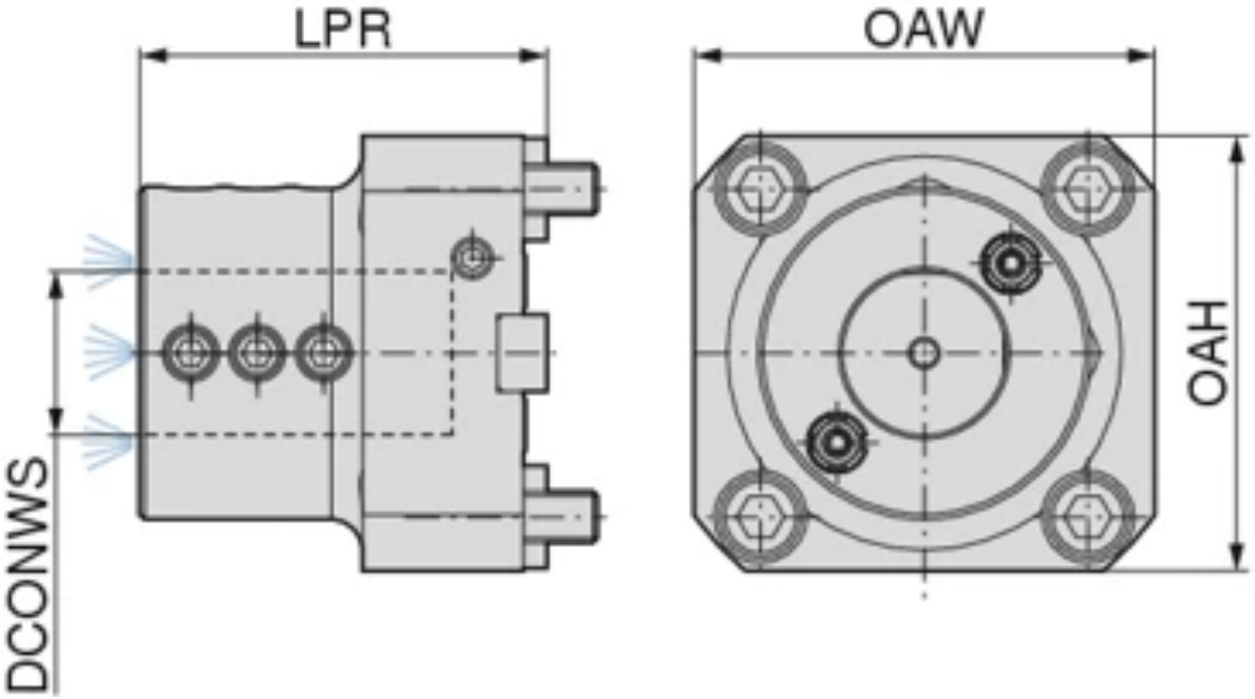

Краткие характеристики:

Описание

Обозначение:
EM.BMT55.BSH.32
АДАПТЕР ДЛЯ ДЕРЖАВОК РАСТОЧНЫХ

Описание:
- Исполнение с прямым резьбовым соединением

Технические характеристики

Крепление	BMT55
	EMAG
Диам. зажима, номинальный, со стороны заготовки DCONWS	32 mm
Общая ширина OAW	85 mm
Вылет LPR	75 mm
Общая высота OAH	90 mm

Артикул: 8248300001

NEW

HAAS/Doosan – BMT 65 – Адаптер для токарных державок

WNT \ Performance

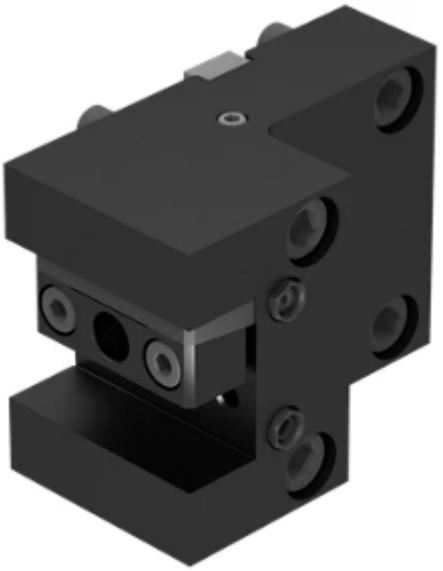

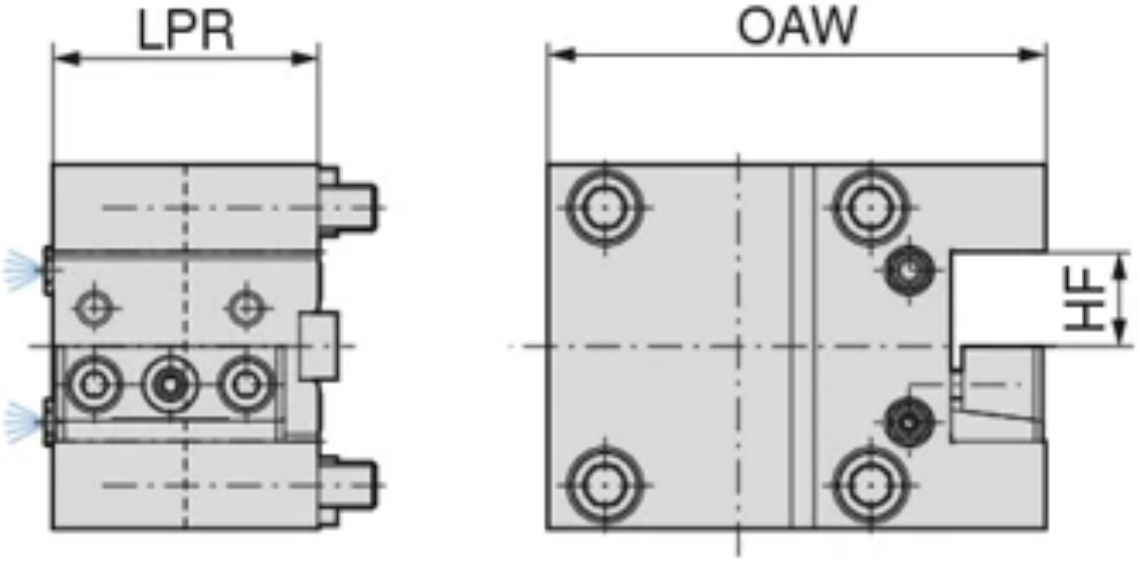

Краткие характеристики:

Описание

Обозначение:
HA/DO.BMT65.VLL.25
ДЕРЖАВКА ОСЕВАЯ

Описание:
- Исполнение с прямым резьбовым соединением

Технические характеристики

Крепление	BMT 65
	Doosan
Диам. зажима, номинальный, со стороны заготовки DCONWS	25 mm
Общая ширина OAW	131 mm
Рабочая высота HF	25 mm
Вылет LPR	70 mm

Артикул: 8248300001

NEW

HAAS/Doosan – BMT 65 – Адаптер для токарных державок

WNT \ Performance

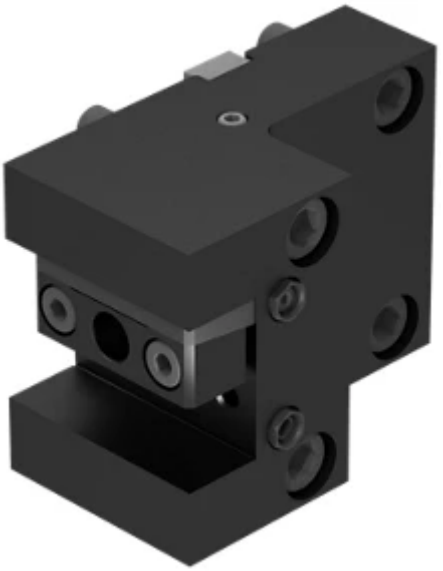

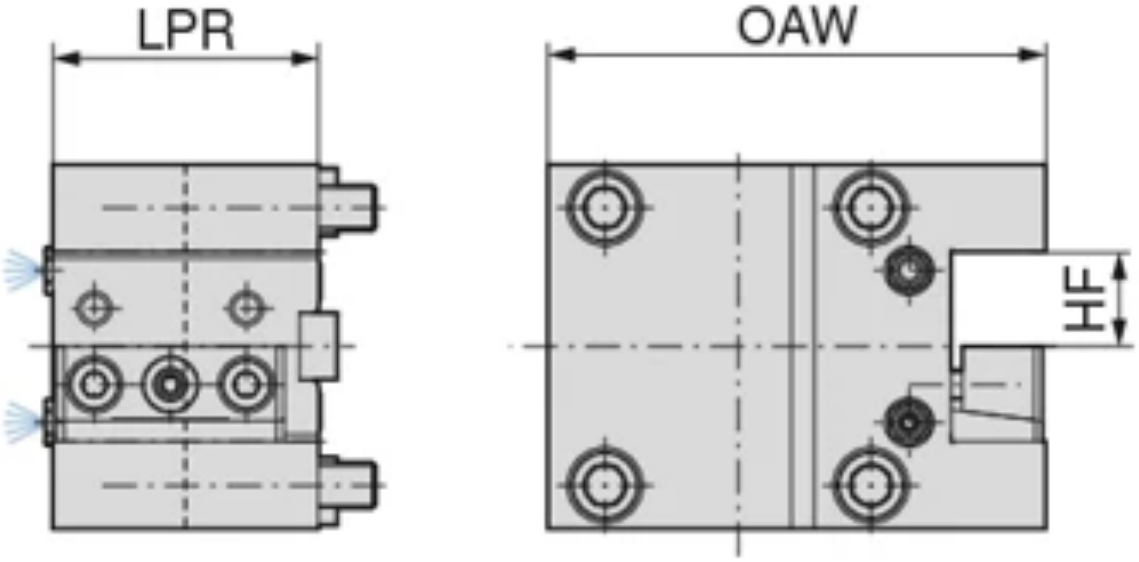

Краткие характеристики:

Описание

Обозначение:
HA/DO.BMT65.VLL.25
ДЕРЖАВКА ОСЕВАЯ

Описание:
- Исполнение с прямым резьбовым соединением

Технические характеристики

Крепление	BMT 65
	Doosan
Диам. зажима, номинальный, со стороны заготовки DCONWS	25 mm
Общая ширина OAW	131 mm
Рабочая высота HF	25 mm
Вылет LPR	70 mm

Артикул: 8248302003

NEW

HAAS/Doosan – BMT 65 – Адаптер для токарных державок, многоместный

WNT \ Performance

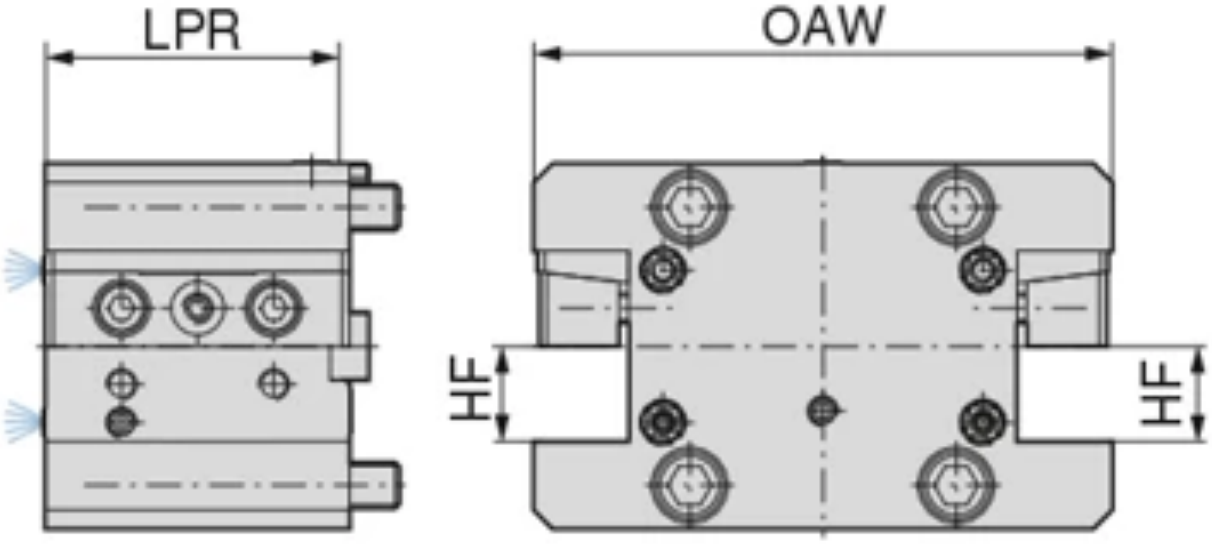

Описание

Обозначение:
HA/DO.BMT65.VMA.25
ДЕРЖАТЕЛЬ ДЛЯ ТОК. ДЕРЖАВОК КВАДР. СЕЧ.

Описание:

- Исполнение с прямым резьбовым соединением
- Для правого и левого направления вращения

Технические характеристики

Крепление	BMT 65
	Doosan
Диам. зажима, номинальный, со стороны заготовки DCONWS	25 mm
Общая ширина OAW	152 mm
Рабочая высота HF	25 mm
Вылет LPR	80 mm

Артикул: 8248303004

NEW

HAAS/Doosan – BMT 65 – Комбинированный адаптер

WNT \ Performance

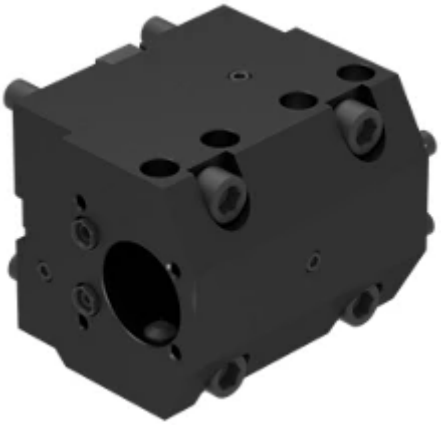

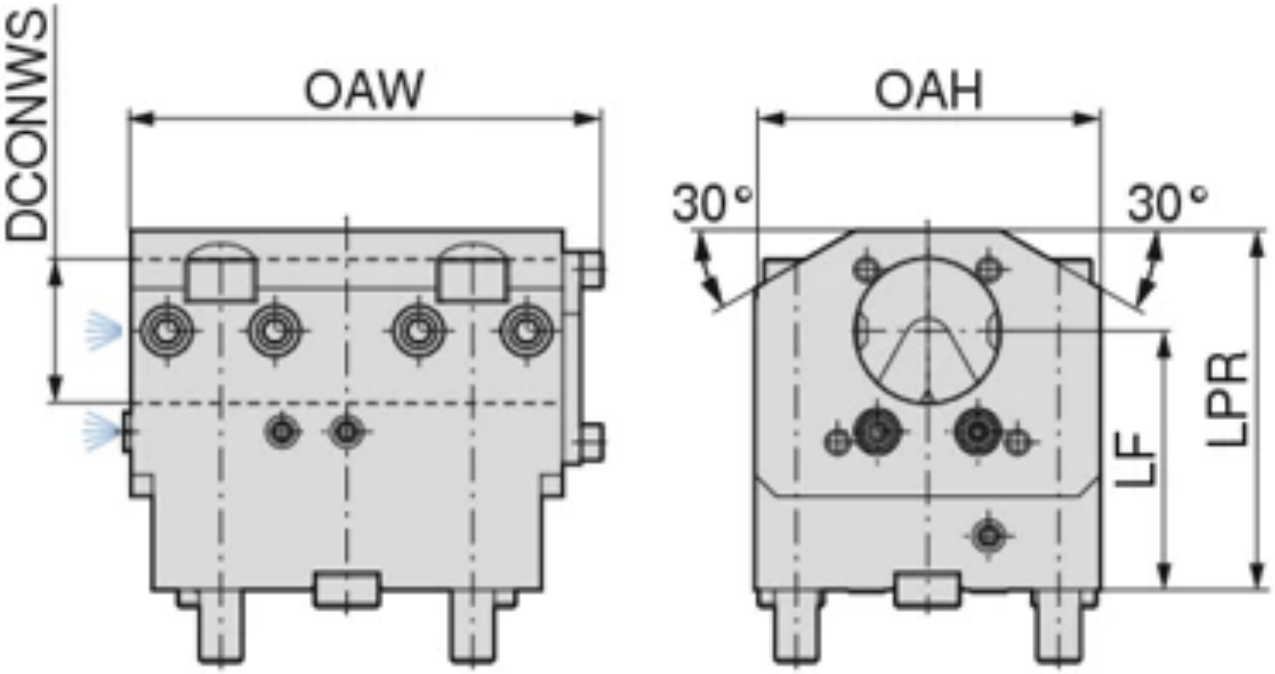

Краткие характеристики:

Описание

Обозначение:
HA/DO.BMT65.KA.IK.40.72
КОМБИНИР. ДЕРЖ. ДЛЯ ВНУТР. И ВНЕШН. СОЖ

Описание:
- Исполнение с прямым резьбовым соединением
- 2-стороннее исполнение

Технические характеристики

Крепление	BMT 65
	Doosan
Диам. зажима, номинальный, со стороны заготовки DCONWS	40 mm
Общая ширина OAW	125 mm
Рабочая длина LF	72 mm
Вылет LPR	100 mm
Общая высота OAH	96 mm

Артикул: 8248305002

NEW

HAAS/Doosan – BMT 65 – Адаптер для токарных державок, радиальный

WNT \ Performance

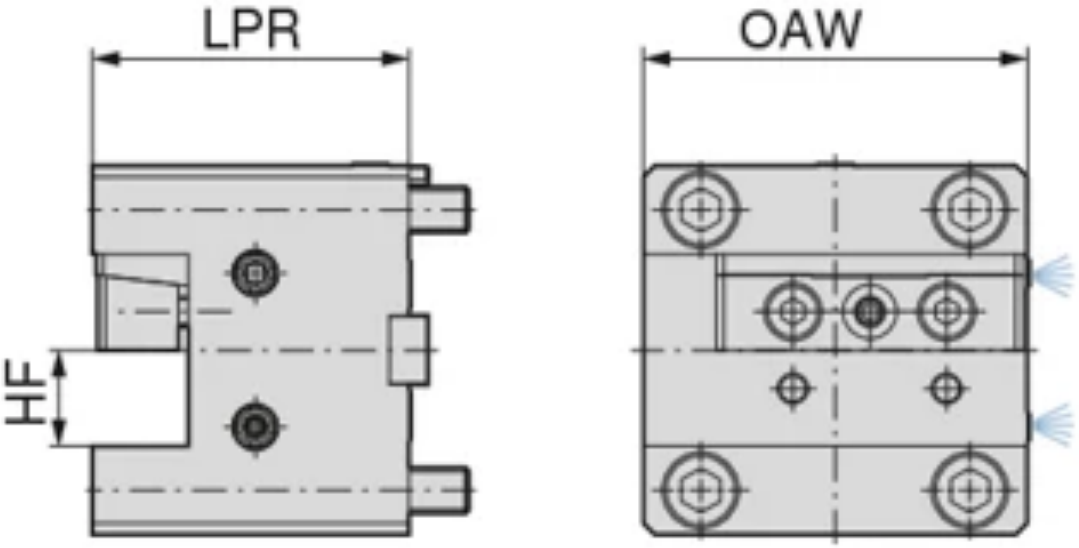

Описание

Обозначение:
HA/DO.BMT65.VQR.25
ДЕРЖАВКА

Описание:

- Исполнение с прямым резьбовым соединением

Технические характеристики

Крепление	BMT 65
	Doosan
Диам. зажима, номинальный, со стороны заготовки DCONWS	25 mm
Общая ширина OAW	100 mm
Рабочая высота HF	25 mm
Вылет LPR	82,5 mm

Артикул: 8248400001

NEW

Mori/Seiki – BMT 40 – Адаптер для токарных державок

WNT \ Performance

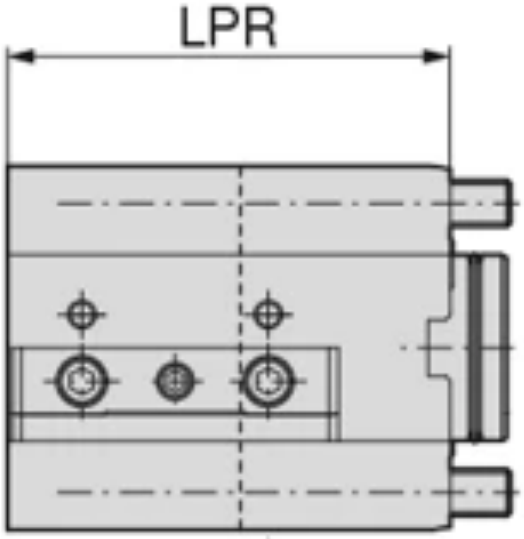

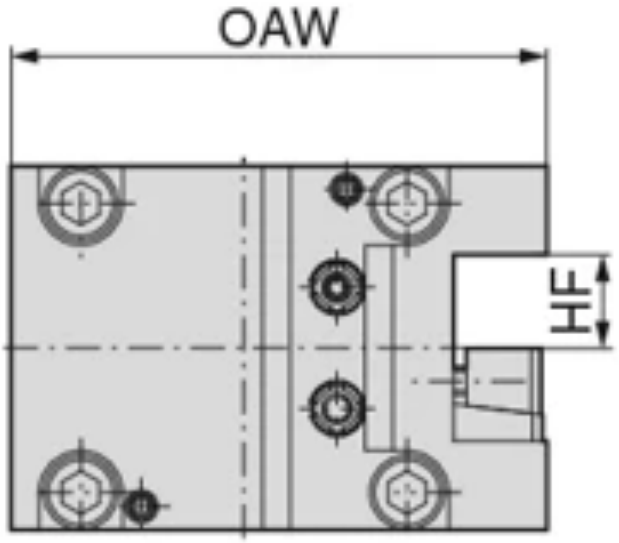

Краткие характеристики:

Описание

Обозначение:
MO.BMT40.VLL.20
ДЕРЖАВКА ОСЕВАЯ

Описание:
- Исполнение с прямым резьбовым соединением
- Для правого и левого направления вращения

Технические характеристики

Диам. зажима, номинальный, со стороны заготовки DCONWS	20 mm
Общая ширина OAW	115 mm
Рабочая высота HF	20 mm
Вылет LPR	95 mm
Крепление	BMT 40
	Mori Seiki

Артикул: 8248401002

NEW

Mori/Seiki – BMT 40 – Адаптер для токарных державок, радиальный

WNT \ Performance

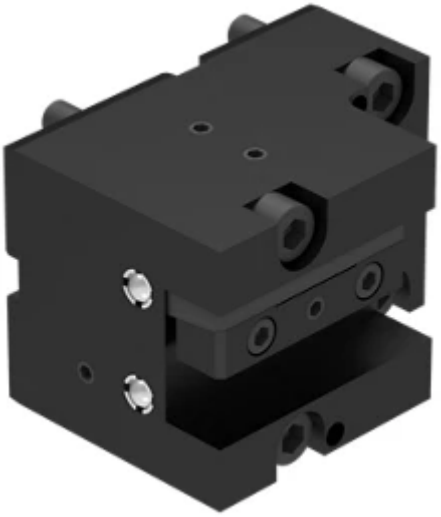

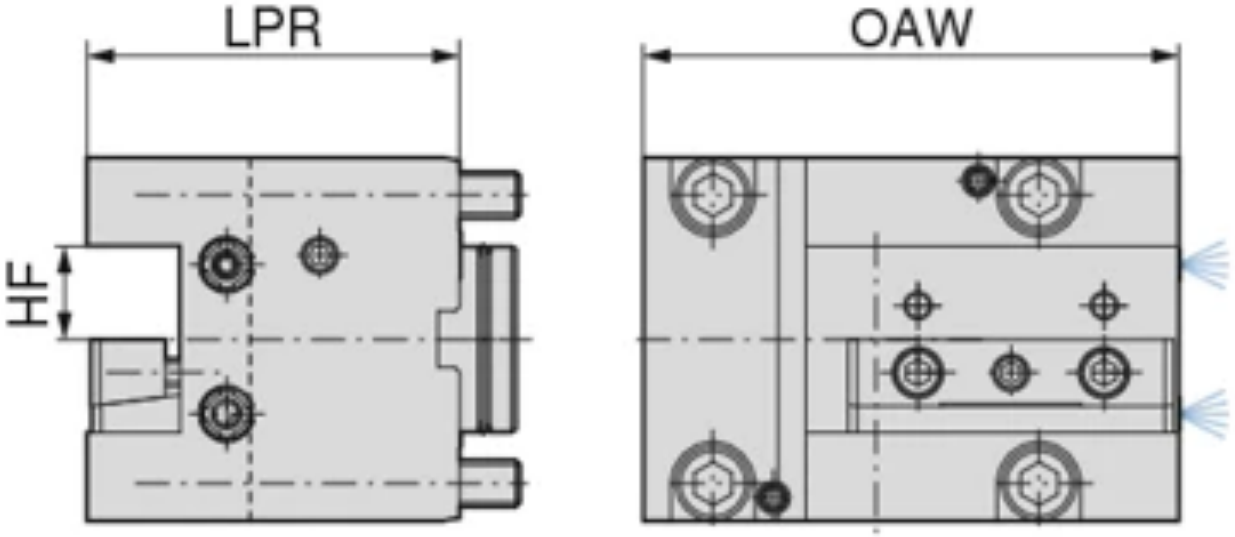

Краткие характеристики:

Описание

Обозначение:
MO.BMT40.VQL.20
ДЕРЖАВКА

Описание:
- Исполнение с прямым резьбовым соединением
- Для правого и левого направления вращения

Технические характеристики

Диам. зажима, номинальный, со стороны заготовки DCONWS	20 mm
Общая ширина OAW	115 mm
Рабочая высота HF	20 mm
Вылет LPR	80 mm
Крепление	BMT 40
	Mori Seiki

Артикул: 8248402003

NEW

Mori/Seiki – BMT 40 – Адаптер для токарных державок, многоместный

WNT \ Performance

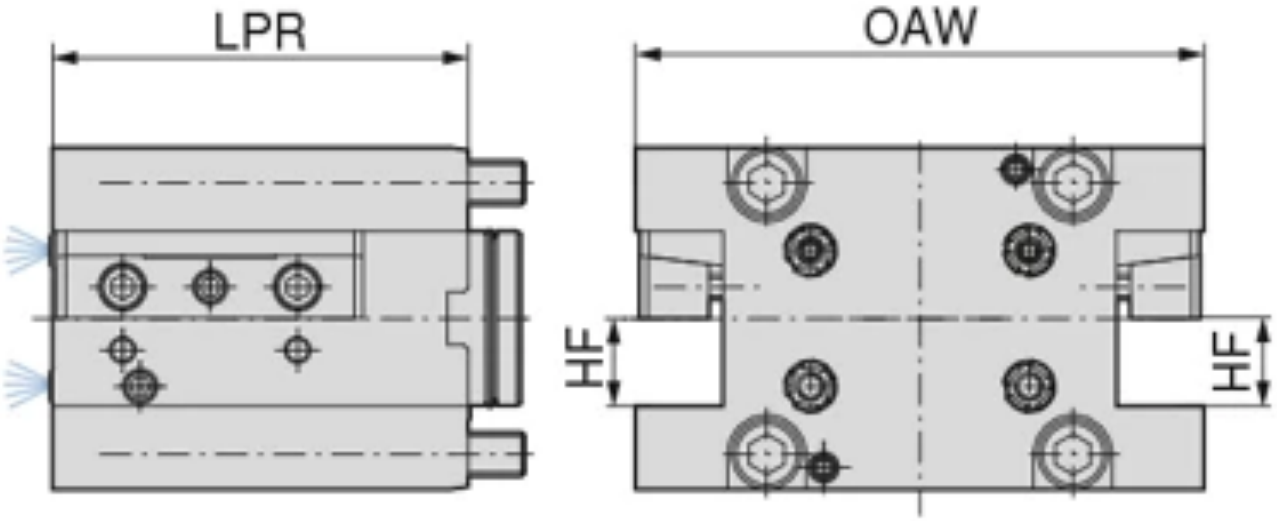

Описание

Обозначение:
MO.BMT40.VMA.20
ДЕРЖАТЕЛЬ ДЛЯ ТОК. ДЕРЖАВОК КВАДР. СЕЧ.

Описание:

- Исполнение с прямым резьбовым соединением
- Для правого и левого направления вращения

Технические характеристики

Диам. зажима, номинальный, со стороны заготовки DCONWS	20 mm
Общая ширина OAW	130 mm
Рабочая высота HF	20 mm
Вылет LPR	95 mm
Крепление	BMT 40
	Mori Seiki

Артикул: 8248403004

NEW

Mori/Seiki – BMT 40 – Комбинированный адаптер

WNT \ Performance

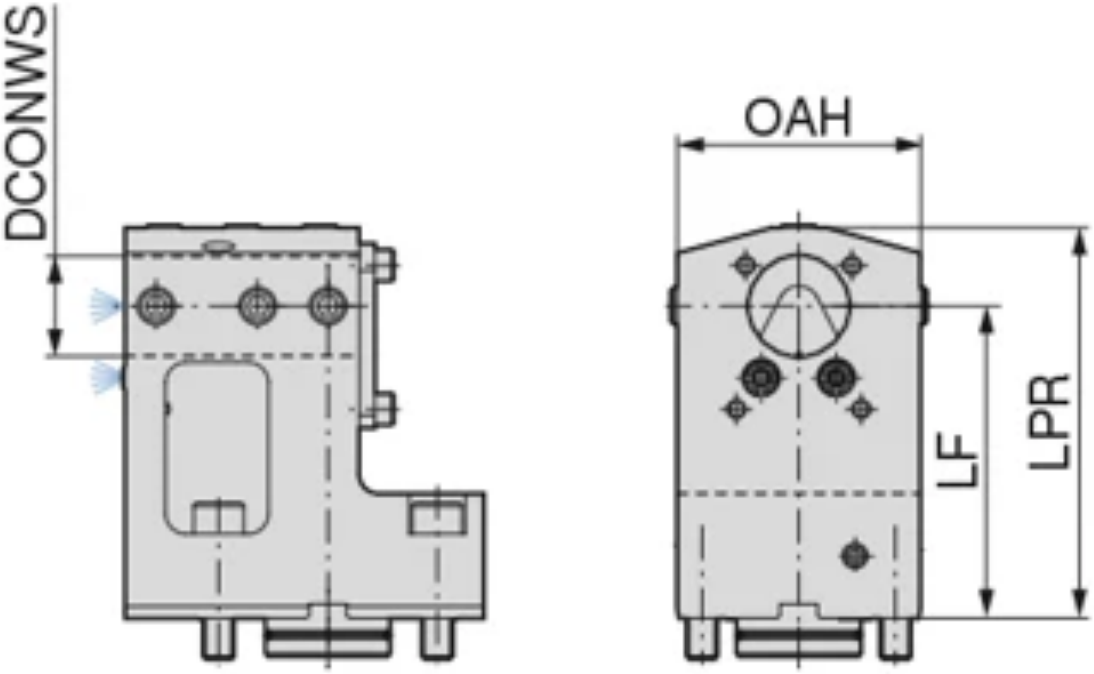

Краткие характеристики:

Описание

Обозначение:
MO.BMT40.KA.IK.32.100
КОМБИНИР. ДЕРЖ. ДЛЯ ВНУТР. И ВНЕШН. СОЖ

Описание:
- Исполнение с прямым резьбовым соединением

Технические характеристики

Крепление	BMT 40
	Mori Seiki
Диам. зажима, номинальный, со стороны заготовки DCONWS	32 mm
Рабочая длина LF	100 mm
Вылет LPR	125 mm
Общая высота OAH	78 mm

Артикул: 8248500001

NEW

Mori/Seiki – BMT 60 – Адаптер для токарных державок

WNT \ Performance

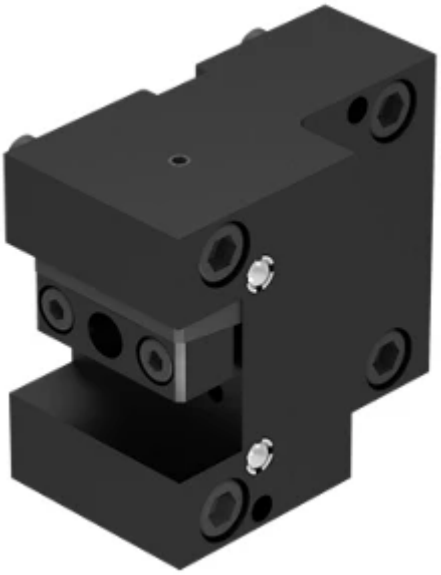

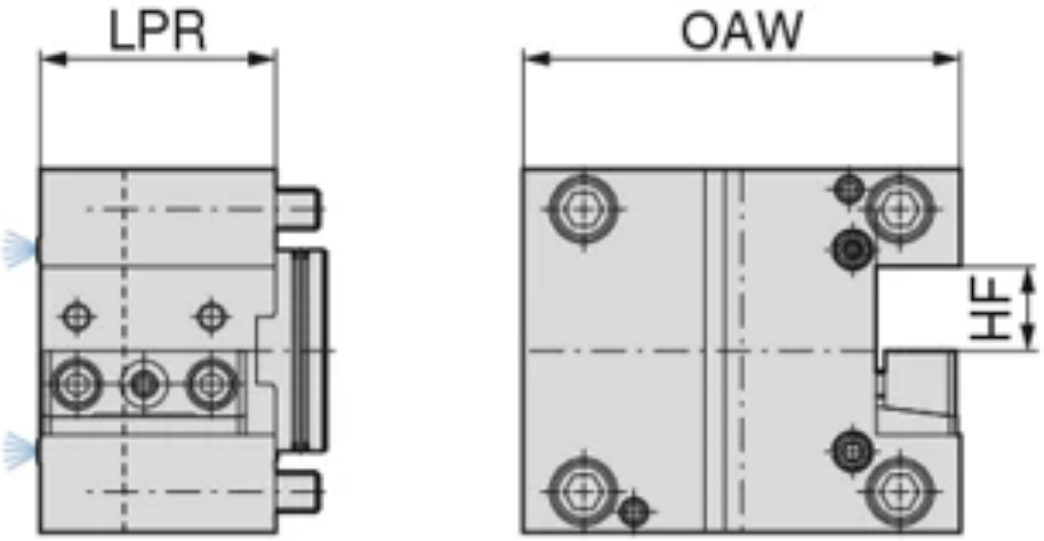

Краткие характеристики:

Описание

Обозначение:
MO.BMT60.VLL.25
ДЕРЖАВКА ОСЕВАЯ

Описание:
- Исполнение с прямым резьбовым соединением
- Для правого и левого направления вращения

Технические характеристики

Диам. зажима, номинальный, со стороны заготовки DCONWS	25 mm
Общая ширина OAW	130 mm
Рабочая высота HF	25 mm
Вылет LPR	70 mm
Крепление	BMT 60
	Mori Seiki

Артикул: 8248501002

NEW

Mori/Seiki – BMT 60 – Адаптер для токарных державок, радиальный

WNT \ Performance

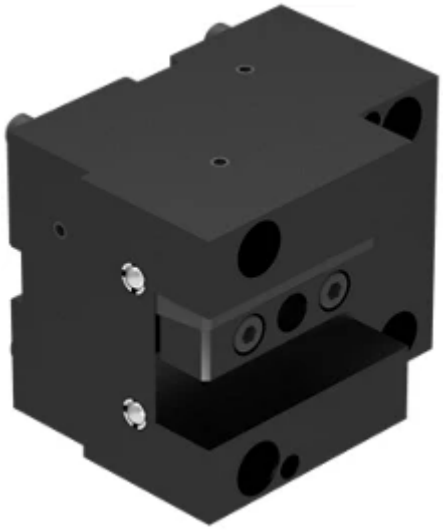

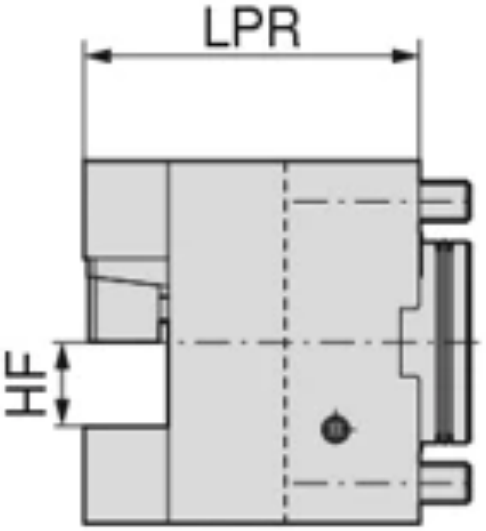

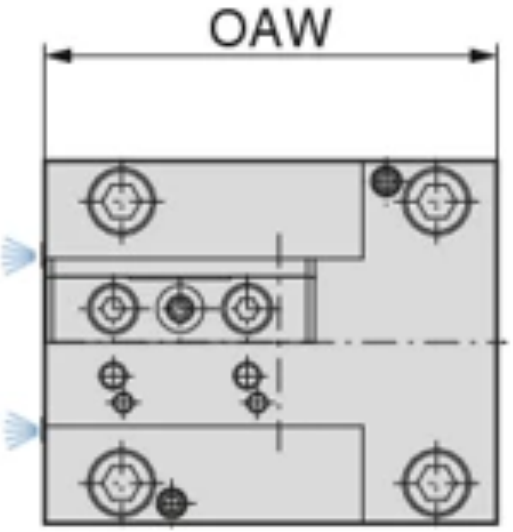

Краткие характеристики:

Описание

Обозначение:
MO.BMT60.VQL.25
ДЕРЖАВКА

Описание:
- Исполнение с прямым резьбовым соединением
- Для правого и левого направления вращения

Технические характеристики

Диам. зажима, номинальный, со стороны заготовки DCONWS	25 mm
Общая ширина OAW	135 mm
Рабочая высота HF	25 mm
Вылет LPR	100 mm
Крепление	BMT 60
	Mori Seiki

Артикул: 8248502003

NEW

Mori/Seiki – BMT 60 – Адаптер для токарных державок, многоместный

WNT \ Performance

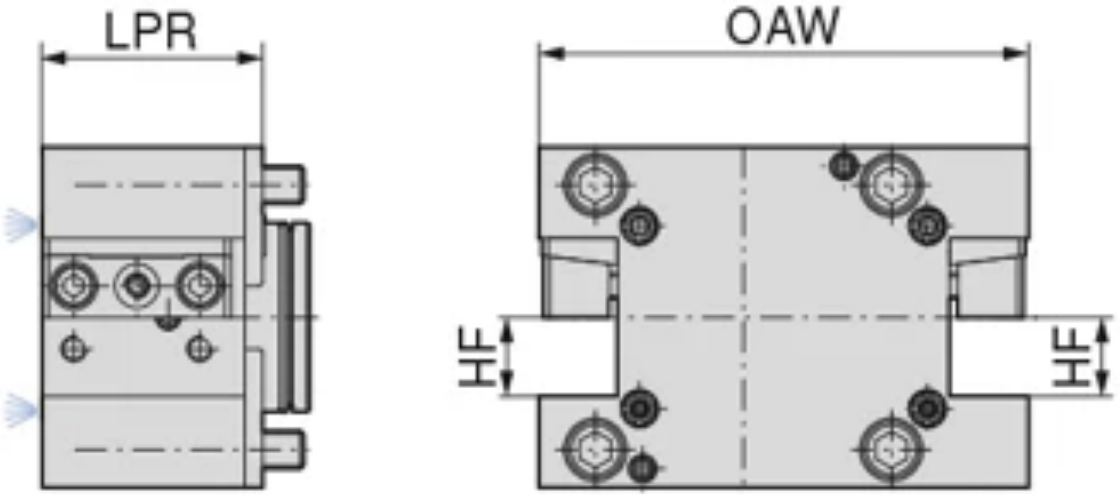

Описание

Обозначение:
MO.BMT60.VMA.25
ДЕРЖАТЕЛЬ ДЛЯ ТОК. ДЕРЖАВОК КВАДР. СЕЧ.

Описание:

- Исполнение с прямым резьбовым соединением
- Для правого и левого направления вращения

Технические характеристики

Диам. зажима, номинальный, со стороны заготовки DCONWS	25 mm
Общая ширина OAW	155,5 mm
Рабочая высота HF	25 mm
Вылет LPR	70 mm
Крепление	BMT 60
	Mori Seiki

Артикул: 8248503004

NEW

Mori/Seiki – BMT 60 – Комбинированный адаптер

WNT \ Performance

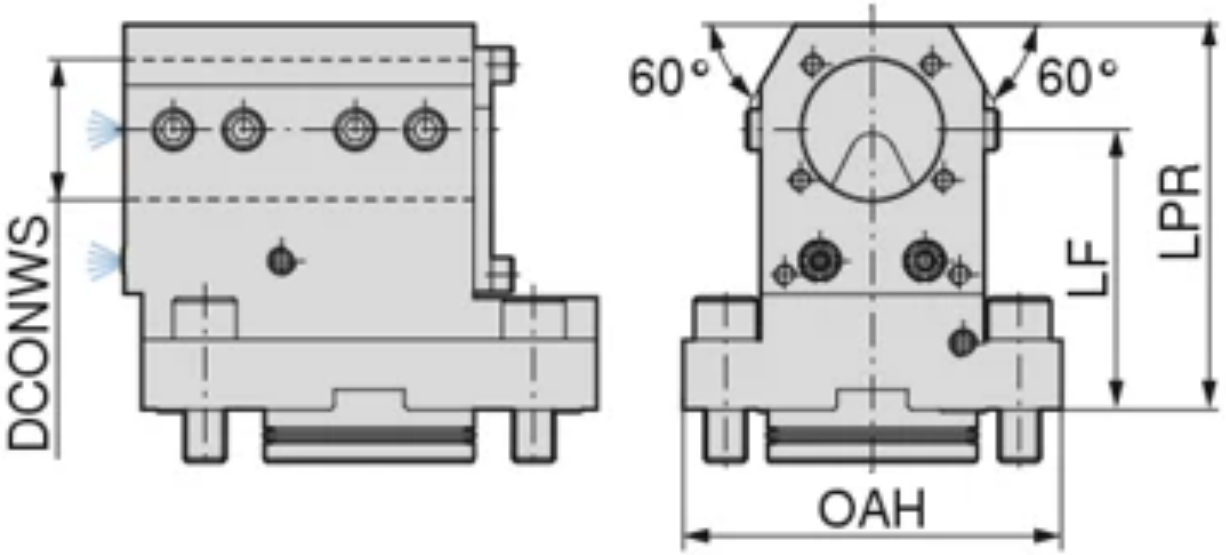

Краткие характеристики:

Описание

Обозначение:
MO.BMT60.KA.IK.40.80
КОМБИНИР. ДЕРЖ. ДЛЯ ВНУТР. И ВНЕШН. СОЖ

Описание:
- Исполнение с прямым резьбовым соединением

Технические характеристики

Крепление	BMT 60
	Mori Seiki
Диам. зажима, номинальный, со стороны заготовки DCONWS	40 mm
Рабочая длина LF	80 mm
Вылет LPR	110 mm
Общая высота OAH	108 mm

Артикул: 8248600001

NEW

Mazak – BMT 68 – Адаптер для токарных державок

WNT \ Performance

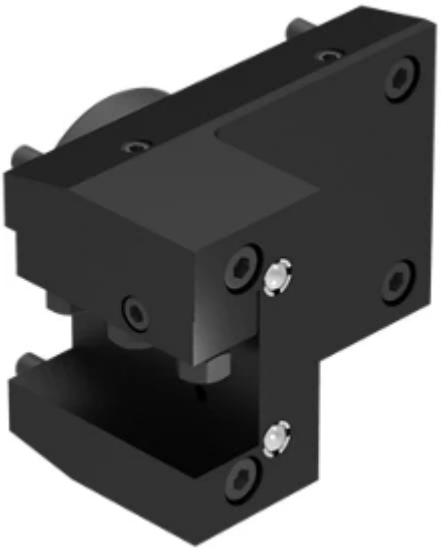

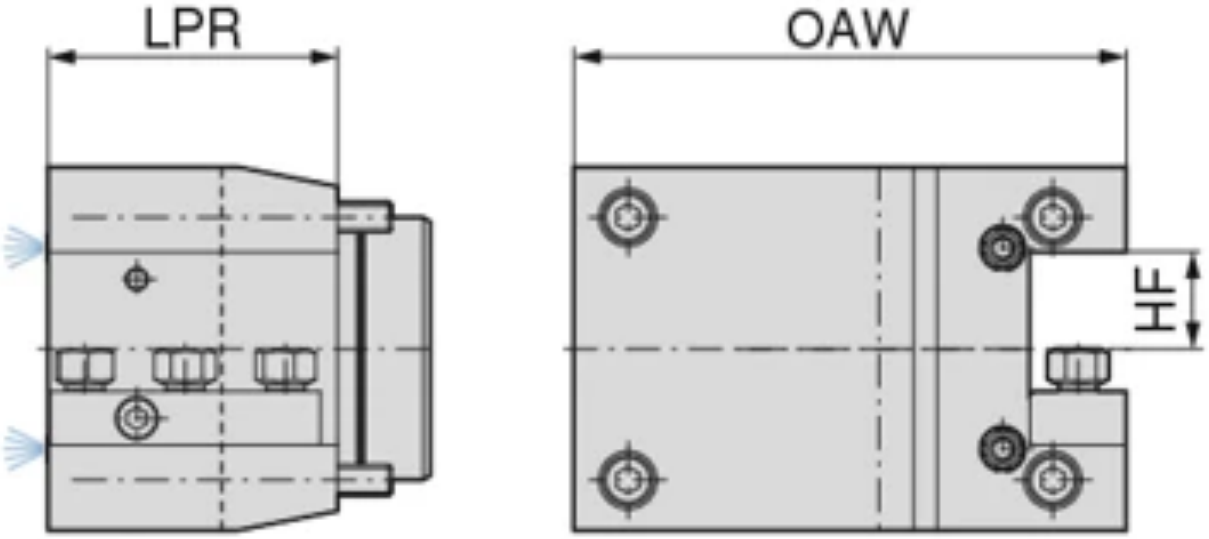

Краткие характеристики:

Описание

Обозначение:
MA.BMT68.VLL.25
ДЕРЖАВКА ОСЕВАЯ

Описание:
- Исполнение с прямым резьбовым соединением
- Для правого и левого направления вращения

Технические характеристики

Крепление	BMT 68
	Mazak
Диам. зажима, номинальный, со стороны заготовки DCONWS	25 mm
Общая ширина OAW	143 mm
Рабочая высота HF	25 mm
Вылет LPR	75 mm

Артикул: 8248601002

NEW

Mazak – BMT 68 – Адаптер для токарных державок, радиальный

WNT \ Performance

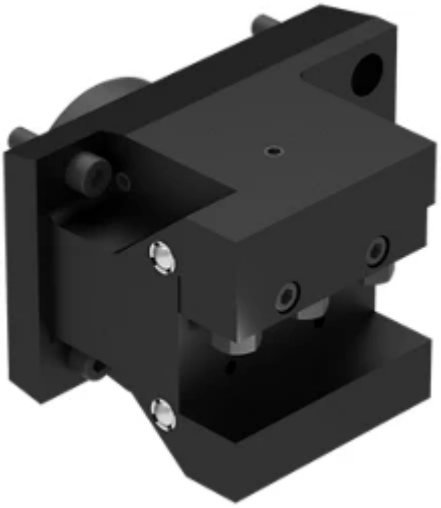

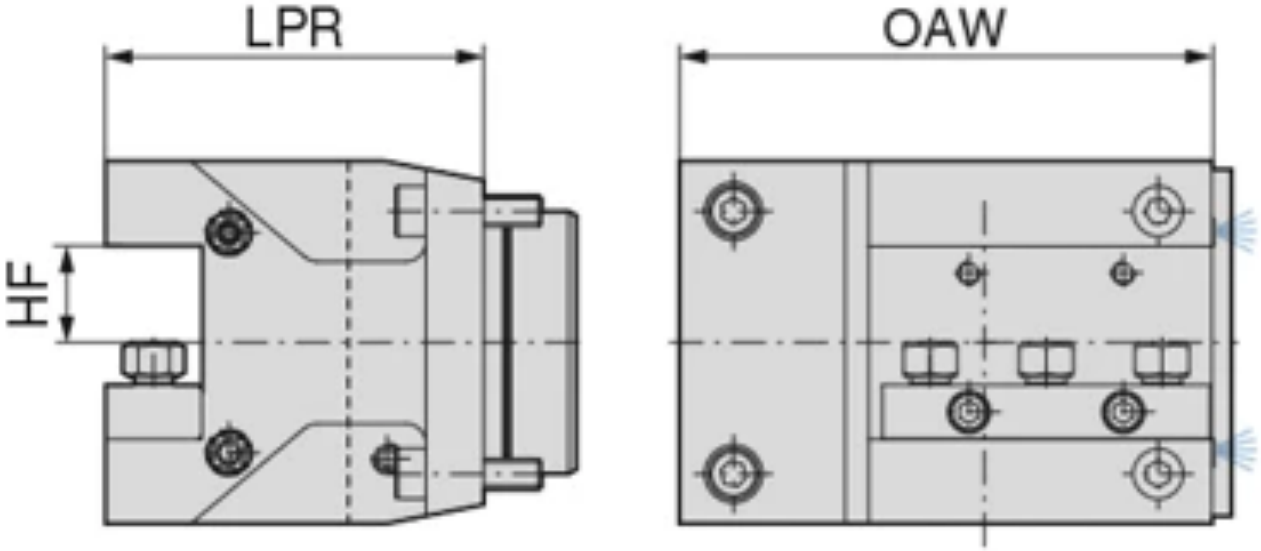

Краткие характеристики:

Описание

Обозначение:
MA.BMT68.VQL.25
ДЕРЖАВКА

Описание:
- Исполнение с прямым резьбовым соединением
- Для правого и левого направления вращения

Технические характеристики

Крепление	BMT 68
	Mazak
Диам. зажима, номинальный, со стороны заготовки DCONWS	25 mm
Общая ширина OAW	143 mm
Рабочая высота HF	25 mm
Вылет LPR	98 mm

Артикул: 8248602003

NEW

Mazak – BMT 68 – Адаптер для токарных державок, многоместный

WNT \ Performance

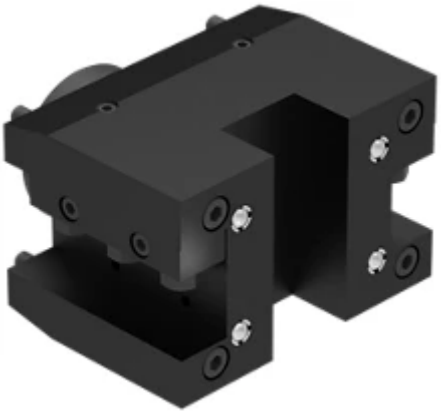

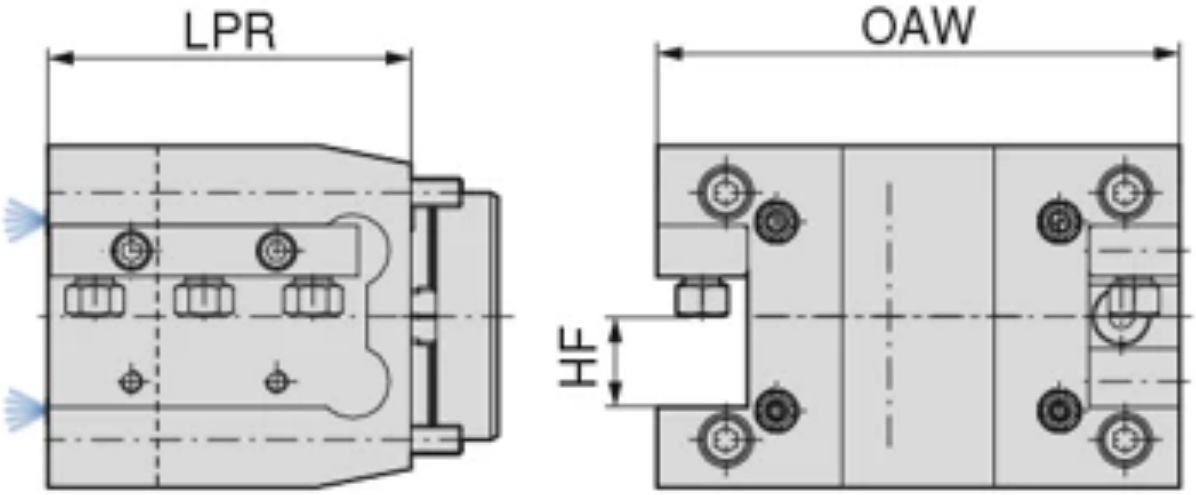

Описание

Обозначение:
MA.BMT68.VMA.25
ДЕРЖАТЕЛЬ ДЛЯ ТОК. ДЕРЖАВОК КВАДР. СЕЧ.

Описание:

- Исполнение с прямым резьбовым соединением

Технические характеристики

Крепление	BMT 68
	Mazak
Диам. зажима, номинальный, со стороны заготовки DCONWS	25 mm
Общая ширина OAW	144 mm
Рабочая высота HF	25 mm
Вылет LPR	100 mm

Артикул: 8248603004

NEW

Mazak – BMT 68 – Комбинированный адаптер

WNT \ Performance

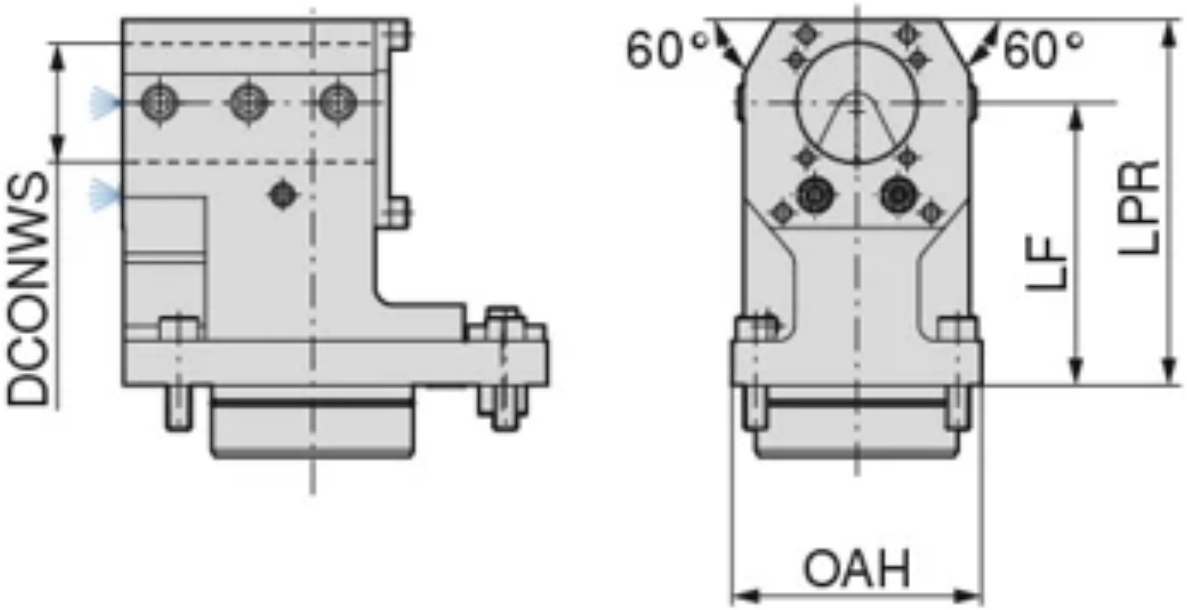

Краткие характеристики:

Описание

Обозначение:
MA.BMT68.KA.IK.40.95
КОМБИНИР. ДЕРЖ. ДЛЯ ВНУТР. И ВНЕШН. СОЖ

Описание:
- Исполнение с прямым резьбовым соединением

Технические характеристики

Крепление	BMT 68
	Mazak
Диам. зажима, номинальный, со стороны заготовки DCONWS	40 mm
Рабочая длина LF	95 mm
Вылет LPR	123 mm
Общая высота OAH	84 mm

Артикул: 8424100158

KOMloc – Переходной фланец HSK-SEFR

WNT \ Performance

№ KOMET: A0861070

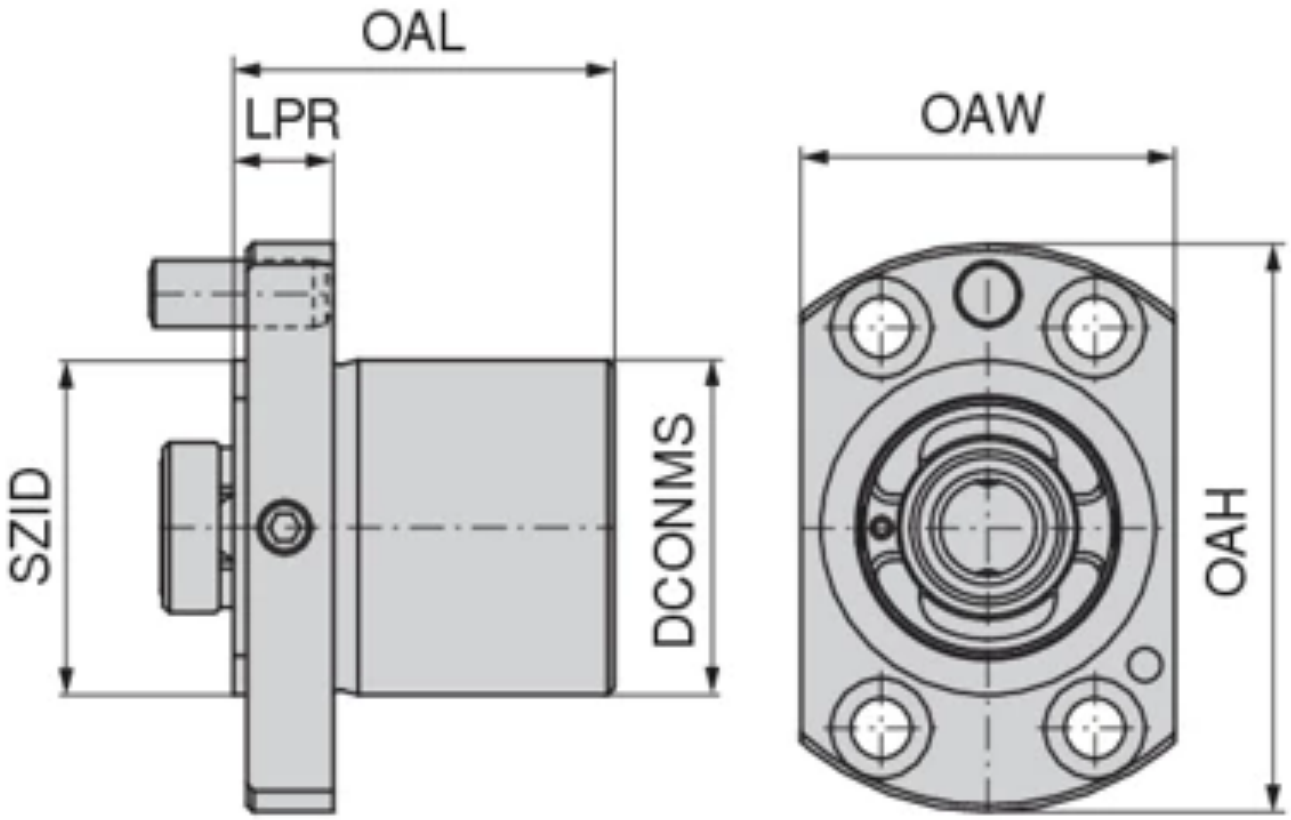

Описание

Обозначение:
KLOC.SEFR.HSK-A50.15
ПЕРЕХОДНИК

Комплект поставки:
Переходной фланец с зажимным комплектом KOMloc, пружинным винтом и шплинтом. Винты с цилиндрической головкой для крепления заказываются отдельно

Технические характеристики

Вылет LPR/A	15 mm
Номинальный размер SZID/Размер	HSK-A 50
Длина базового держателя LB/L_1	2 mm
Диам. зажима, номинальный, со стороны заготовки DCONWS/d_1	50 mm
Диам. оправки, со стороны станка DCONMS/D_6	50 mm
Общая длина OAL/L_3	57 mm
Общая ширина OAW	56 mm
Общая высота OAH	85 mm

Артикул: 8424100258

KOMloc – Переходной фланец HSK-REF

WNT \ Performance

№ KOMET: A0861060

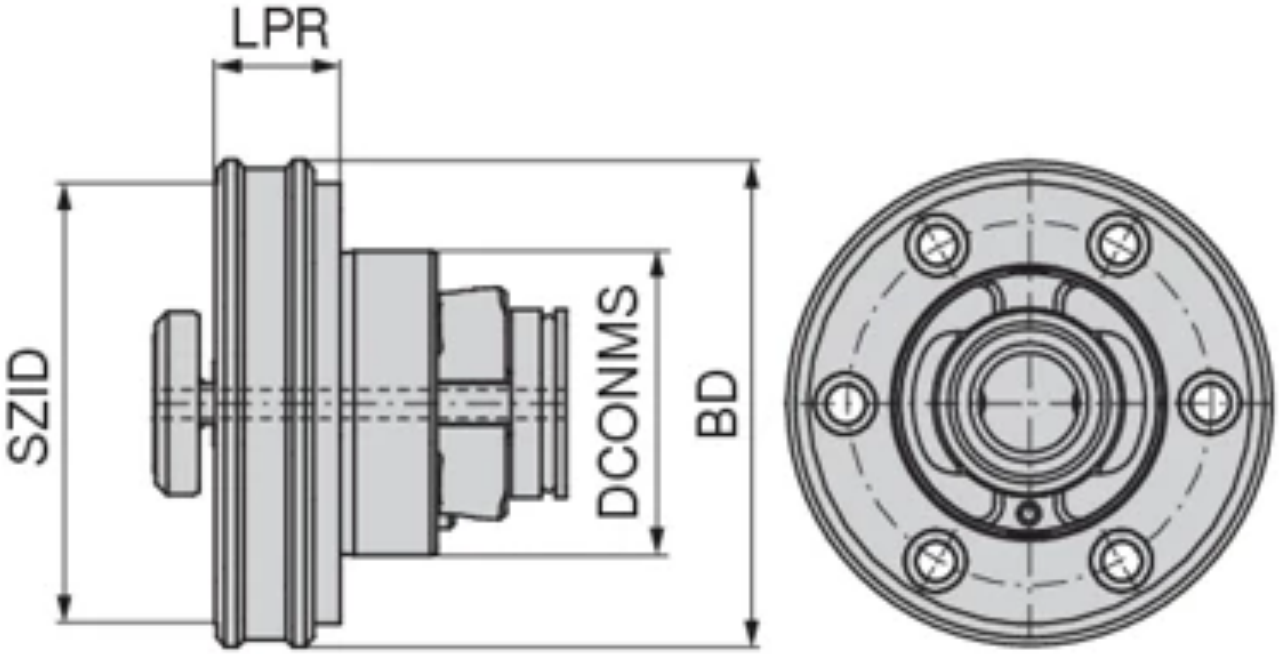

Краткие характеристики:

Описание

Обозначение:
KLOC.REF.HSK-A50.17,5
ПЕРЕХОДНИК

Описание:
- С помощью регулировочного винта возможна радиальная настройка в шпинделе станка

Комплект поставки:
Переходной фланец в сборе с зажимным комплектом KOMloc, защитным кольцом и нажимным элементом

Технические характеристики

Диам. корпуса BD/D_2	69,2 mm
Вылет LPR/A	17,5 mm
Номинальный размер SZID/Размер	HSK-A 50
Диам. зажима, номинальный, со стороны заготовки DCONWS/d_1	50 mm
Диам. оправки, со стороны станка DCONMS/D_6	42 mm
Общая длина OAL/L_3	51,6 mm

Артикул: 84241...

KOMloc – Насадной фланец HSK-RVF

WNT \ Performance

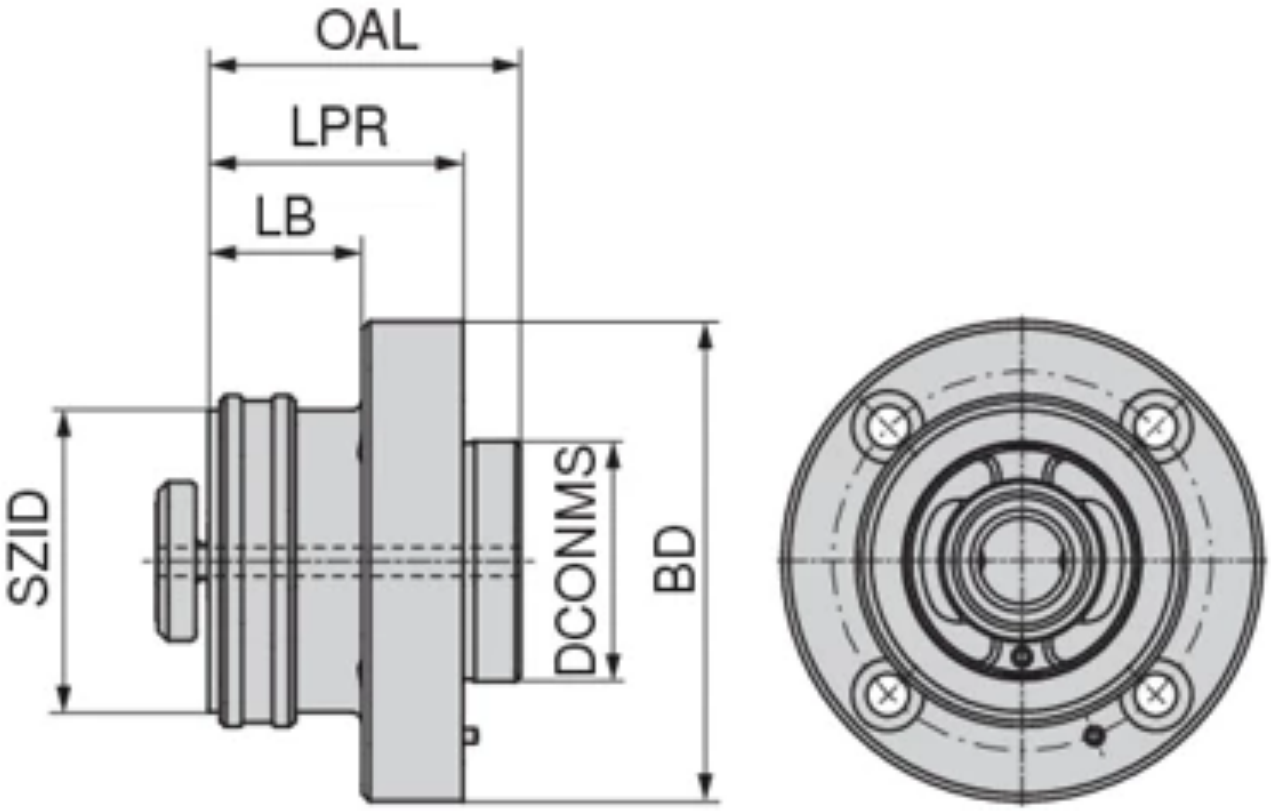

Краткие характеристики:

Описание:

- С помощью регулировочных винтов возможна радиальная настройка в шпинделе станка

Комплект поставки:
Насадной фланец в сборе с зажимным комплектом KOMloc и защитным кольцом

D_2 BD (mm)	A LPR (mm)	Размер SZID	L_1 LB (mm)	d_1 DCONWS (mm)	D_6 DCONMS (mm)	L_3 OAL (mm)
Артикул: 8424150058						
80	43	HSK-A 50 / HSK-C 50	26	50	40	53
Артикул: 8424150157						
100	53	HSK-A 63 / HSK-C 63	32	63	50	65

Артикул: 84242...

Насадной фланец шпинделя с креплением ABS

WNT \ Performance

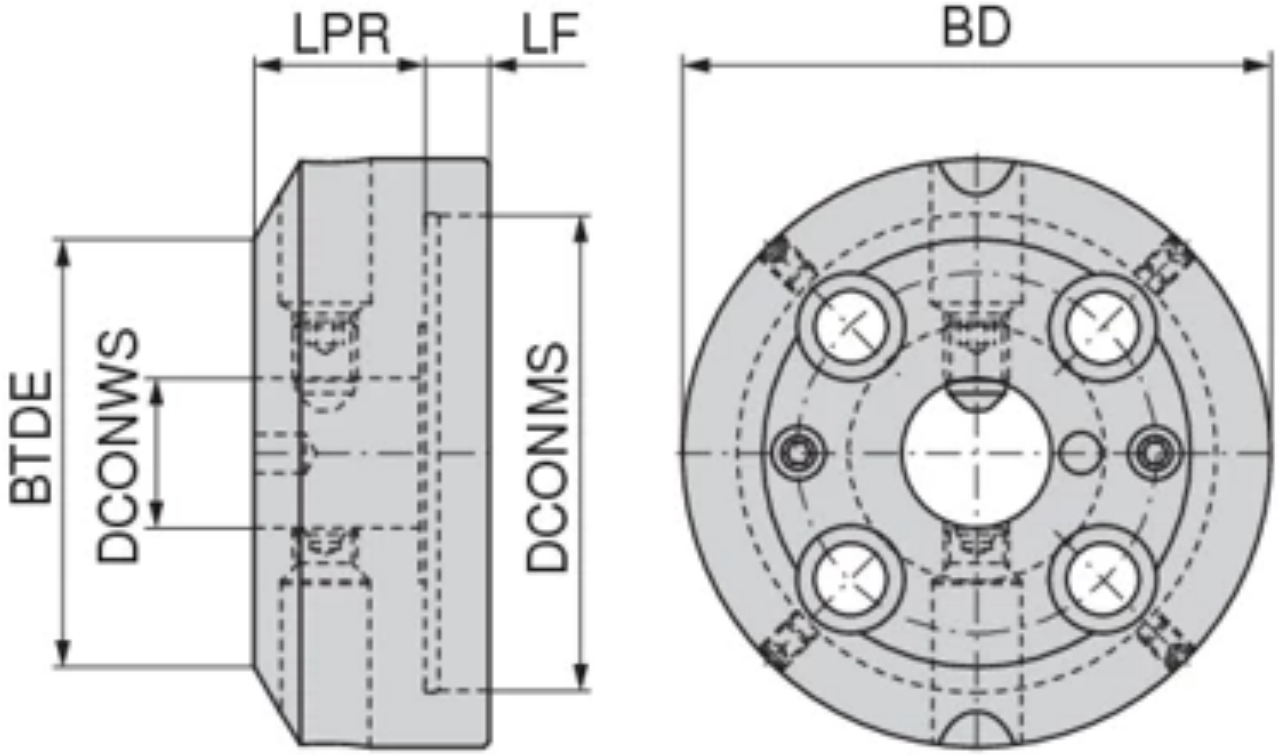

Краткие характеристики:

ABS

Описание

Описание:

- Для шпиндельной головки по DIN 2079
- Этот насадной фланец не имеет шпоночных пазов. Пазовые шпонки на шпиндельной головке необходимо демонтировать

Крепление	D_2 BD (mm)	A LPR (mm)	Размер SZID	d_1 DCONWS (mm)	D_6 DCONMS (mm)	L_3 OAL (mm)
Артикул: 8424205080						
SK 30	90	32	ABS 50	28	69,83	43
Артикул: 8424206380						
SK 30	90	40	ABS 63	34	69,83	51
Артикул: 8424205079						
SK 40	110	32	ABS 50	28	88,88	44
Артикул: 8424206379						
SK 40	110	40	ABS 63	34	88,88	52

По вопросам продаж и поддержки обращайтесь:

Алматы (7273)495-231
Архангельск (8182)63-90-72
Астрахань (8512)99-46-04
Барнаул (3852)73-04-60
Белгород (4722)40-23-64
Брянск (4832)59-03-52
Владивосток (423)249-28-31
Волгоград (844)278-03-48
Вологда (8172)26-41-59
Воронеж (473)204-51-73
Екатеринбург (343)384-55-89
Иваново (4932)77-34-06
Ижевск (3412)26-03-58
Иркутск (395)279-98-46
Казань (843)206-01-48
Калининград (4012)72-03-81
Калуга (4842)92-23-67
Кемерово (3842)65-04-62
Киров (8332)68-02-04
Краснодар (861)203-40-90
Красноярск (391)204-63-61
Курск (4712)77-13-04
Липецк (4742)52-20-81
Магнитогорск (3519)55-03-13
Москва (495)268-04-70
Мурманск (8152)59-64-93
Набережные Челны (8552)20-53-41
Нижний Новгород (831)429-08-12
Новокузнецк (3843)20-46-81
Новосибирск (383)227-86-73
Омск (3812)21-46-40
Орел (4862)44-53-42
Оренбург (3532)37-68-04
Пенза (8412)22-31-16
Пермь (342)205-81-47
Ростов-на-Дону (863)308-18-15
Рязань (4912)46-61-64
Самара (846)206-03-16
Санкт-Петербург (812)309-46-40
Саратов (845)249-38-78
Севастополь (8692)22-31-93
Симферополь (3652)67-13-56
Смоленск (4812)29-41-54
Сочи (862)225-72-31
Ставрополь (8652)20-65-13
Сургут (3462)77-98-35
Тверь (4822)63-31-35
Томск (3822)98-41-53
Тула (4872)74-02-29
Тюмень (3452)66-21-18
Ульяновск (8422)24-23-59
Уфа (347)229-48-12
Хабаровск (4212)92-98-04
Челябинск (351)202-03-61
Череповец (8202)49-02-64
Ярославль (4852)69-52-93

Россия (495)268-04-70
Киргизия (996)312-96-26-47
Казахстан (7172)727-132

cze@nt-rt.ru || https://ceratizit.nt-rt.ru/